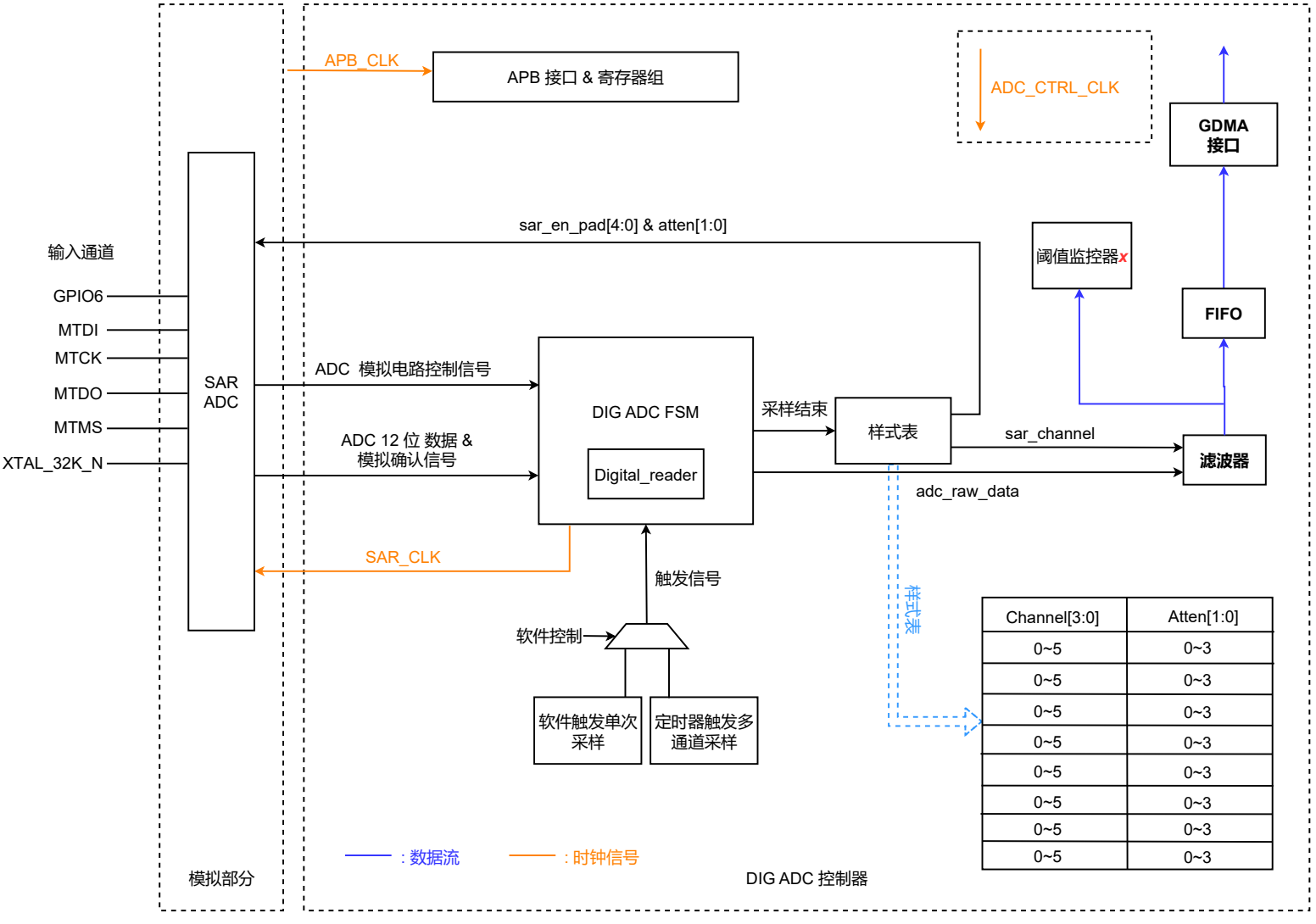
APB_CLK
APB 接口 & 寄存器组
ADC_CTRL_CLK
GDMA 接口
输入通道
GPIO6
MTDI
MTCK
MTDO
MTMS
XTAL_32K_N
SAR ADC
sar_en_pad[4:0] & atten[1:0]
阈值监控器x
FIFO
ADC 模拟电路控制信号
DIG ADC FSM
Digital_reader
采样结束
样式表
sar_channel
滤波器
ADC 12 位 数据 & 模拟确认信号
adc_raw_data
SAR_CLK
触发信号
样式表
软件控制
软件触发单次采样
定时器触发多通道采样
Channel[3:0] Atten[1:0]
0~5 0~3
0~5 0~3
0~5 0~3
0~5 0~3
0~5 0~3
0~5 0~3
0~5 0~3
0~5 0~3
：数据流
：时钟信号
模拟部分
DIG ADC 控制器