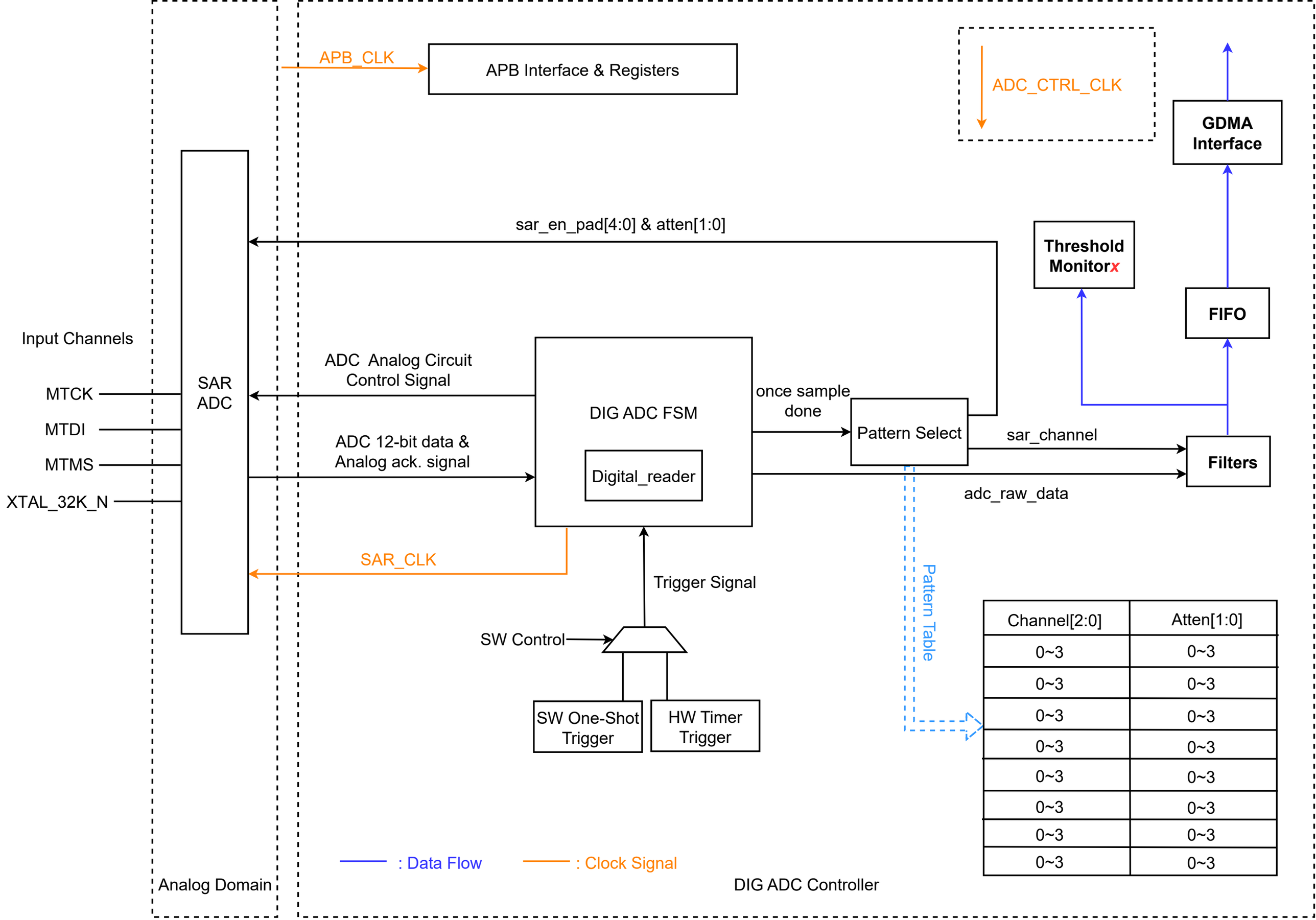

Channel[2:0]	Atten[1:0]
0~3	0~3
0~3	0~3
0~3	0~3
0~3	0~3
0~3	0~3
0~3	0~3
0~3	0~3
0~3	0~3