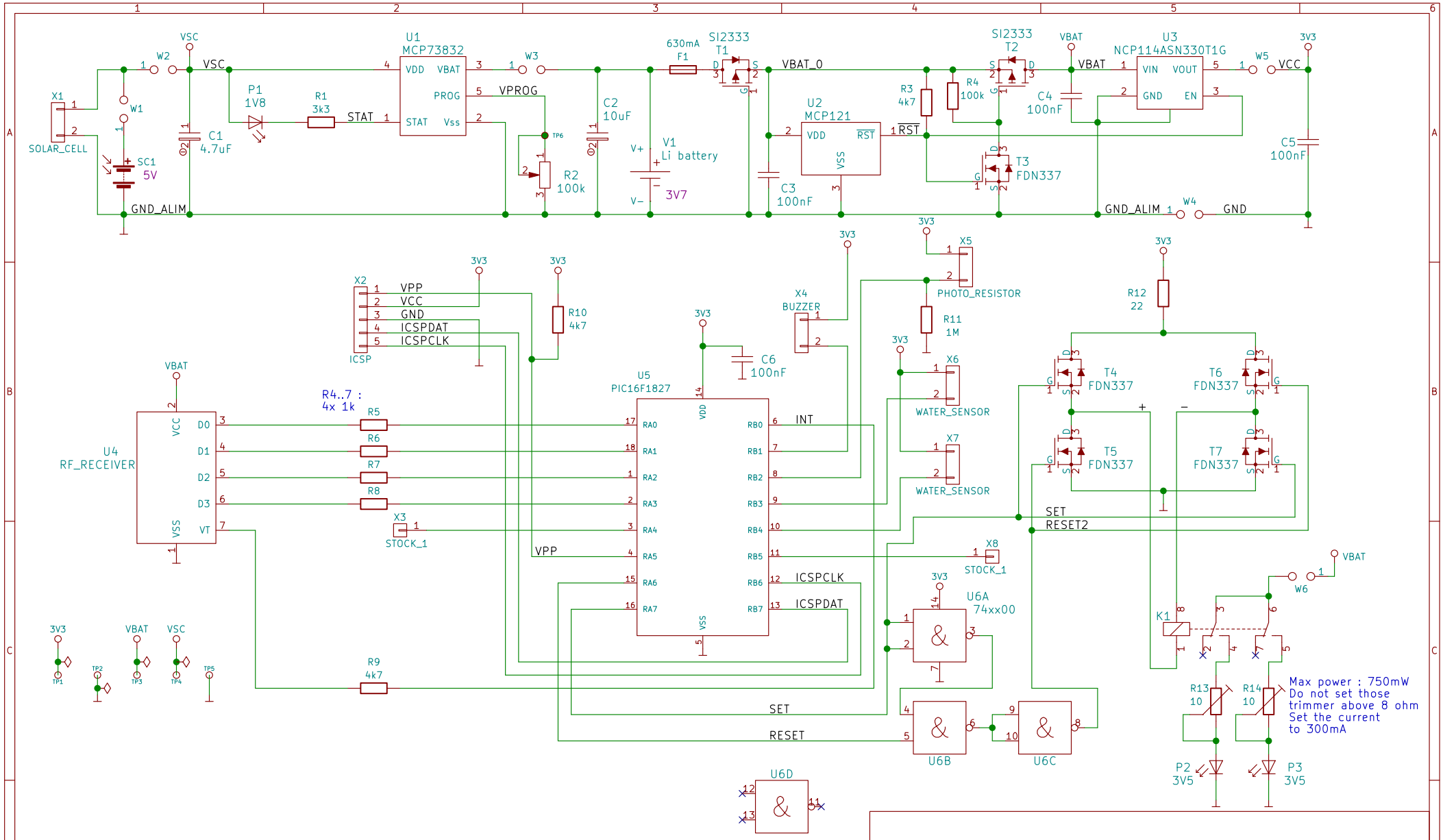

Lampe solaire commandée par un récepteur RF 433MHz

Esseiva Nicolas

EsseivaN

Sheet: /

File: LampeSolaire.sch

Title: Lampe Solaire

Size: A4	Date: 2019-01-30	**Rev: 4**
KiCad E.D.A. kicad (5.0.2)-1		Id: 1/1