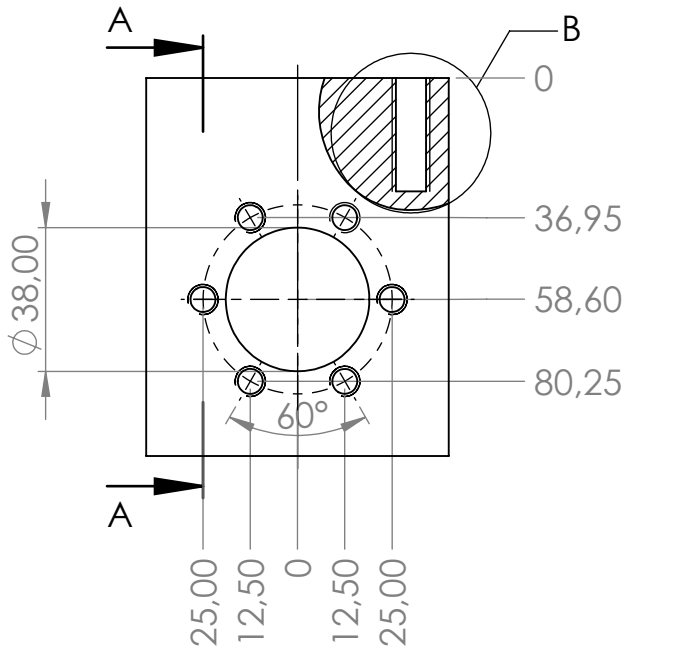

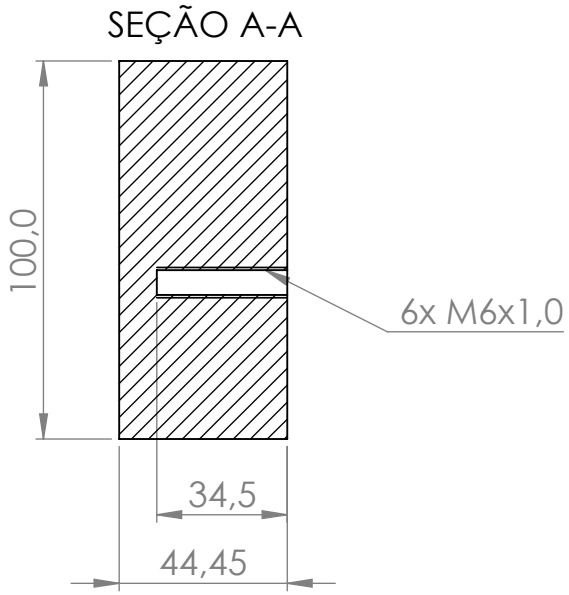

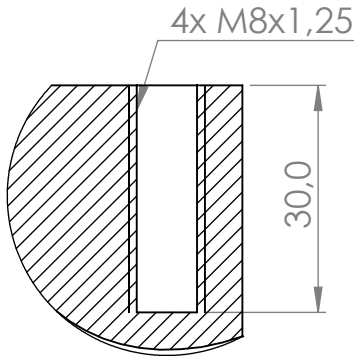

DETALHE B
ESCALA 1 : 1

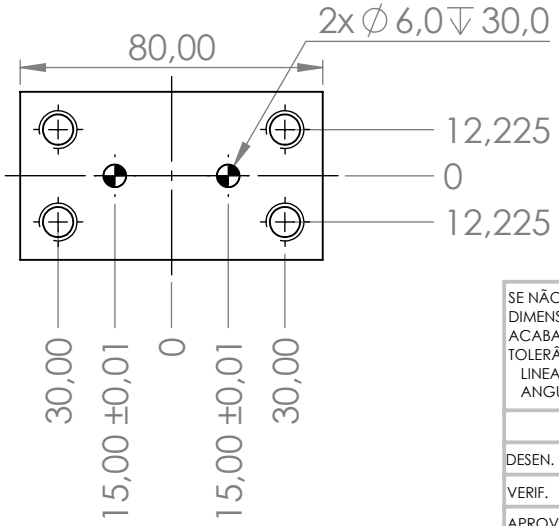

SE NÃO ESPECIFICADO: DIMENSÕES EM MILÍMETROS ACABAM. SUPERFÍCIE: TOLERÂNCIAS: LINEAR: ANGULAR: ±0,01	ACABAMENTO:				REBARBAR E QUEBRAR ARESTAS AGUDAS	NÃO MUDAR ESCALA DO DESENHO / REVISÃO
	NOME	ASSINATURA	DATA			TÍTULO: IC013 - Bloco de transmissão
DESEN.						
VERIF.						
APROV.						
MANUF						
QUALID				MATERIAL: SAE 1020		QUANT.: 2 unidades / A4
				PESO:		ESCALA:1:2 / FOLHA 1 DE 1