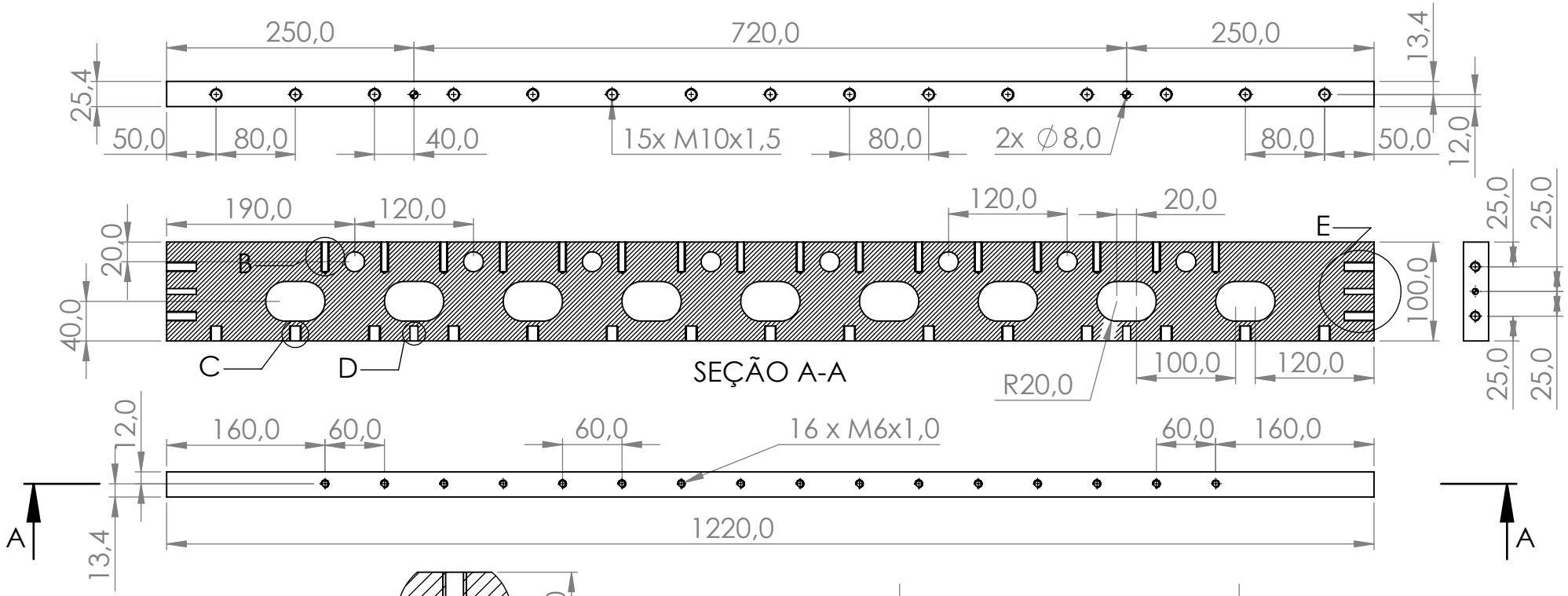

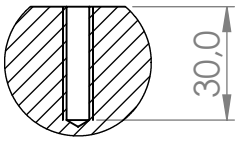

DETALHE B
ESCALA 1 : 2

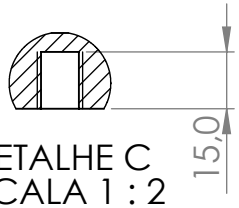

DETALHE C
ESCALA 1 : 2

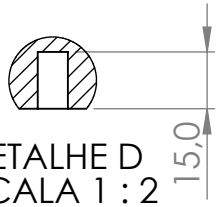

DETALHE D
ESCALA 1 : 2

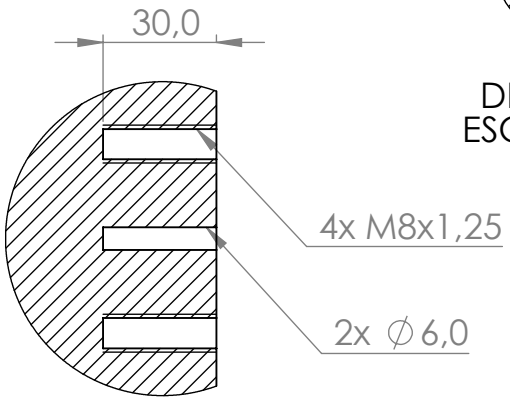

DETALHE E
ESCALA 1 : 2

SE NÃO ESPECIFICADO: DIMENSÕES EM MILÍMETROS ACABAM. SUPERFÍCIE: TOLERÂNCIAS: LINEAR: ±0,01 ANGULAR:	ACABAMENTO:			REBARBAR E QUEBRAR ARESTAS AGUDAS	NÃO MUDAR ESCALA DO DESENHO	REVISÃO
	NOME	ASSINATURA	DATA		TÍTULO: IC003 - Lateral sem unha	
DESEN.						
VERIF.						
APROV.						
MANUF						
QUALID				MATERIAL: SAE 1020	QUANT.: 1 unidade	A4
				PESO:	ESCALA:1:6	FOLHA 1 DE 1