Montageschemata für passive Düsen

Die Systeme von Liechty bieten die Möglichkeit, verschiedene Arten der Befestigung der Düsen an der Hochdruckleitung zu konfigurieren.

In diesem Abschnitt werden Hydraulikschemata für passive Düsenbaugruppen vorgestellt.

Hydraulischer Anschluss von passiven Düsen über die flexible Leitung DKOL-M8 Ext

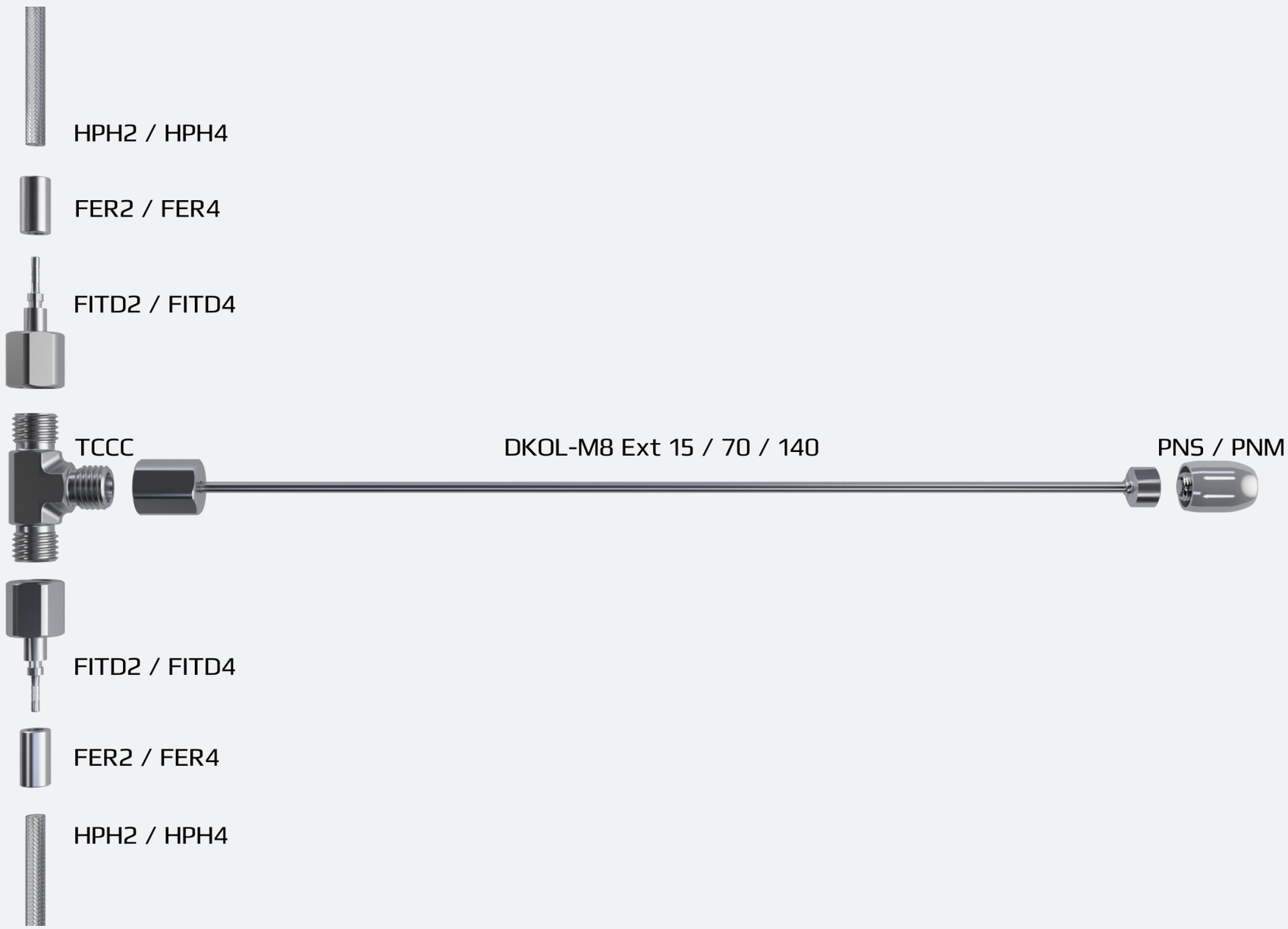

Hydraulischer Anschluss von passiven Düsen über die flexible Leitung DKOL-DKOL Ext und DKOL-M8 Ext

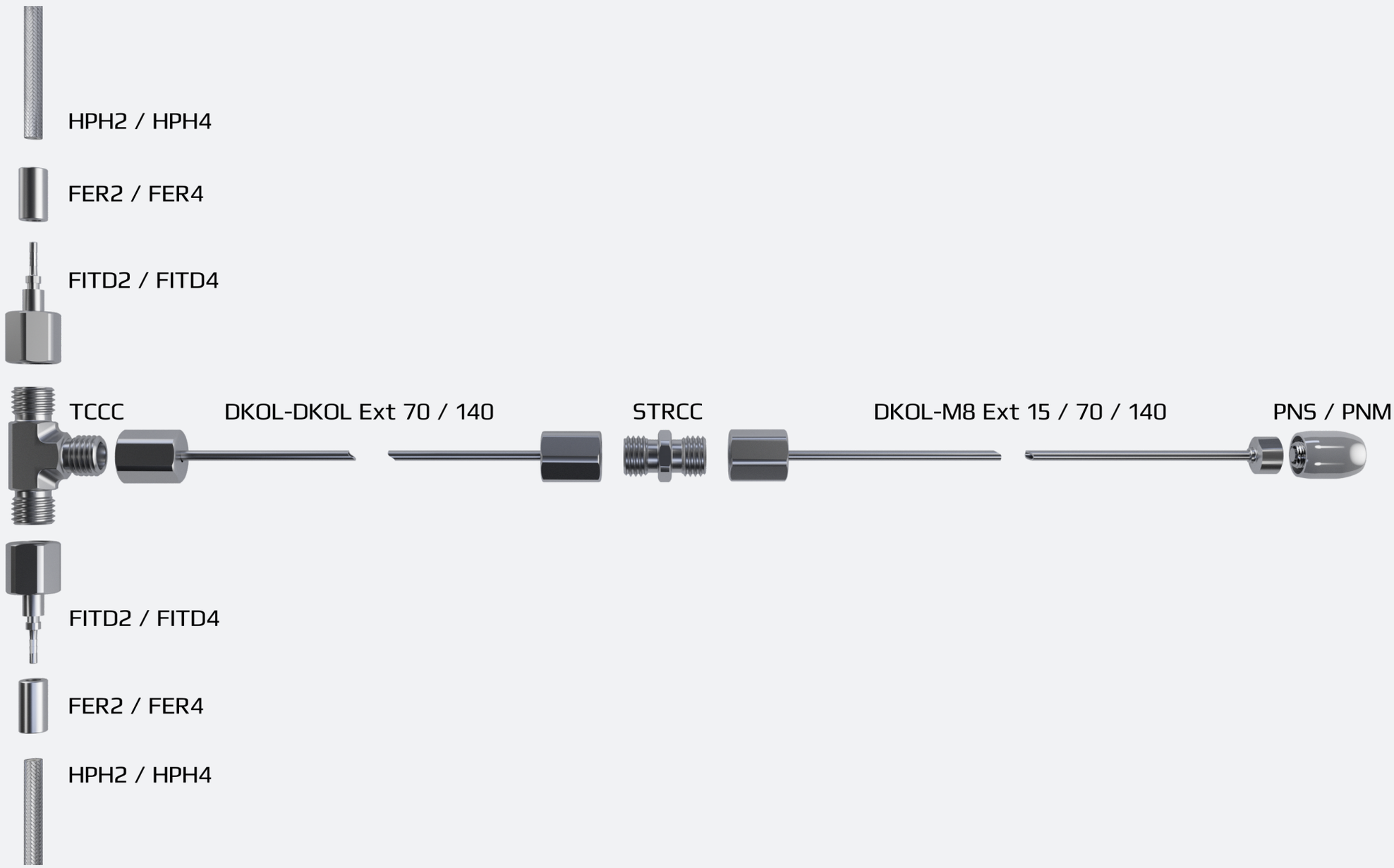

Hydraulikschema für den Anschluss passiver Düsen an den M8 T-Verteiler über den Schlauch DKOL-M8 Ext

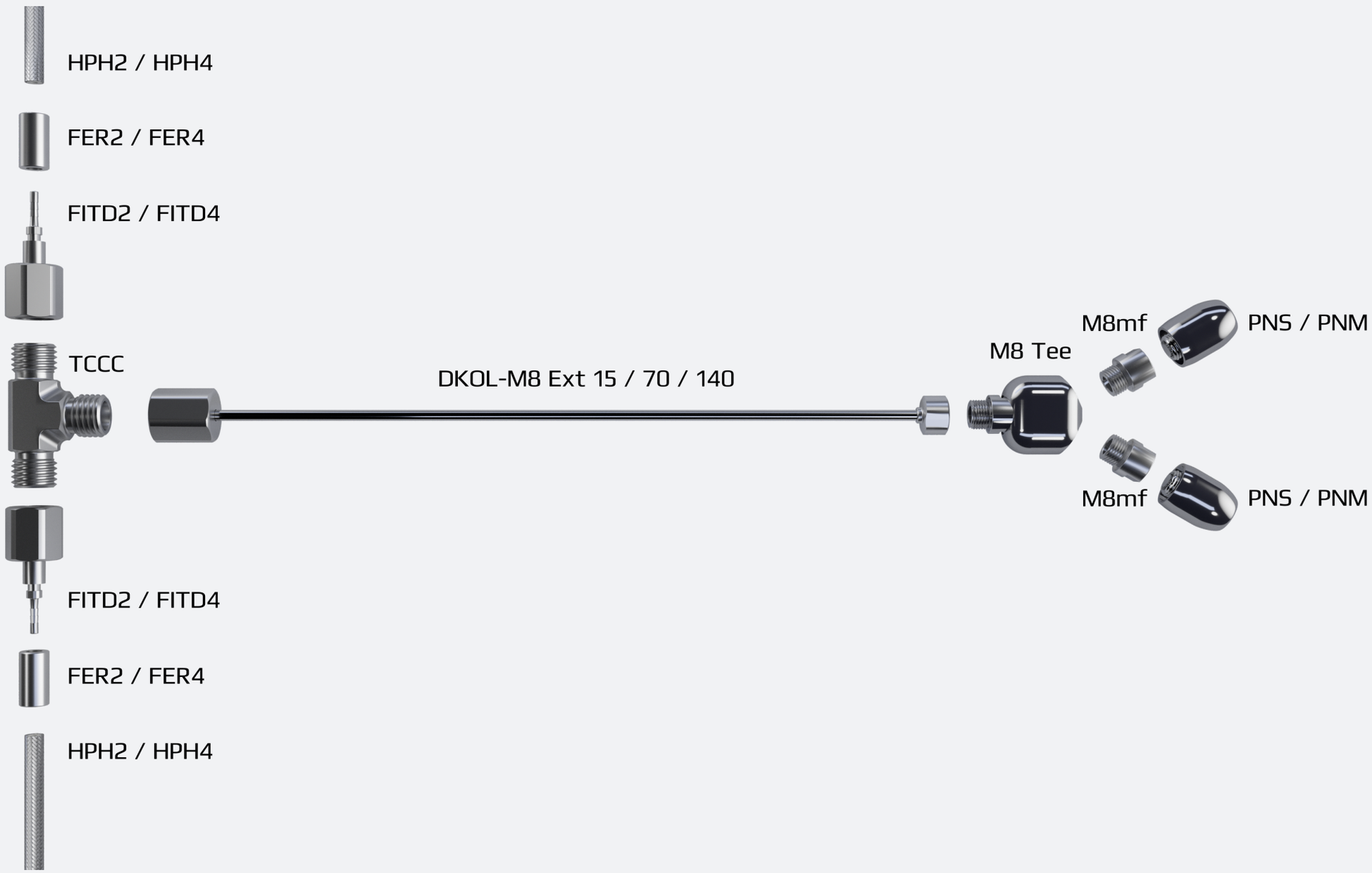

Hydraulikschema für den Anschluss der passiven Düsen an den Verteiler GRM8 über die flexible Leitung DKOL-M8 Ext

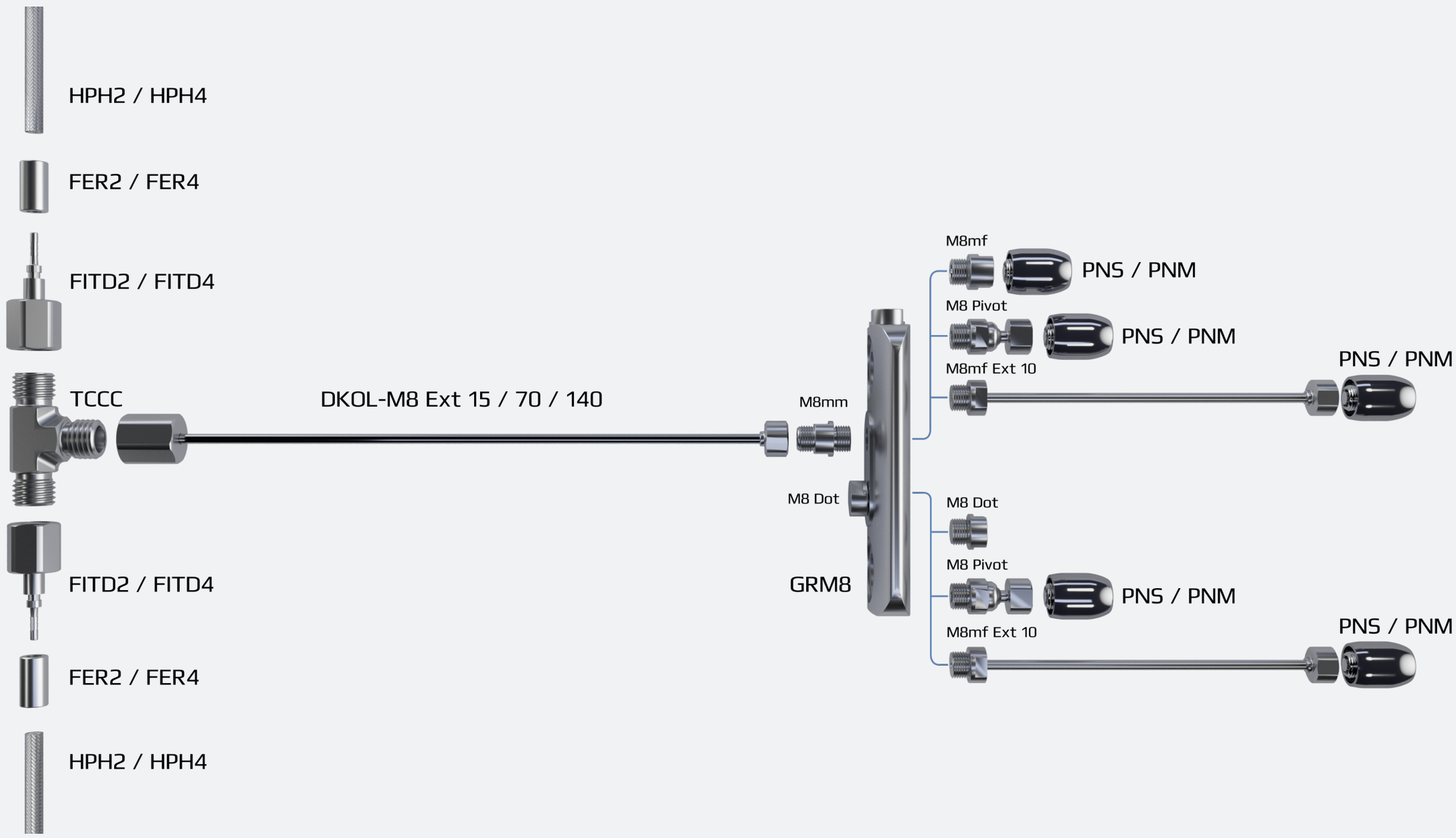

Hydraulikschema für den Anschluss passiver Düsen direkt an den GRM8-Verteiler

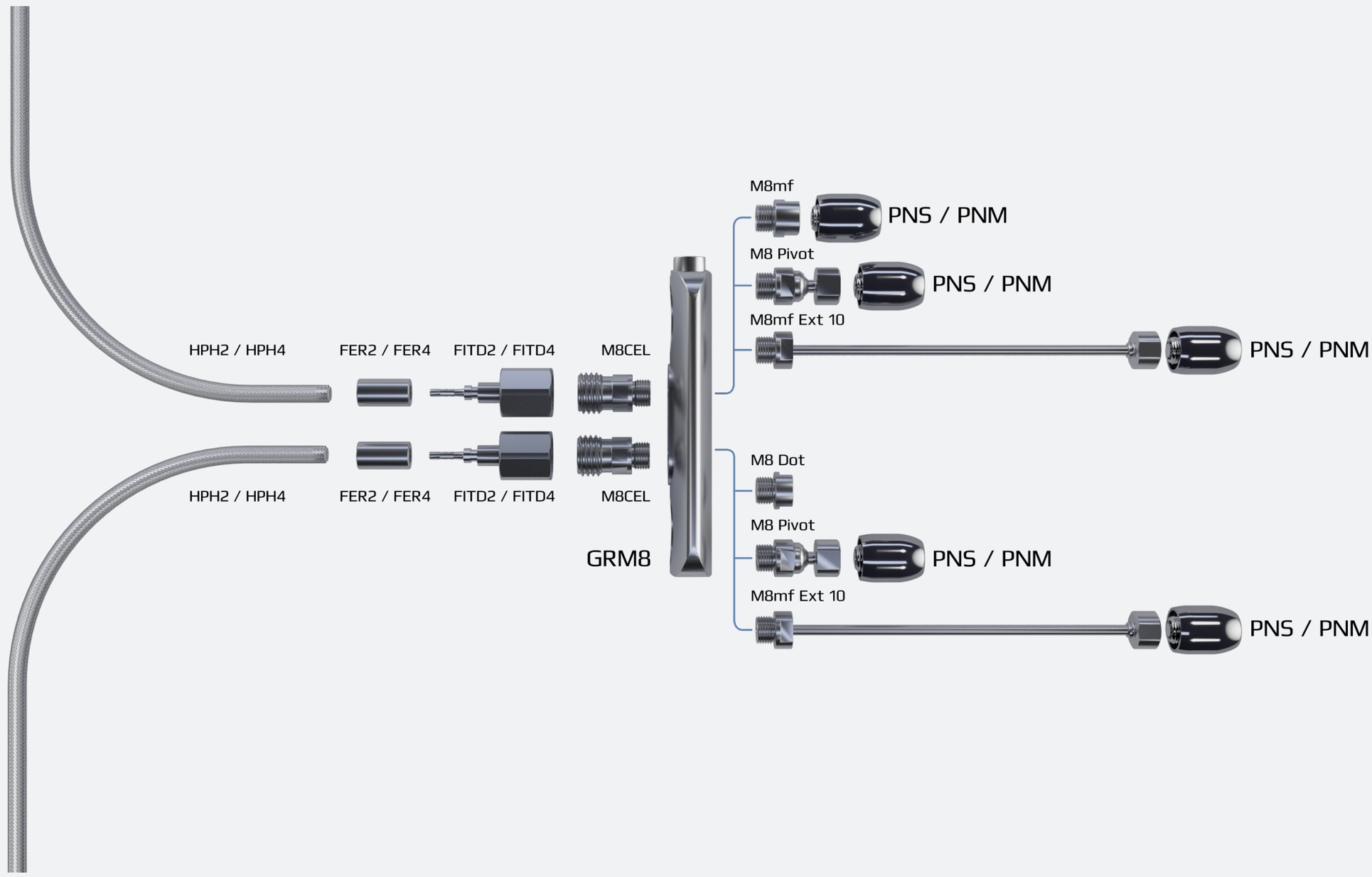

Montageschemata für aktive Düsen

Die Systeme von Liechty bieten die Möglichkeit, verschiedene Arten der Befestigung der Düsen an der Hochdruckleitung zu konfigurieren.

In diesem Abschnitt werden Hydraulikschemata für aktive Düsenbaugruppen vorgestellt.

Hydraulikschema für den Anschluss von aktiven Düsen an das SV-Ventil über die flexible Leitung DKOL-M8 Ext

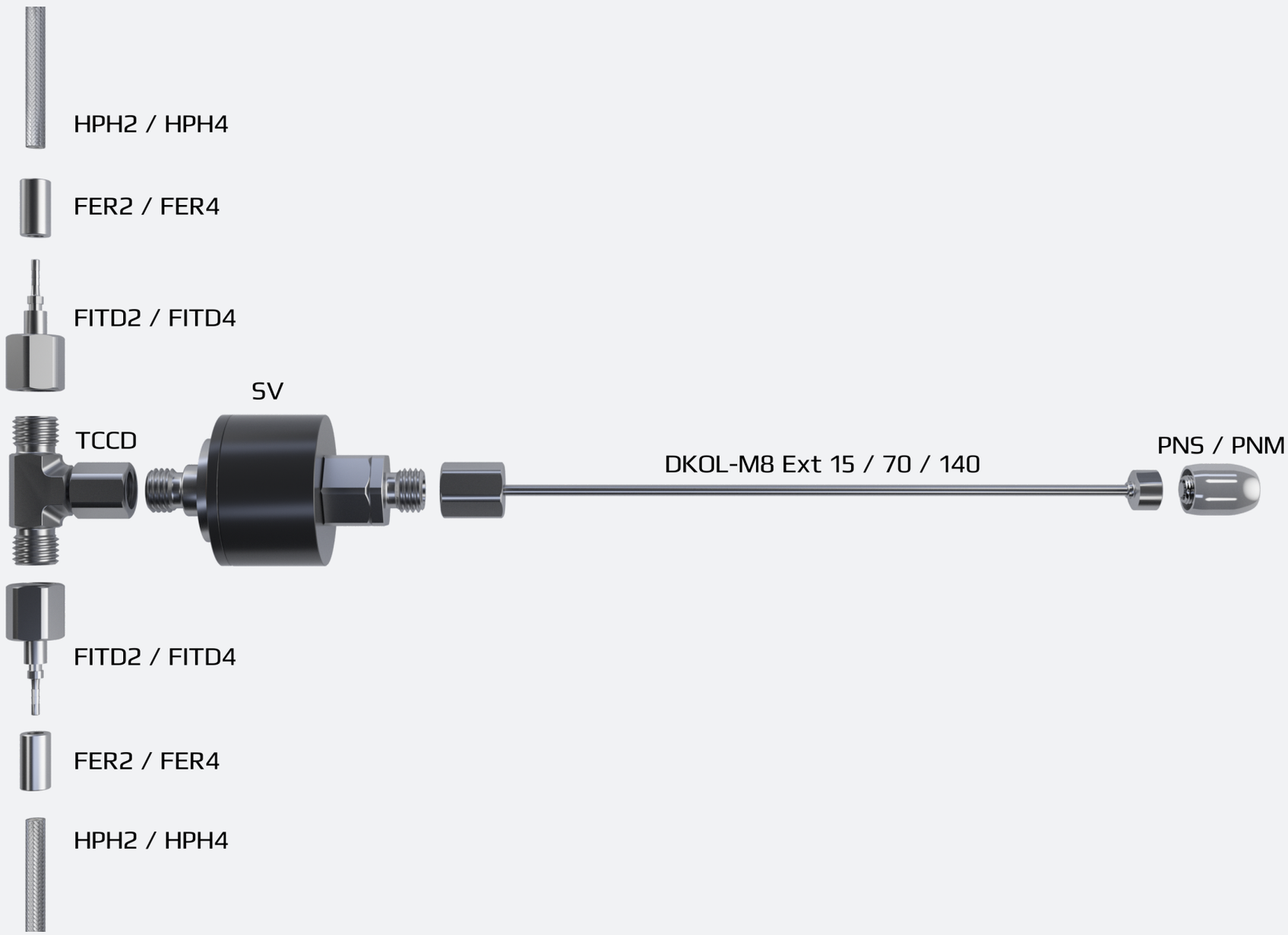

Hydraulikschema für den Anschluss aktiver Düsen an das SV-Ventil über flexible Leitungen DKOL-DKOL Ext und DKOL-M8 Ext

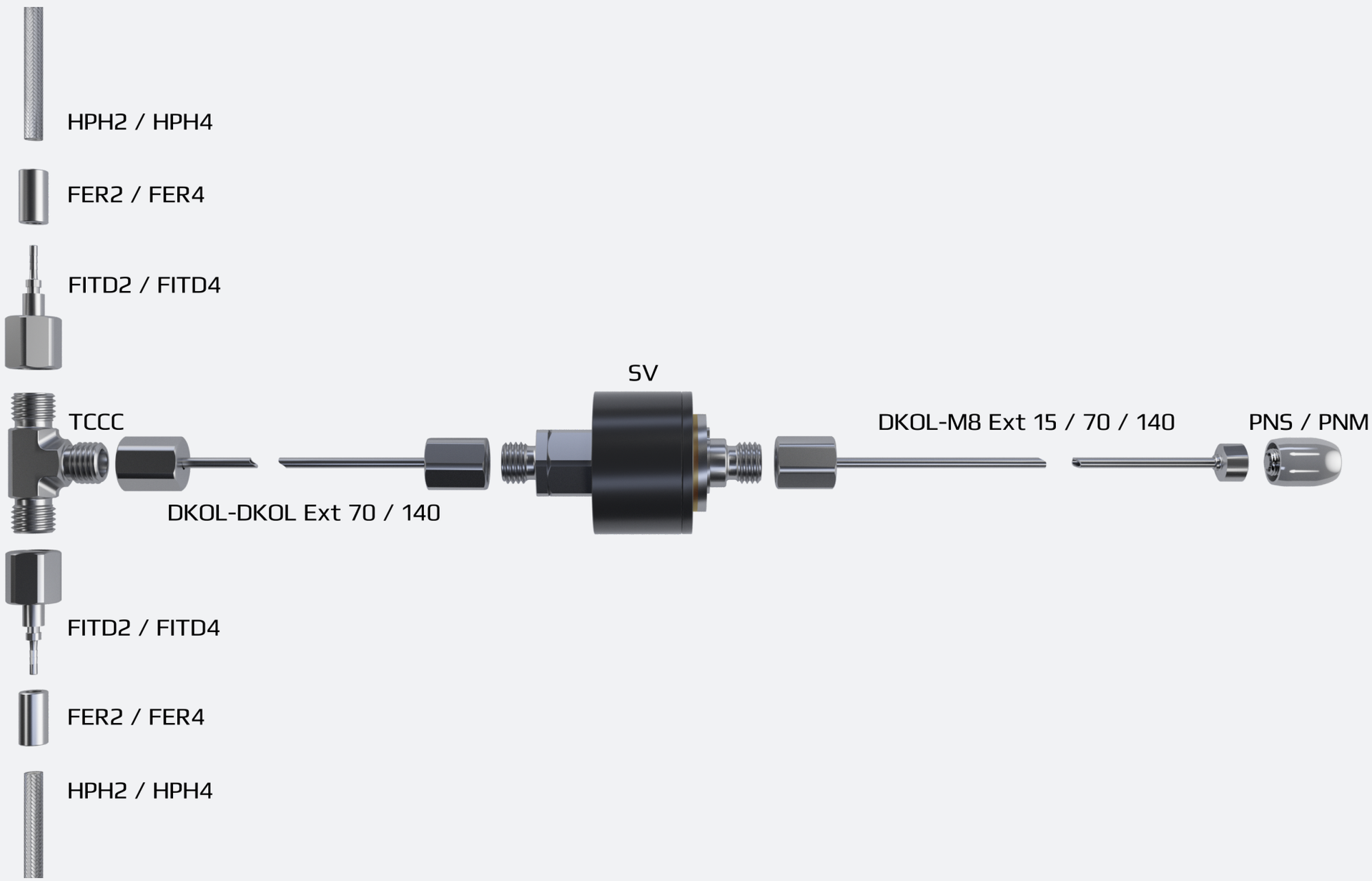

Hydraulikschema für den Anschluss aktiver Düsen an den M8 T-Verteiler über den Schlauch DKOL-M8 Ext

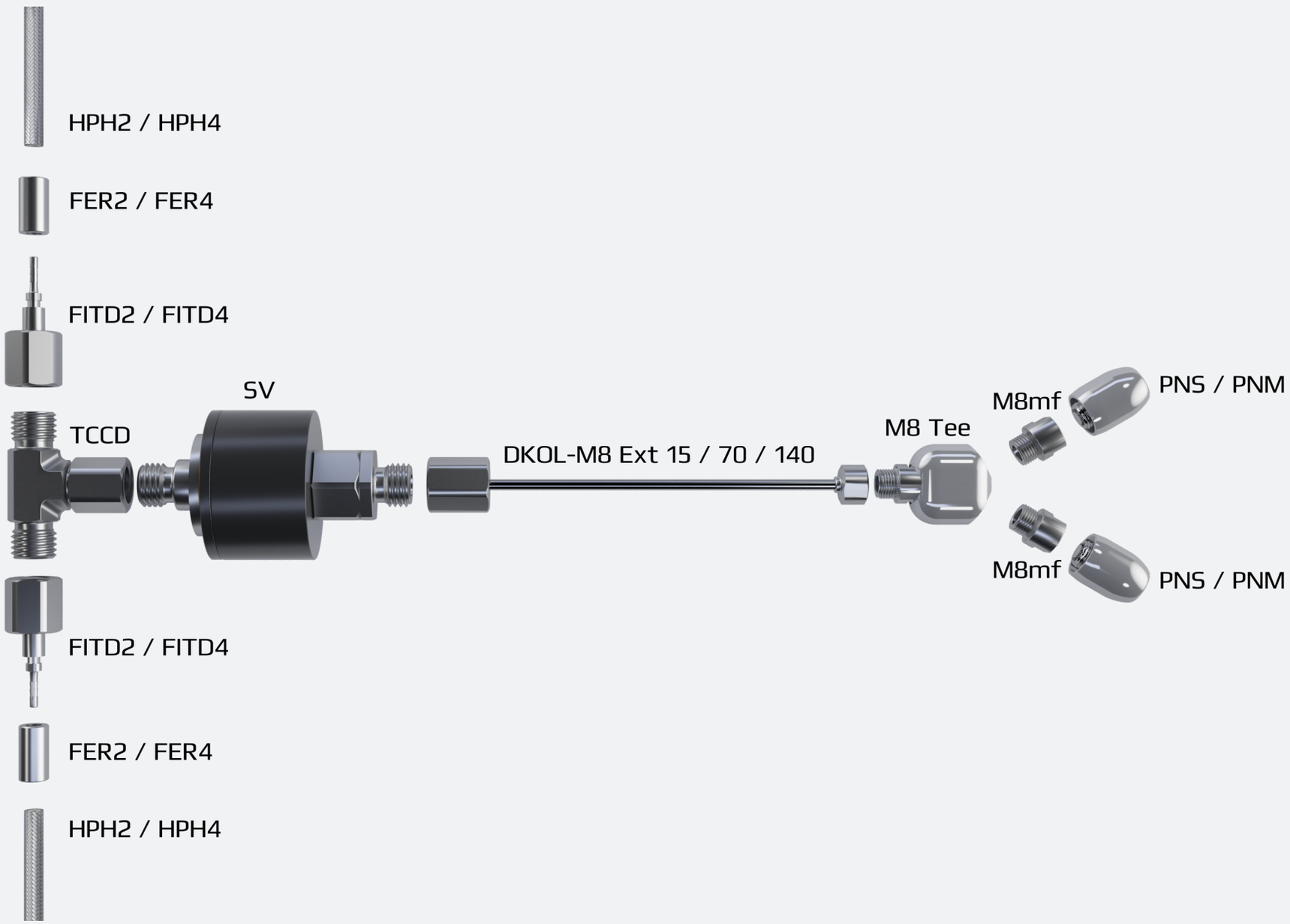

Hydraulikschema für den Anschluss aktiver Düsen an den M8-T-Verteiler über flexible Leitungen DKOL-DKOL Ext und DKOL-M8 Ext

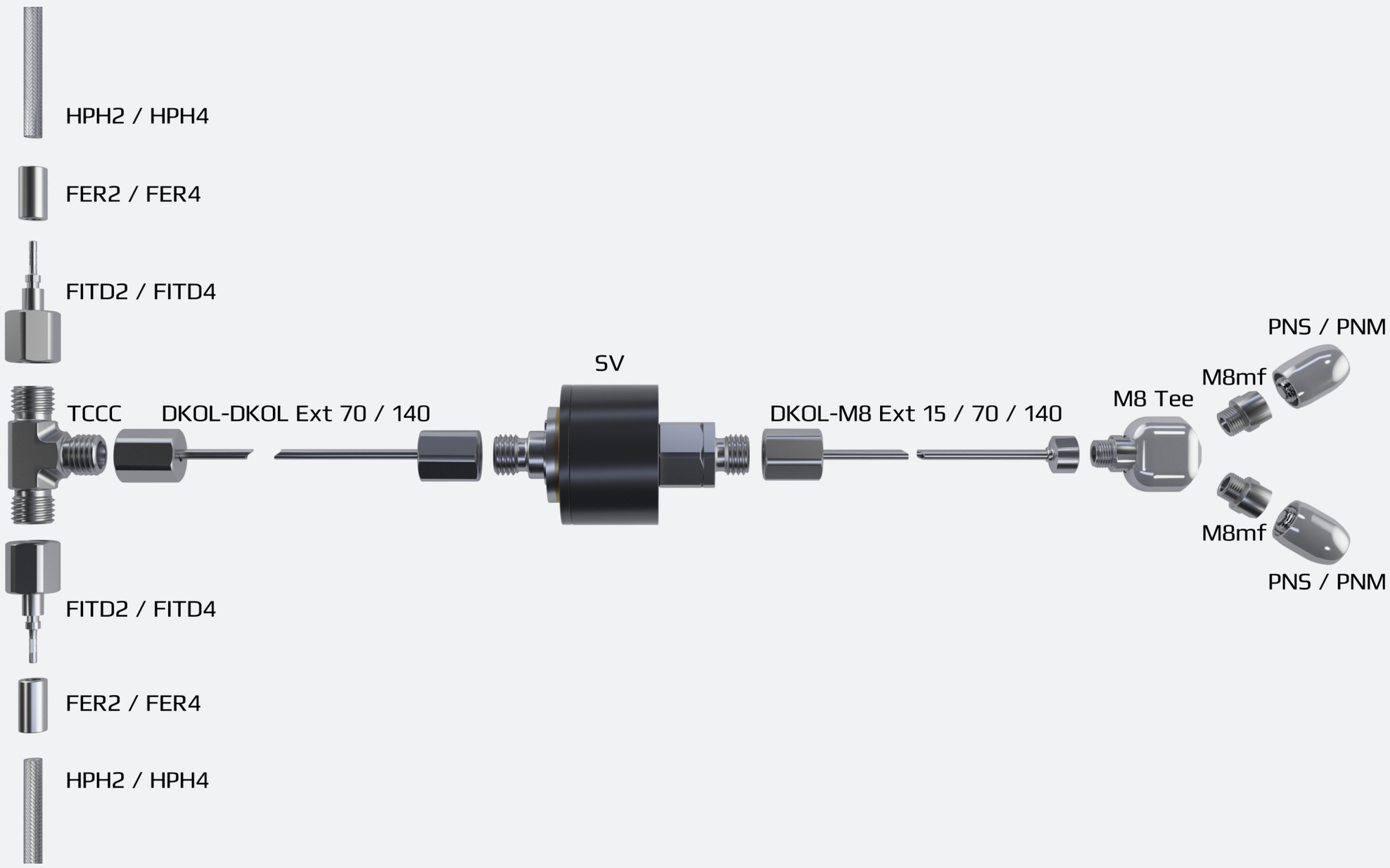

Hydraulikschema für den Anschluss aktiver Düsen an den Verteiler GRM8 über eine flexible Leitung und DKOL-M8 Ext

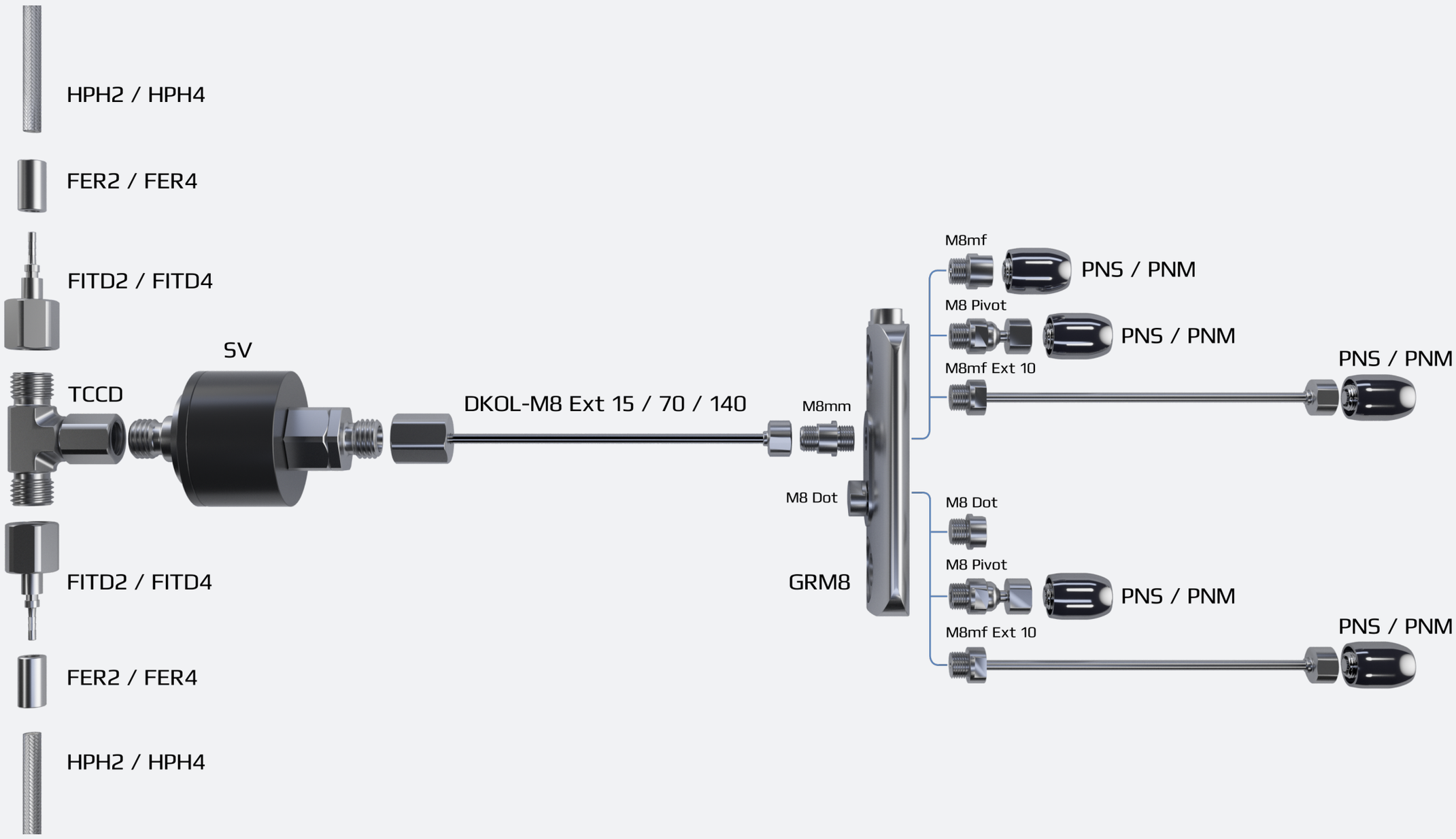
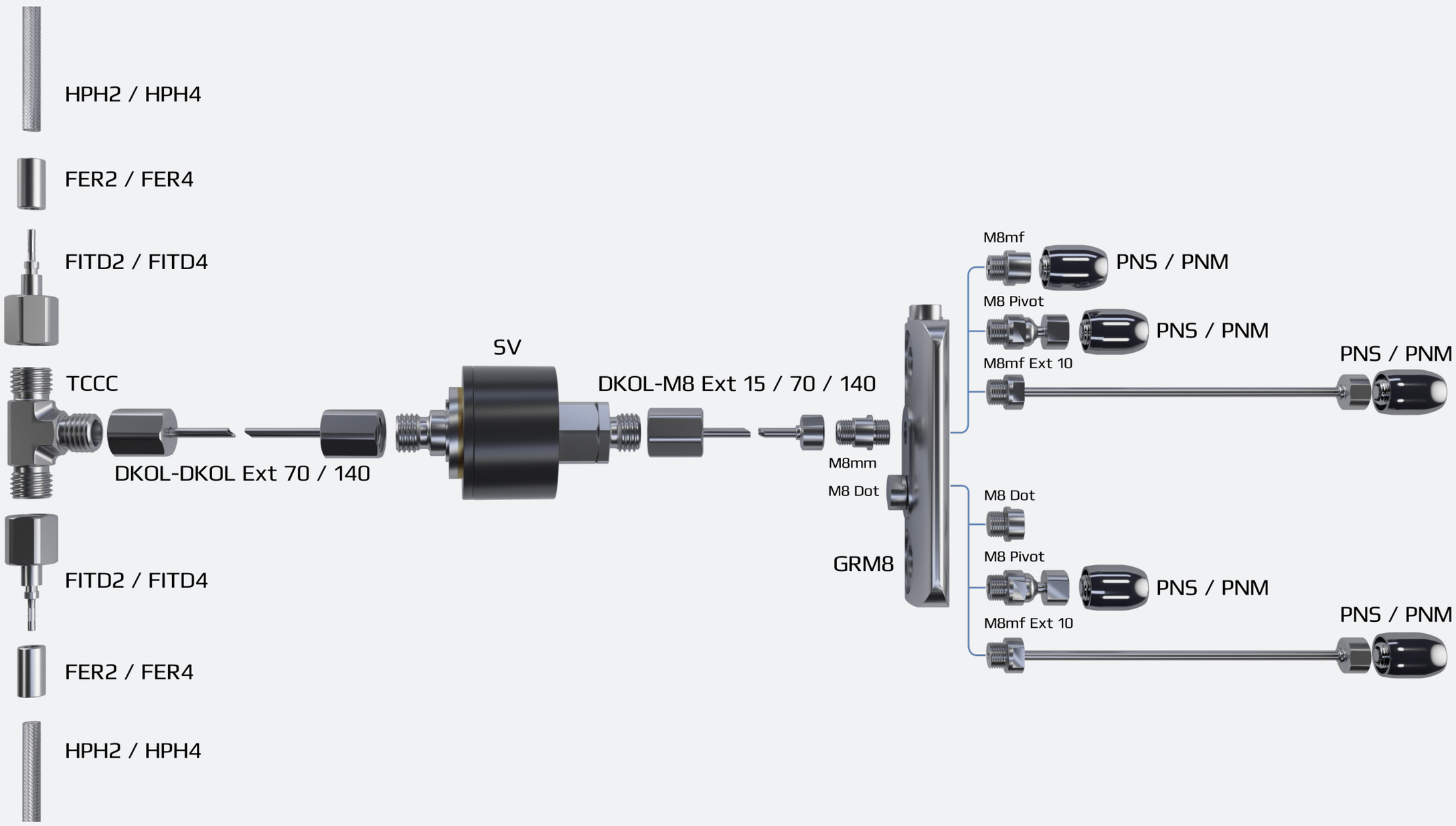
Hydraulikschema für den Anschluss aktiver Düsen an den Verteiler GRM8 über flexible Leitungen DKOL-DKOL Ext und DKOL-M8 Ext