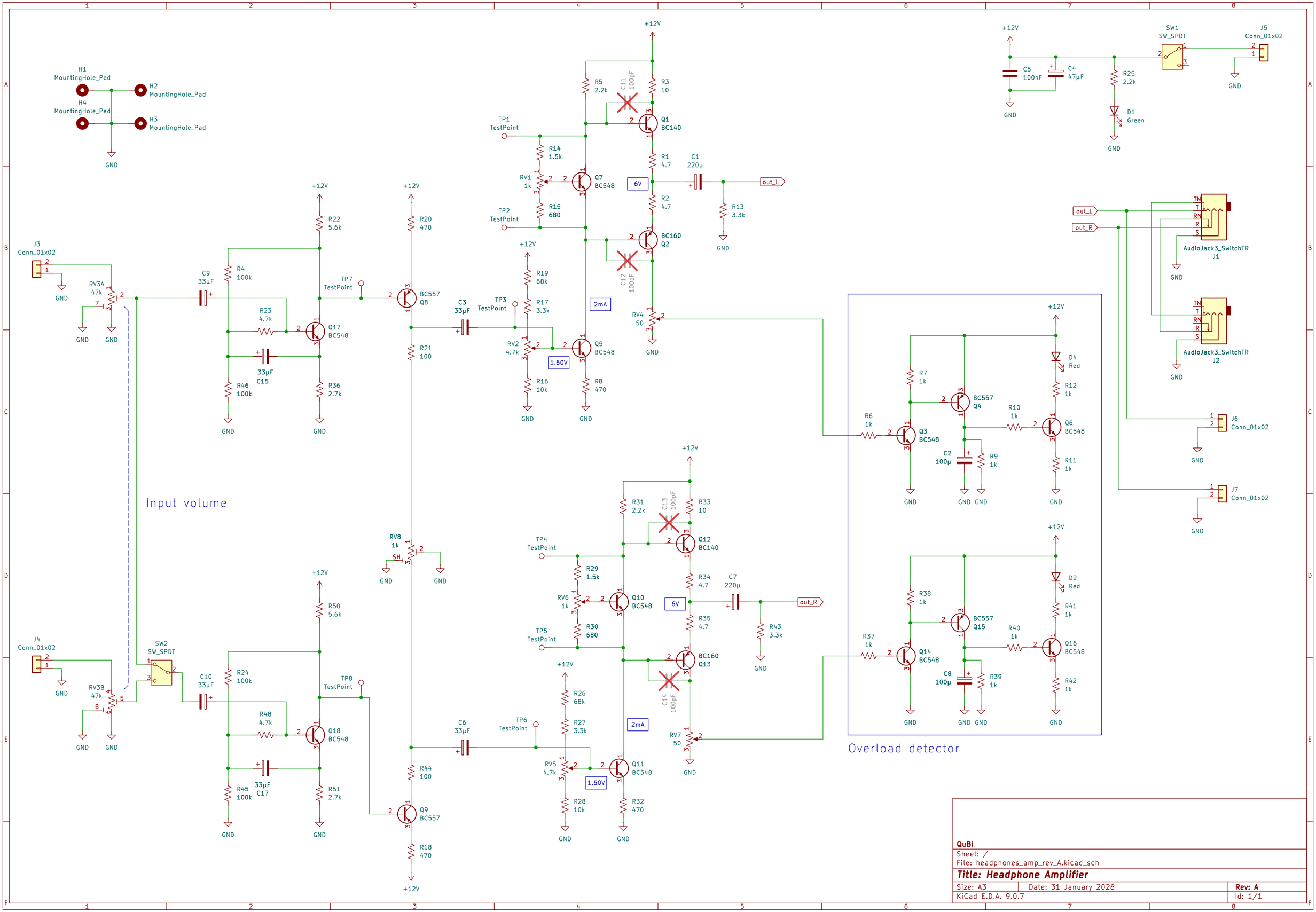
H1 MountingHole_Pad
H2 MountingHole_Pad
H3 MountingHole_Pad
H4 MountingHole_Pad
GND
+12V
J3 Conn_01x02
RV3A 47k
C9 33µF
R4 100k
R23 4.7k
33µF C15
R46 100k
R22 5.6k
R36 2.7k
Q17 BC548
TP7 TestPoint
R20 470
BC557 Q8
R21 100
C3 33µF
TP3 TestPoint
R19 68k
R17 3.3k
RV2 4.7k
1.60V
R16 10k
Q5 BC548
R8 470
R5 2.2k
C11 100pF
R3 10
Q1 BC140
TP1 TestPoint
R14 1.5k
RV1 1k
Q7 BC548
R15 680
TP2 TestPoint
R1 4.7
6V
C1 220µ
out_L
R13 3.3k
R2 4.7
BC160 Q2
C12 100pF
2mA
RV4 50
Input volume
J4 Conn_01x02
RV3B 47k
SW2 SW_SPDT
C10 33µF
R24 100k
R48 4.7k
33µF C17
R45 100k
R50 5.6k
R51 2.7k
Q18 BC548
TP8 TestPoint
RV8 1k
SH
R44 100
Q9 BC557
R18 470
C6 33µF
TP6 TestPoint
R26 68k
R27 3.3k
RV5 4.7k
1.60V
R28 10k
Q11 BC548
R32 470
2mA
R31 2.2k
C13 100pF
R33 10
Q12 BC140
TP4 TestPoint
R29 1.5k
RV6 1k
Q10 BC548
R30 680
TP5 TestPoint
R34 4.7
6V
C7 220µ
out_R
R35 4.7
R43 3.3k
BC160 Q13
C14 100pF
RV7 50
Overload detector
R7 1k
BC557 Q4
R6 1k
Q3 BC548
C2 100µ
R9 1k
R10 1k
Q6 BC548
D4 Red
R12 1k
R11 1k
R38 1k
BC557 Q15
R37 1k
Q14 BC548
C8 100µ
R39 1k
R40 1k
Q16 BC548
D2 Red
R41 1k
R42 1k
C5 100nF
C4 47µF
R25 2.2k
D1 Green
SW1 SW_SPDT
J5 Conn_01x02
AudioJack3_SwitchTR J1
AudioJack3_SwitchTR J2
J6 Conn_01x02
J7 Conn_01x02
QuBi
Sheet: /
File: headphones_amp_rev_A.kicad_sch
Title: Headphone Amplifier
Size: A3
Date: 31 January 2026
Rev: A
KiCad E.D.A. 9.0.7
Id: 1/1