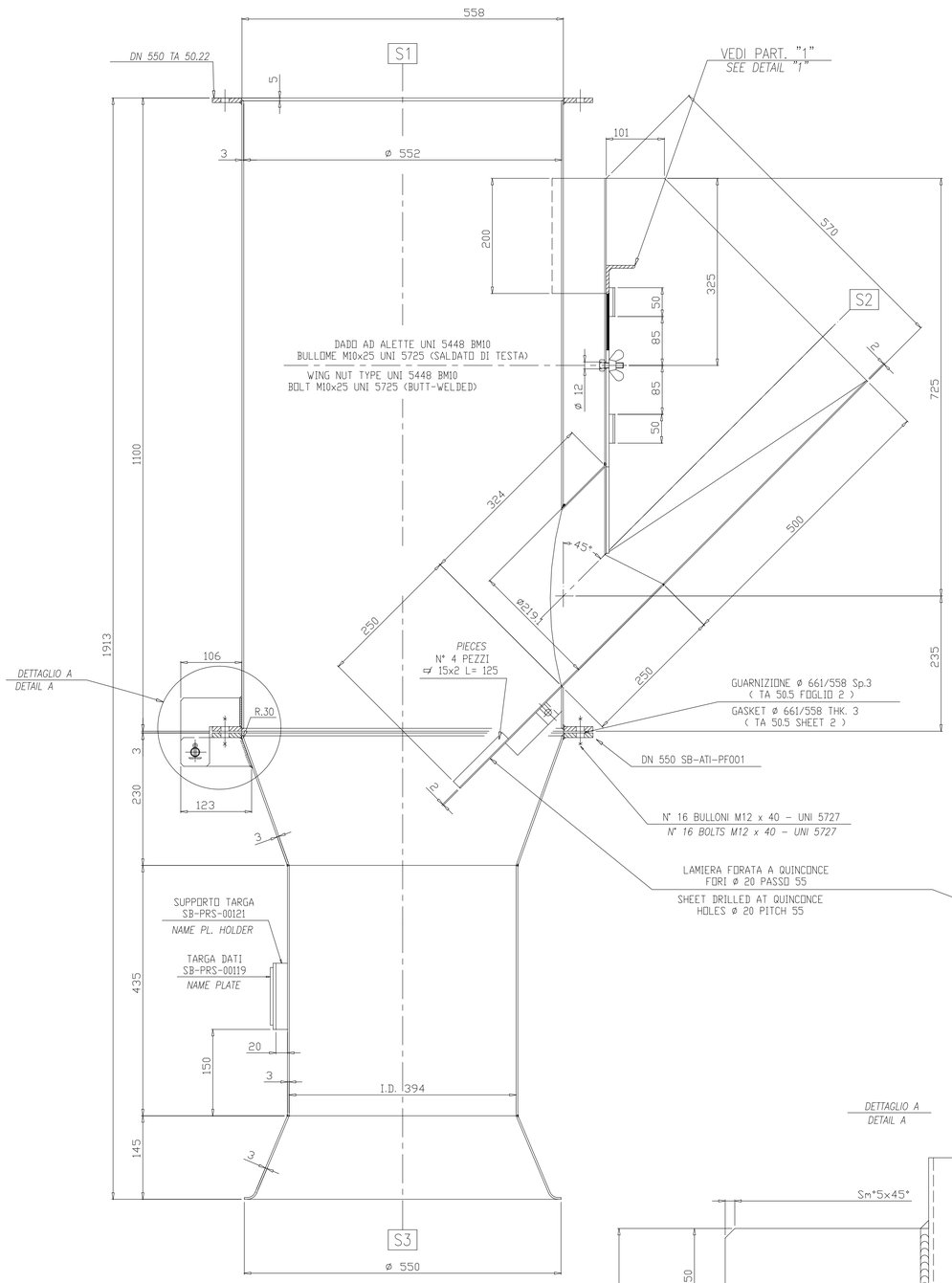

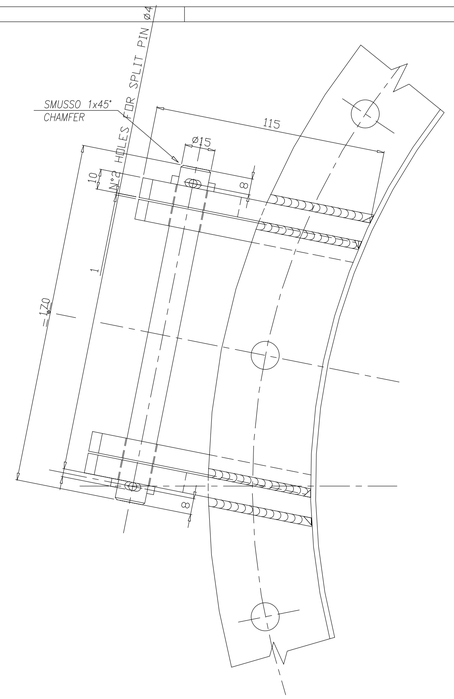

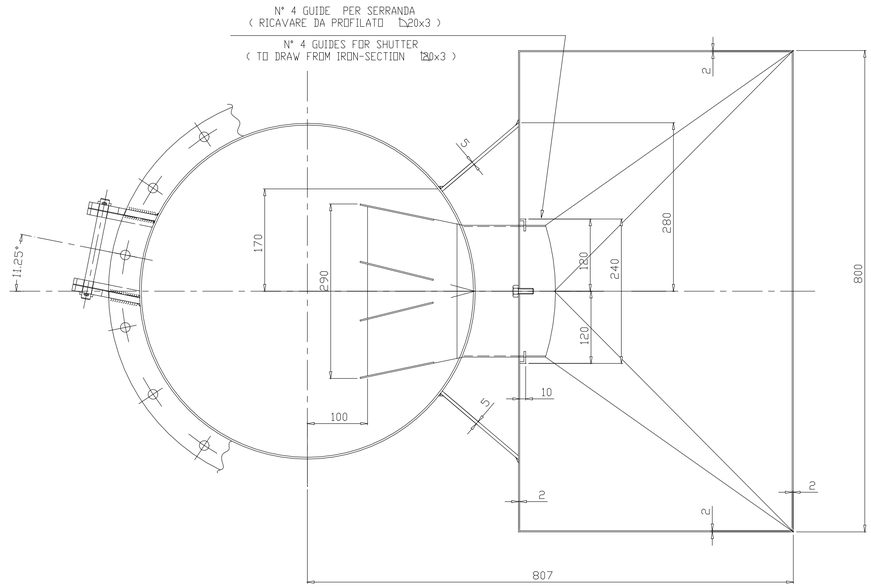

PARTICOLARE "1"

DETAIL "1"

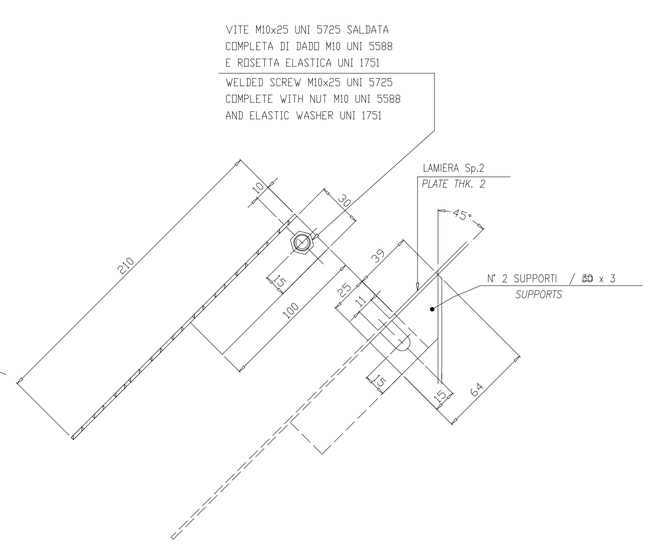

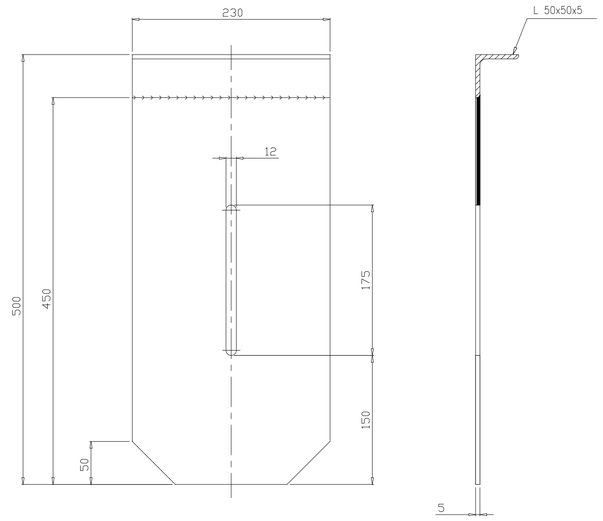

DETTAGLIO A

DETAIL A

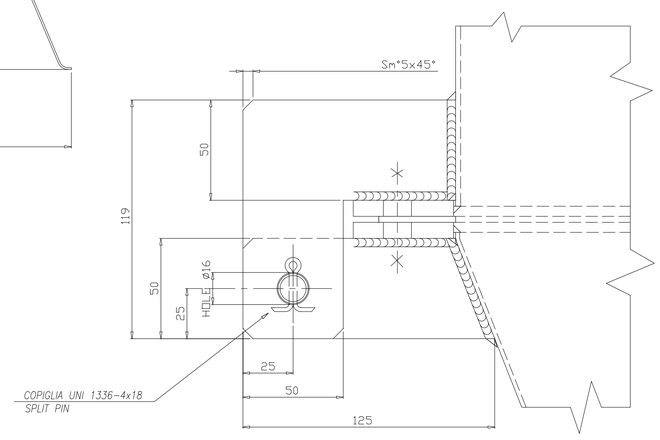

GENERAL REMARKS ACCORDING SP 1399

WELDING BEVEL SP. 1344

FOR SUPERFICIAL FINISHING TO SB-ATI-SP002

SEE DATA-SHEET 1E35.35.089 FOR THE APPLICABLE REVISION OF THE ATTACHEMENTS

PESI – Weight	VUOTO / Empty	150~ kg.	COIBENTAZIONE / Insulation	NO~ mm	
	IN ESERCIZIO / Operating	– kg.	CAP. GEOMETRICA / Geometric Cap.	380~ lt	
		– kg.			
	PIENO D'ACQUA / Full of water	– kg.			
FLUIDO E PESO SPECIFICO / Fluid and specific gravity		Kg/dm3	AIR+ DET.POWD.		
EFFICIENZA DELLE SALDATURE / Joint efficiency			0,7		
TEMPERATURA DI PROGETTO / Design temperature		°C	60		
TEMPERATURA DI ESERCIZIO / Operating temperature		°C	40		
PRESSIONE DI PROVA IDRAULICA / Hydrostatic test pressure		Bar (g)	–		
PRESSIONE DI PROGETTO / Design pressure		Bar (g)	−0,02/+0,4		
PRESSIONE DI ESERCIZIO / Operating pressure		Bar (g)	−0,01		
DATI DI PROGETTO / Design data			MANTELLO / Shell	TUBI / Tubes	CAMICIA / Jacket
ENTE COLLAUDATORE / Inspection Institute			CUSTOMER		
NORME / Code			STD. BALLESTRA		

PLATES								A 240 – 304
FLANGES								A 240 – 304
BOLTS								S.S. 304
GASKET								NEOPREME
MATERIAL								
S3	1	ø550			A DISEGNO / AS DRAWING			ENTRATA ARIA / AIR INLET
S2	1	570 x800			A DISEGNO / AS DRAWING			CARICAMENTO / CHARGING
S1	1	550			SB-ATI-PF001			ASPIRAZIONE / SUCTION
POS. / Item	N°	DN		PN	TIPO / Type			SERVIZIO / Service
MANTELLO – Shell								
CONNESSIONI – Connection								

REVISION Revisione	REVISION HISTORY Storia delle revisioni	DRAWN. Autore	DATE Data
0	ISSUED FOR CONSTRUCTION	G.R.	24/11/09

The master version of this document is stored as a digital file in a database. Approval process is digitally managed and no signature is visible on the document.
L'originale del presente documento risiede in un database digitale. Il processo di approvazione è gestito via software e le forme non sono visibili sul documento.

desmet ballestra

Desmet Ballestra s.p.a.
MILANO – Italy

JOB / Commessa	1E35	DRAWING Nr. / Disegno Nr.	1E35–30–089–1
PLANT / Impianto	SLS drying unit	CUSTOMER Nr. / Nr. Cliente	—
TITLE / Titolo	AIR LIFT CHARGING HOPPER	SHEET / Foglio	
		SCALA / Scala	–
		ITEM / Posizione	77V3
		REFERENCE DWG. / Riferimento dwg.	2E26–30–013/1

We reserve the ownership under the law of this drawing with prohibition of even partial reproduction and to make it known it third persons without our written authorization.
L'originale del presente documento risiede in un database digitale.Il processo di approvazione è gestito via software e le forme non sono visibili sul documento.