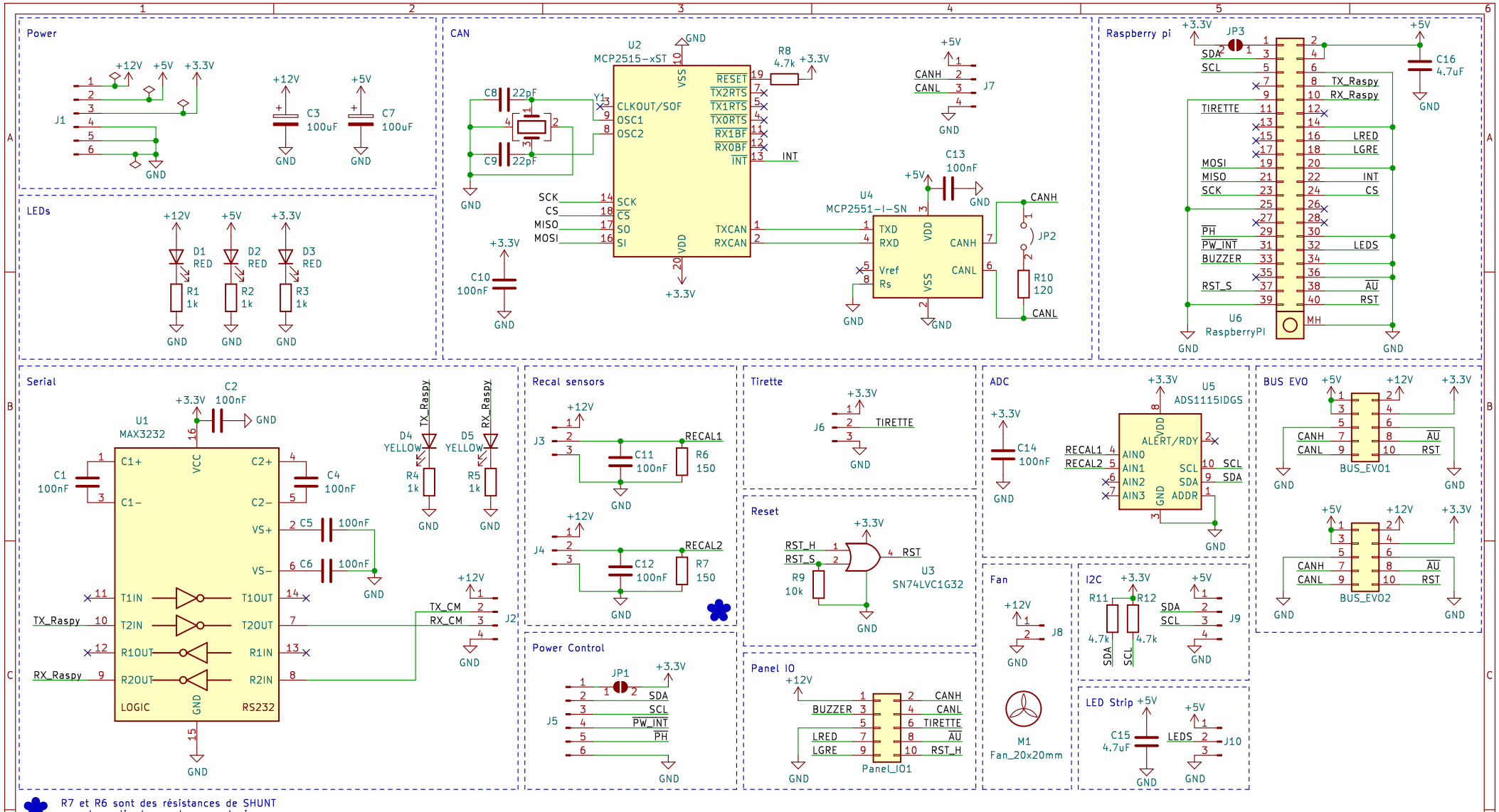

R7 et R6 sont des résistances de SHUNT pour la sortie des capteurs analogiques pour le recalage (WTT12L-A2533).

Ces capteurs ont une sortie qui varie de 3.5mA à 20mA, ce qui donne en signal avec une resistance de 150 ohms 3V max en entrée de l'ADC.

Evolutek<< & Coffee Machine

Sheet: /
File: CarteIO_V6.kicad_sch

Title: CarteIO Raspberry Pi

Size: A4	Date: 2023-03-08	**Rev: V6.0**
KiCad E.D.A. kicad (6.0.11)		Id: 1/1