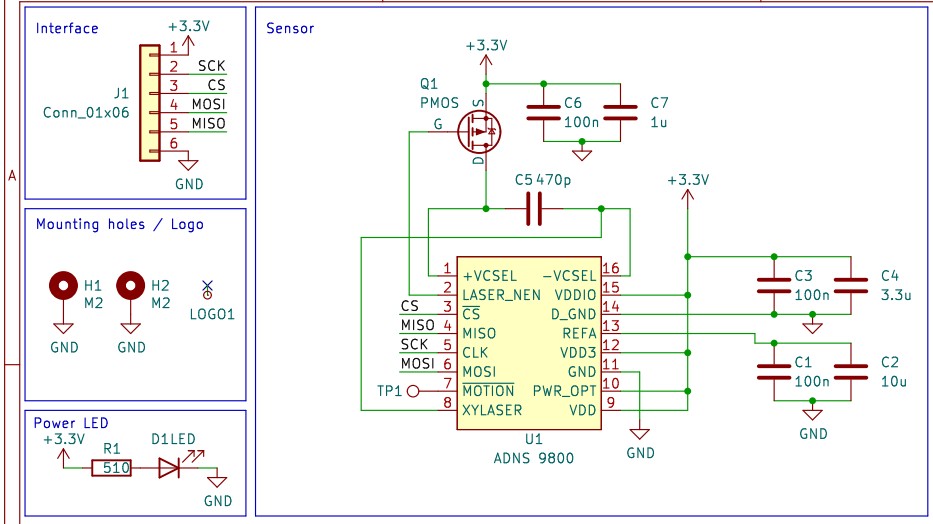

Evolutek<<

Sheet:
File: module-optique.kicad_sch

Title: Module Optique

Size: A4	Date: 2023-09-20	Rev: V1.0
KiCad E.D.A. kicad 7.0.6		Id: 1/1