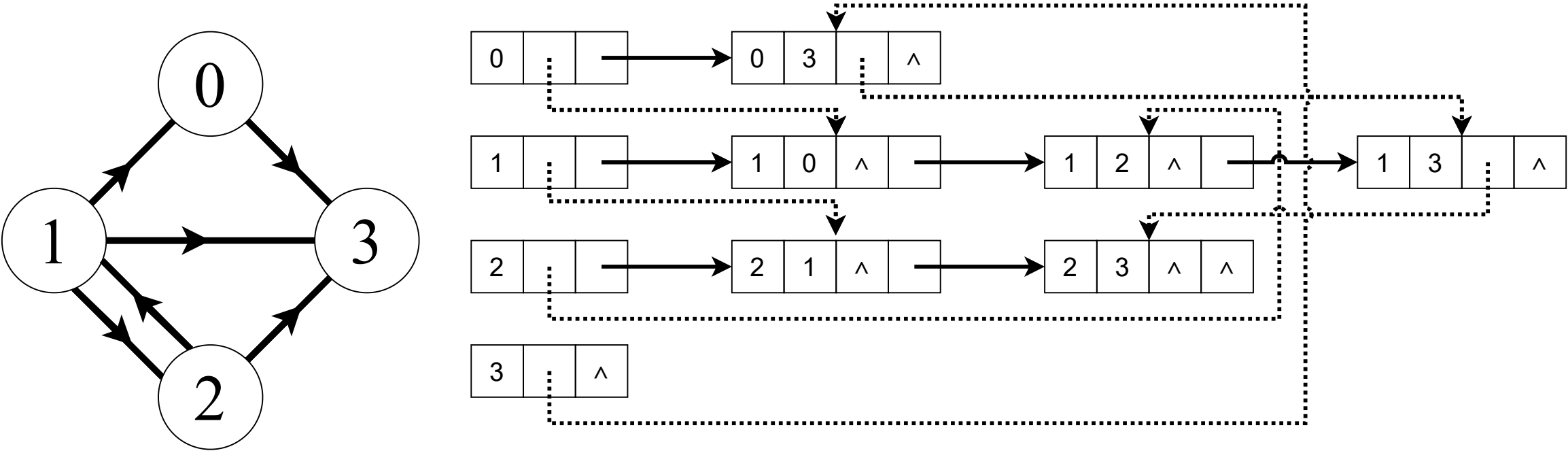
0
1
2
3
0
0 3 ^
1
1 0 ^
1 2 ^
1 3 ^
2
2 1 ^
2 3 ^ ^
3
^