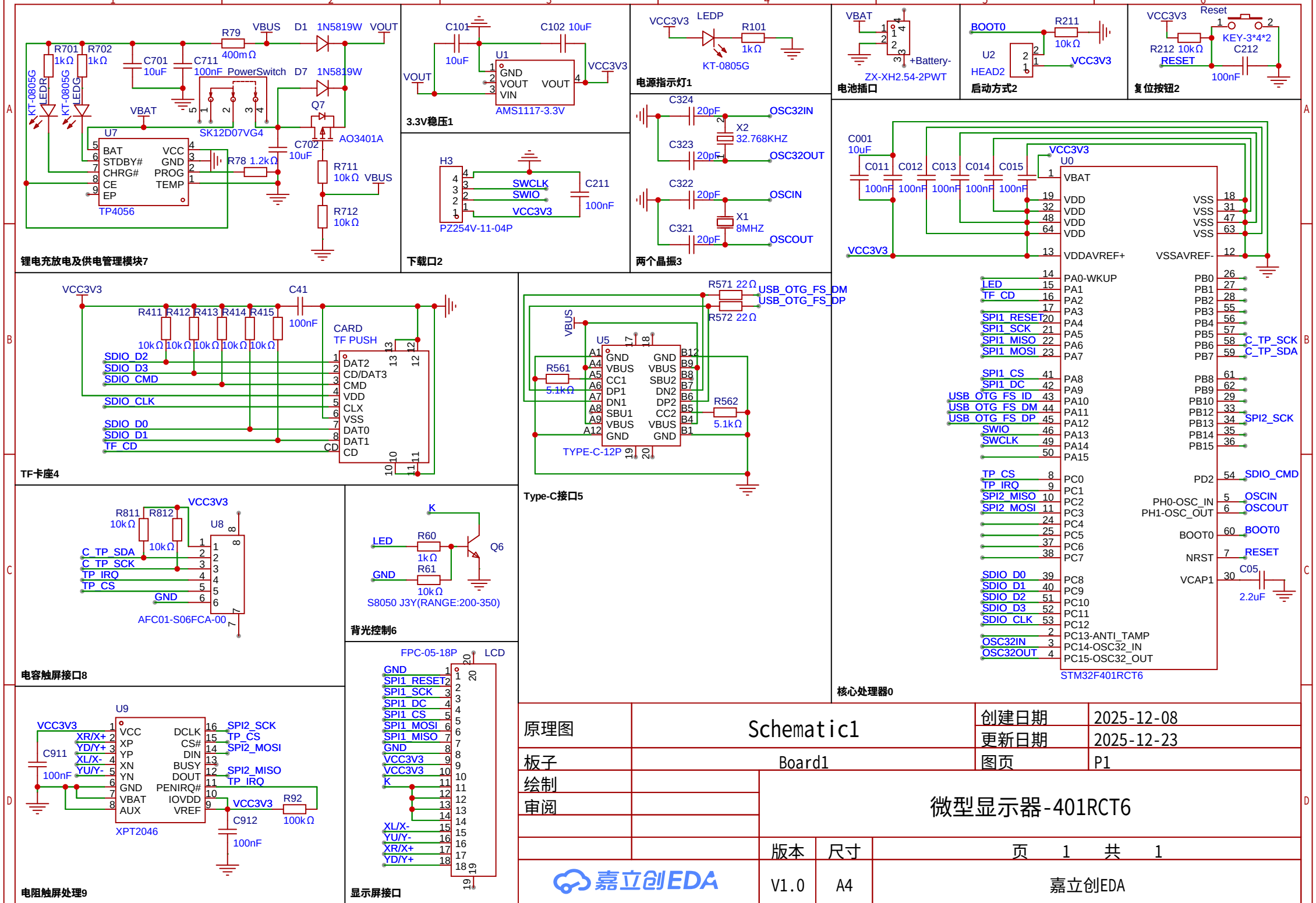
锂电充放电及供电管理模块7
TP4056
U7
BAT
STDBY#
CHRG#
CE
EP
VCC
GND
PROG
TEMP
R701 1kΩ
R702 1kΩ
KT-0805G LEDR
KT-0805G LEDG
C701 10uF
C711 100nF
R79 400mΩ
VBUS
D1 1N5819W
VOUT
PowerSwitch
D7 1N5819W
SK12D07VG4
Q7
AO3401A
C702 10uF
R78 1.2kΩ
R711 10kΩ
R712 10kΩ
3.3V稳压1
AMS1117-3.3V
C101 10uF
C102 10uF
U1
GND
VOUT
VIN
VCC3V3
下载口2
H3
PZ254V-11-04P
SWCLK
SWIO
VCC3V3
C211 100nF
电源指示灯1
LEDP
R101 1kΩ
KT-0805G
两个晶振3
C324 20pF
C323 20pF
X2 32.768KHZ
OSC32IN
OSC32OUT
C322 20pF
C321 20pF
X1 8MHZ
OSCIN
OSCOUT
电池插口
VBAT
+Battery-
ZX-XH2.54-2PWT
启动方式2
BOOT0
R211 10kΩ
U2
HEAD2
复位按钮2
Reset
KEY-3*4*2
R212 10kΩ
RESET
C212 100nF
核心处理器0
STM32F401RCT6
C001 10uF
C011 100nF
C012 100nF
C013 100nF
C014 100nF
C015 100nF
U0
VDDAVREF+
VSSAVREF-
PA0-WKUP
PA1
PA2
PA3
PA4
PA5
PA6
PA7
PA8
PA9
PA10
PA11
PA12
PA13
PA14
PA15
PC0
PC1
PC2
PC3
PC4
PC5
PC6
PC7
PC8
PC9
PC10
PC11
PC12
PC13-ANTI_TAMP
PC14-OSC32_IN
PC15-OSC32_OUT
PB0
PB1
PB2
PB3
PB4
PB5
PB6
PB7
PB8
PB9
PB10
PB12
PB13
PB14
PB15
PD2
PH0-OSC_IN
PH1-OSC_OUT
BOOT0
NRST
VCAP1
C05 2.2uF
LED
TF_CD
SPI1_RESET
SPI1_SCK
SPI1_MISO
SPI1_MOSI
SPI1_CS
SPI1_DC
USB_OTG_FS_ID
USB_OTG_FS_DM
USB_OTG_FS_DP
SWIO
SWCLK
TP_CS
TP_IRQ
SPI2_MISO
SPI2_MOSI
SDIO_D0
SDIO_D1
SDIO_D2
SDIO_D3
SDIO_CLK
OSC32IN
OSC32OUT
C_TP_SCK
C_TP_SDA
SPI2_SCK
SDIO_CMD
OSCIN
OSCOUT
TF卡座4
CARD
TF PUSH
C41 100nF
R411 10kΩ
R412 10kΩ
R413 10kΩ
R414 10kΩ
R415 10kΩ
DAT2
CD/DAT3
CMD
VDD
CLX
VSS
DAT0
DAT1
CD
SDIO_D2
SDIO_D3
SDIO_CMD
SDIO_CLK
SDIO_D0
SDIO_D1
TF_CD
Type-C接口5
U5
TYPE-C-12P
R571 22Ω
R572 22Ω
USB_OTG_FS_DM
USB_OTG_FS_DP
R561 5.1kΩ
R562 5.1kΩ
电容触屏接口8
AFC01-S06FCA-00
R811 10kΩ
R812 10kΩ
U8
C_TP_SDA
C_TP_SCK
TP_IRQ
TP_CS
GND
背光控制6
S8050 J3Y(RANGE:200-350)
R60 1kΩ
R61 10kΩ
Q6
电阻触屏处理9
U9
XPT2046
VCC
XP
YP
XN
YN
GND
VBAT
AUX
DCLK
CS#
DIN
BUSY
DOUT
PENIRQ#
IOVDD
VREF
XR/X+
YD/Y+
XL/X-
YU/Y-
C911 100nF
R92 100kΩ
C912 100nF
显示屏接口
FPC-05-18P
LCD
原理图
Schematic1
板子
Board1
绘制
审阅
创建日期
2025-12-08
更新日期
2025-12-23
图页
P1
微型显示器-401RCT6
版本
尺寸
页 1 共 1
V1.0
A4
嘉立创EDA