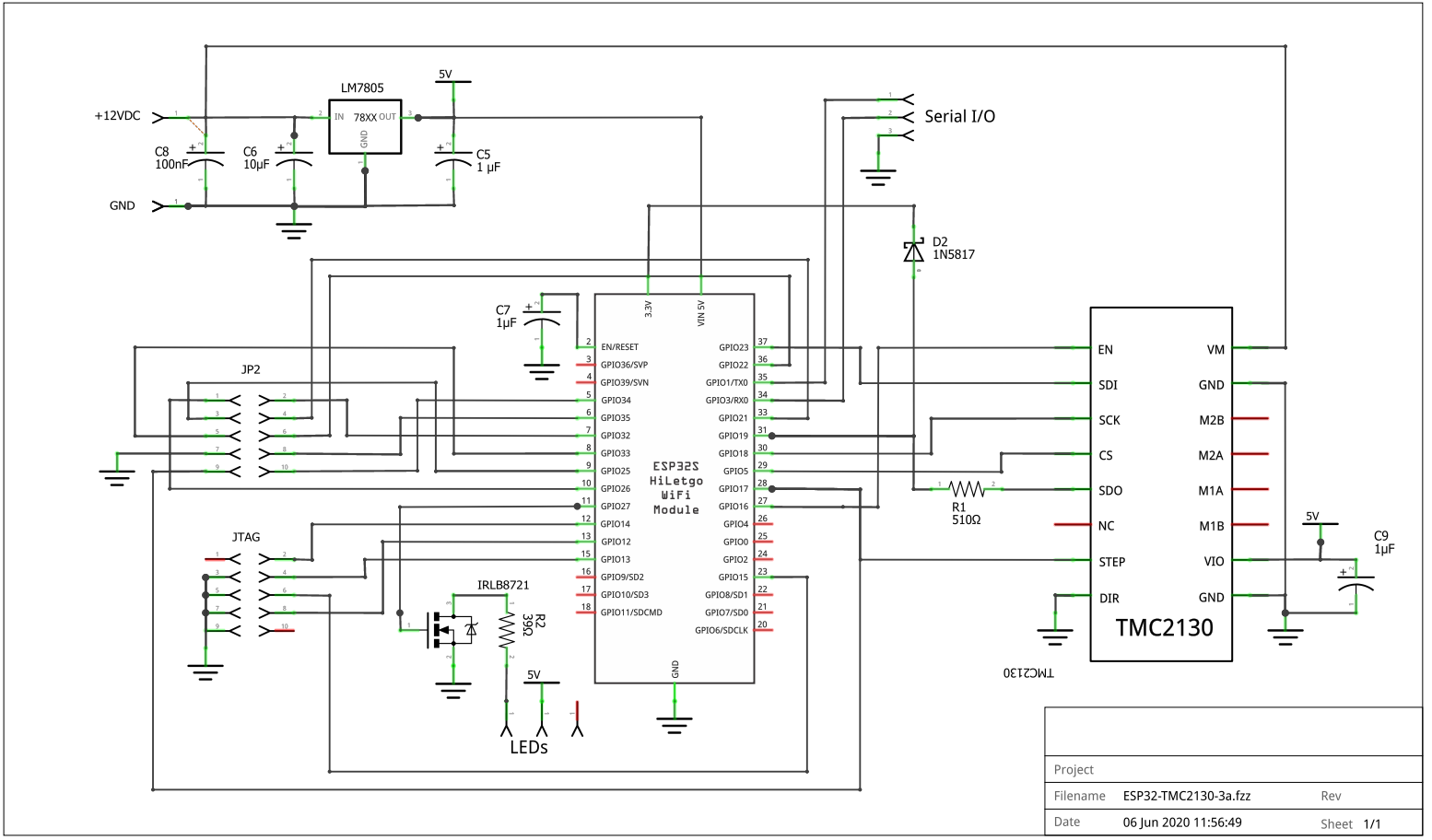
+12VDC
GND
C8
100nF
C6
10µF
LM7805
IN
78XX
OUT
GND
5V
C5
1 µF
Serial I/O
D2
1N5817
C7
1µF
3.3V
VIN 5V
EN/RESET
GPIO36/SVP
GPIO39/SVN
GPIO34
GPIO35
GPIO32
GPIO33
GPIO25
GPIO26
GPIO27
GPIO14
GPIO12
GPIO13
GPIO9/SD2
GPIO10/SD3
GPIO11/SDCMD
GPIO23
GPIO22
GPIO1/TX0
GPIO3/RX0
GPIO21
GPIO19
GPIO18
GPIO5
GPIO17
GPIO16
GPIO4
GPIO0
GPIO2
GPIO15
GPIO8/SD1
GPIO7/SD0
GPIO6/SDCLK
GND
ESP32S
HiLetgo
WiFi
Module
JP2
JTAG
IRLB8721
R2
392
5V
LEDs
R1
510Ω
EN
SDI
SCK
CS
SDO
NC
STEP
DIR
VM
GND
M2B
M2A
M1A
M1B
VIO
GND
TMC2130
5V
C9
1µF
TMC2130
Project
Filename
ESP32-TMC2130-3a.fzz
Rev
Date
06 Jun 2020 11:56:49
Sheet
1/1
fritzing