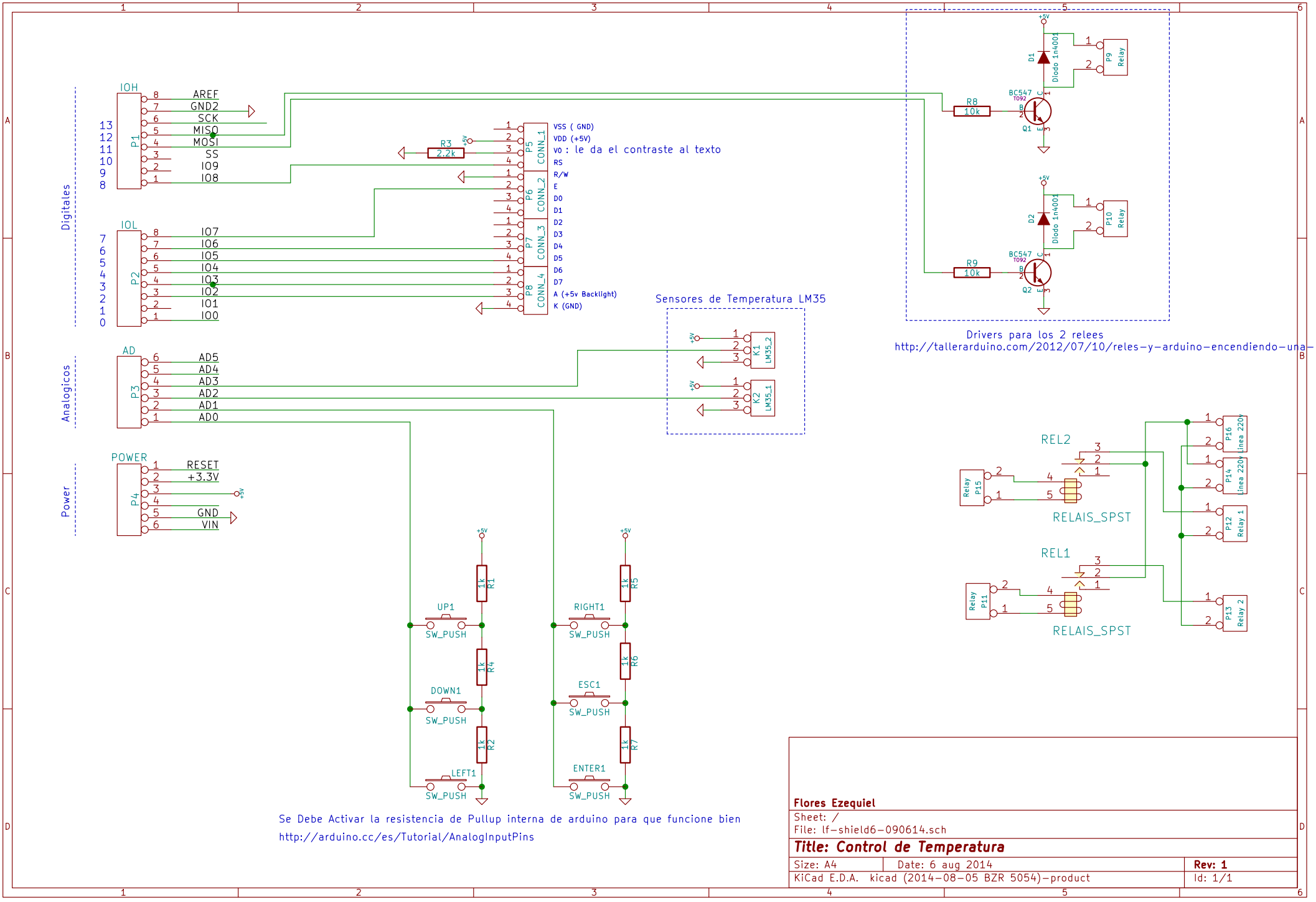
Digitales
Analogicos
Power
IOH
P1
AREF
GND2
SCK
MISO
MOSI
SS
IO9
IO8
IOL
P2
IO7
IO6
IO5
IO4
IO3
IO2
IO1
IO0
AD
P3
AD5
AD4
AD3
AD2
AD1
AD0
POWER
P4
RESET
+3.3V
GND
VIN
R3
2.2k
P5 CONN_1
P6 CONN_2
P7 CONN_3
P8 CONN_4
VSS (GND)
VDD (+5V)
V0 : le da el contraste al texto
RS
R/W
E
D0
D1
D2
D3
D4
D5
D6
D7
A (+5v Backlight)
K (GND)
Sensores de Temperatura LM35
K1 LM35_2
K2 LM35_1
R8
10k
R9
10k
BC547
Q1
Q2
D1
D2
Diodo 1n4001
P9 Relay
P10 Relay
Drivers para los 2 relees
http://tallerarduino.com/2012/07/10/reles-y-arduino-encendiendo-una-bombill
REL2
REL1
RELAIS_SPST
Relay P15
Relay P11
P16 Linea 220V
P14 Linea 220V
P12 Relay 1
P13 Relay 2
UP1
DOWN1
LEFT1
RIGHT1
ESC1
ENTER1
SW_PUSH
R1 1k
R2 1k
R4 1k
R5 1k
R6 1k
R7 1k
Se Debe Activar la resistencia de Pullup interna de arduino para que funcione bien
http://arduino.cc/es/Tutorial/AnalogInputPins
Flores Ezequiel
Sheet: /
File: lf-shield6-090614.sch
Title: Control de Temperatura
Size: A4
Date: 6 aug 2014
Rev: 1
KiCad E.D.A. kicad (2014-08-05 BZR 5054)-product
Id: 1/1