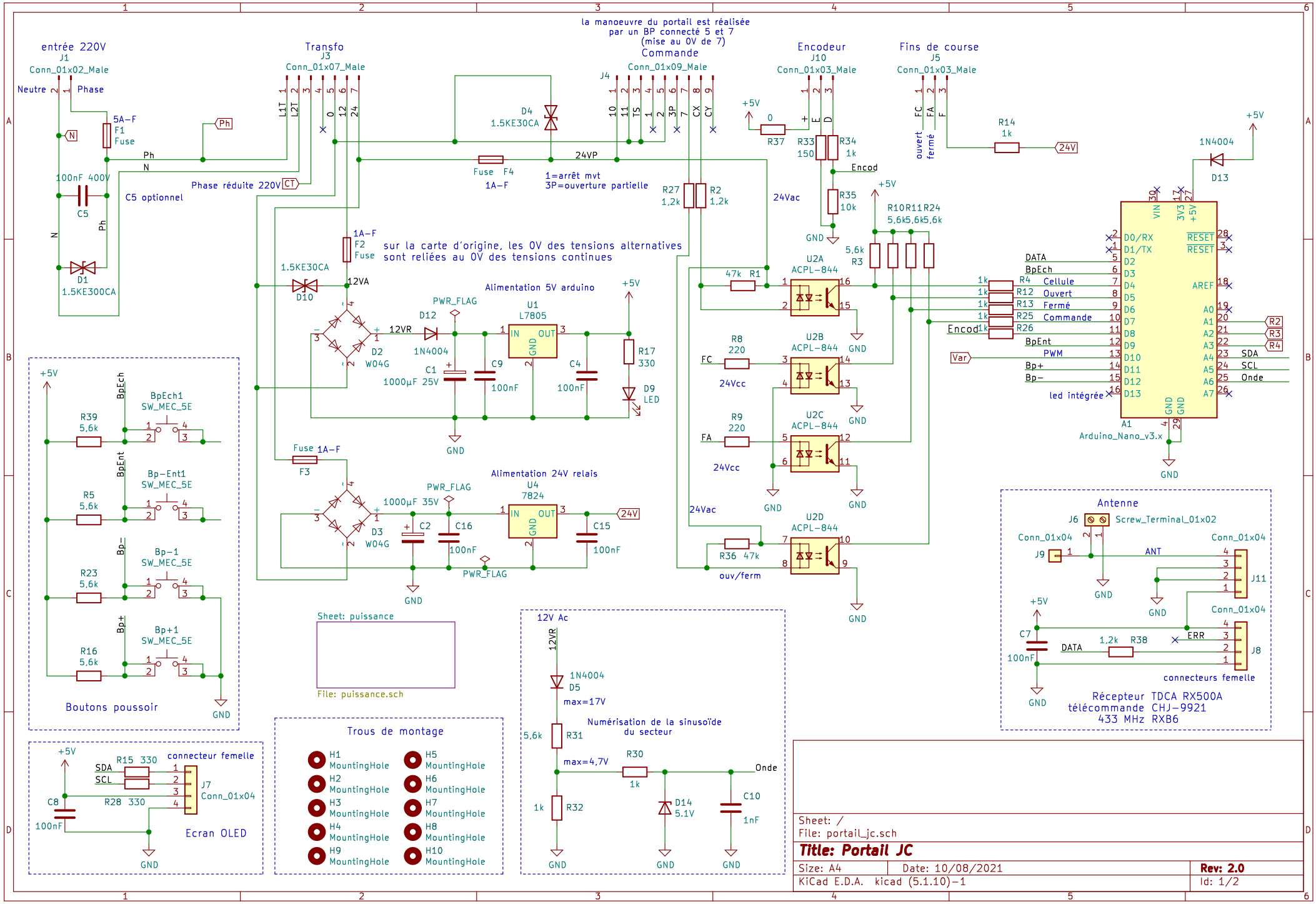
entrée 220V
J1
Conn_01x02_Male
Neutre
Phase
5A-F
F1
Fuse
100nF 400V
C5
C5 optionnel
D1
1.5KE300CA
Transfo
J3
Conn_01x07_Male
Phase réduite 220V
1A-F
F2
Fuse
1.5KE30CA
D10
12VA
la manoeuvre du portail est réalisée
par un BP connecté 5 et 7
(mise au 0V de 7)
Commande
Conn_01x09_Male
D4
1.5KE30CA
Fuse F4
1A-F
24VP
1=arrêt mvt
3P=ouverture partielle
R27
1,2k
R2
1,2k
sur la carte d'origine, les 0V des tensions alternatives
sont reliées au 0V des tensions continues
Alimentation 5V arduino
U1
L7805
PWR_FLAG
D12
1N4004
12VR
D2
W04G
C1
1000µF 25V
C9
100nF
C4
100nF
R17
330
D9
LED
Alimentation 24V relais
U4
7824
Fuse 1A-F
F3
D3
W04G
1000µF 35V
C2
C16
100nF
C15
100nF
24V
Encodeur
J10
Conn_01x03_Male
R37
R33
150
R34
1k
Encod
R35
10k
Fins de course
J5
Conn_01x03_Male
ouvert
fermé
R14
1k
24Vac
R10R11R24
5,6k5,6k5,6k
5,6k
R3
47k R1
U2A
ACPL-844
R8
220
FC
24Vcc
U2B
ACPL-844
R9
220
FA
U2C
ACPL-844
R36 47k
ouv/ferm
U2D
ACPL-844
1N4004
D13
Arduino_Nano_v3.x
A1
DATA
BpEch
Cellule
Ouvert
Fermé
Commande
BpEnt
PWM
Bp+
Bp-
led intégrée
Var
SDA
SCL
Onde
Antenne
J6
Screw_Terminal_01x02
J9
ANT
J11
J8
ERR
1,2k R38
connecteurs femelle
Récepteur TDCA RX500A
télécommande CHJ-9921
433 MHz RXB6
BpEch1
SW_MEC_5E
R39
5,6k
Bp-Ent1
R5
5,6k
Bp-1
R23
5,6k
Bp+1
R16
5,6k
Boutons poussoir
Sheet: puissance
File: puissance.sch
12V Ac
D5
max=17V
R31
5,6k
Numérisation de la sinusoïde
du secteur
max=4,7V
R30
1k
R32
D14
5.1V
C10
1nF
connecteur femelle
R15 330
R28 330
C8
100nF
J7
Conn_01x04
Ecran OLED
Trous de montage
H1 MountingHole
H2 MountingHole
H3 MountingHole
H4 MountingHole
H9 MountingHole
H5 MountingHole
H6 MountingHole
H7 MountingHole
H8 MountingHole
H10 MountingHole
Sheet: /
File: portail_jc.sch
Title: Portail JC
Size: A4
Date: 10/08/2021
Rev: 2.0
KiCad E.D.A. kicad (5.1.10)-1
Id: 1/2

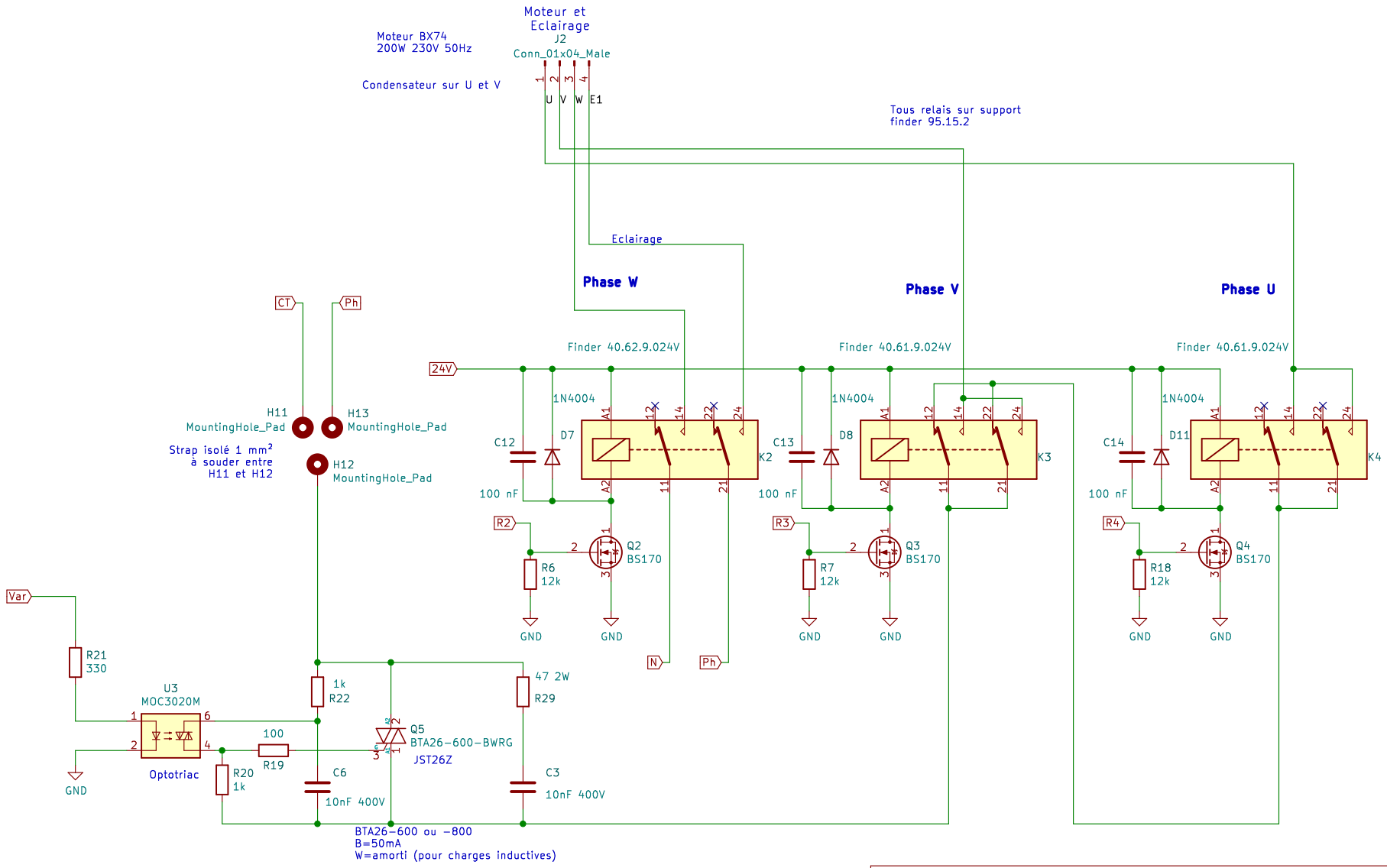

Sheet: /puissance/
File: puissance.sch

Title: Portail JC

Size: A4	Date: 10/08/2021	Rev:
KiCad E.D.A. kicad (5.1.10)-1		Id: 2/2