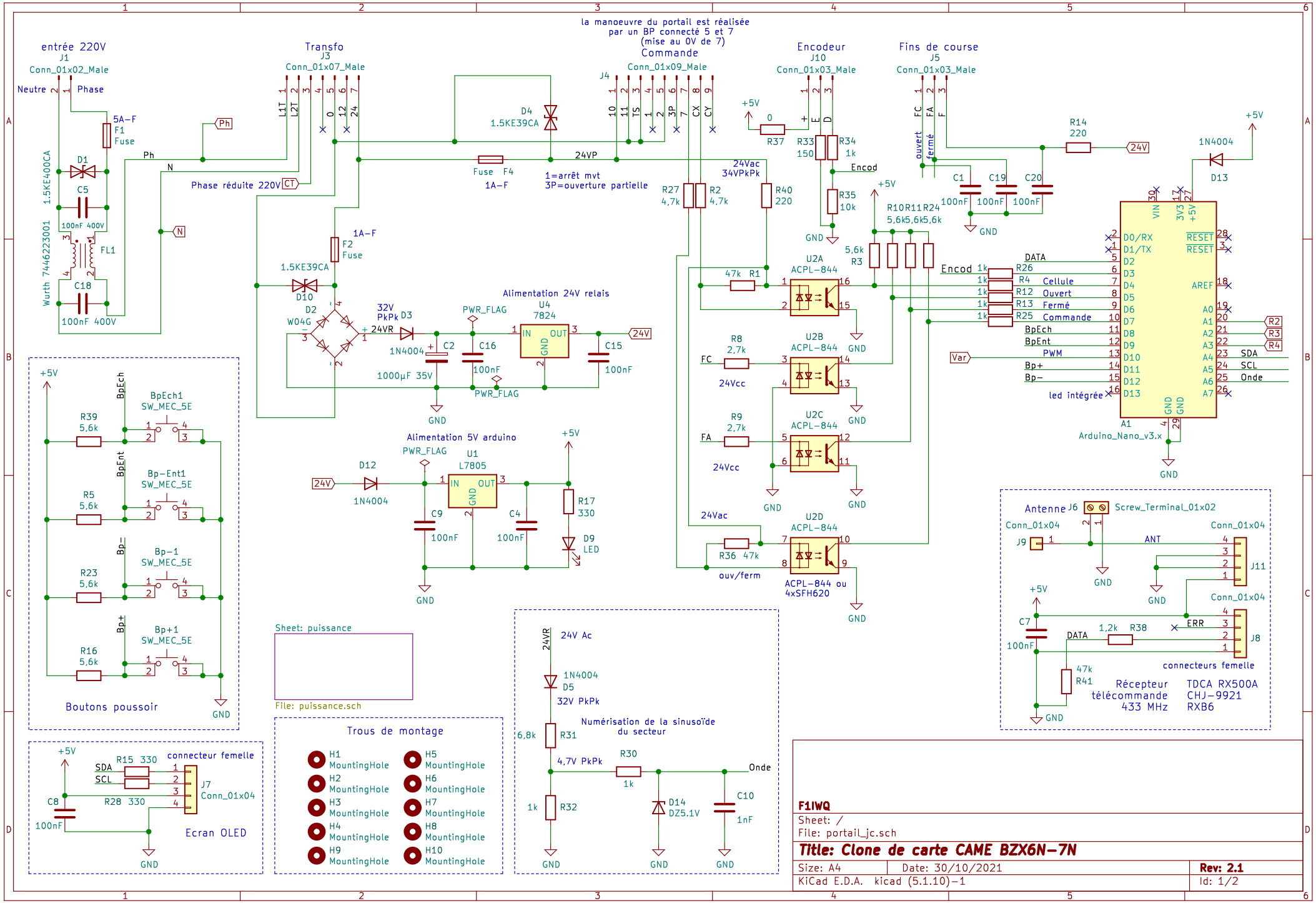
entrée 220V
J1
Conn_01x02_Male
Neutre
Phase
5A-F
F1
Fuse
D1
1.5KE400CA
C5
100nF 400V
FL1
Wurth 7446223001
C18
100nF 400V
Ph
N
Phase réduite 220V
CT
Transfo
J3
Conn_01x07_Male
L1T
L2T
0
12
24
1A-F
F2
Fuse
1.5KE39CA
D10
D2
W04G
32V
PkPk
D3
24VR
1N4004
C2
1000µF 35V
PWR_FLAG
C16
100nF
Alimentation 24V relais
U4
7824
IN
OUT
GND
C15
100nF
24V
GND
la manoeuvre du portail est réalisée
par un BP connecté 5 et 7
(mise au 0V de 7)
Commande
J4
Conn_01x09_Male
10
11
TS
1
2
3P
CX
CY
D4
1.5KE39CA
Fuse F4
1A-F
24VP
1=arrêt mvt
3P=ouverture partielle
R27
4,7k
R2
4,7k
24Vac
34VPkPk
R40
220
Encodeur
J10
Conn_01x03_Male
E
D
+5V
0
R37
R33
150
R34
1k
Encod
R35
10k
GND
Fins de course
J5
Conn_01x03_Male
FC
FA
F
ouvert
fermé
R14
220
24V
C1
100nF
C19
100nF
C20
100nF
GND
1N4004
D13
+5V
R10 R11 R24
5,6k 5,6k 5,6k
5,6k
R3
47k
R1
U2A
ACPL-844
U2B
ACPL-844
U2C
ACPL-844
U2D
ACPL-844
R8
2,7k
FC
24Vcc
R9
2,7k
FA
24Vcc
24Vac
R36 47k
ouv/ferm
ACPL-844 ou
4xSFH620
Encod
R26
R4
Cellule
R12
Ouvert
R13
Fermé
R25
Commande
BpEch
BpEnt
PWM
Var
Bp+
Bp-
led intégrée
DATA
A1
Arduino_Nano_v3.x
D0/RX
D1/TX
D2
D3
D4
D5
D6
D7
D8
D9
D10
D11
D12
D13
RESET
AREF
A0
A1
A2
A3
A4
A5
A6
A7
R2
R3
R4
SDA
SCL
Onde
Alimentation 5V arduino
PWR_FLAG
U1
L7805
D12
1N4004
C9
100nF
C4
100nF
R17
330
D9
LED
Boutons poussoir
BpEch
BpEch1
SW_MEC_5E
R39
5,6k
BpEnt
Bp-Ent1
SW_MEC_5E
R5
5,6k
Bp-
Bp-1
SW_MEC_5E
R23
5,6k
Bp+
Bp+1
SW_MEC_5E
R16
5,6k
Sheet: puissance
File: puissance.sch
Antenne
J6
Screw_Terminal_01x02
Conn_01x04
J9
ANT
J11
Conn_01x04
C7
100nF
DATA
1,2k
R38
ERR
J8
connecteurs femelle
47k
R41
Récepteur
télécommande
433 MHz
TDCA RX500A
CHJ-9921
RXB6
Trous de montage
H1 MountingHole
H2 MountingHole
H3 MountingHole
H4 MountingHole
H9 MountingHole
H5 MountingHole
H6 MountingHole
H7 MountingHole
H8 MountingHole
H10 MountingHole
24VR
24V Ac
1N4004
D5
32V PkPk
Numérisation de la sinusoïde
du secteur
6,8k
R31
4,7V PkPk
R30
1k
Onde
1k
R32
D14
DZ5.1V
C10
1nF
connecteur femelle
SDA
SCL
R15 330
R28 330
J7
Conn_01x04
C8
100nF
Ecran OLED
F1IWQ
Sheet: /
File: portail_jc.sch
Title: Clone de carte CAME BZX6N-7N
Size: A4
Date: 30/10/2021
Rev: 2.1
KiCad E.D.A. kicad (5.1.10)-1
Id: 1/2

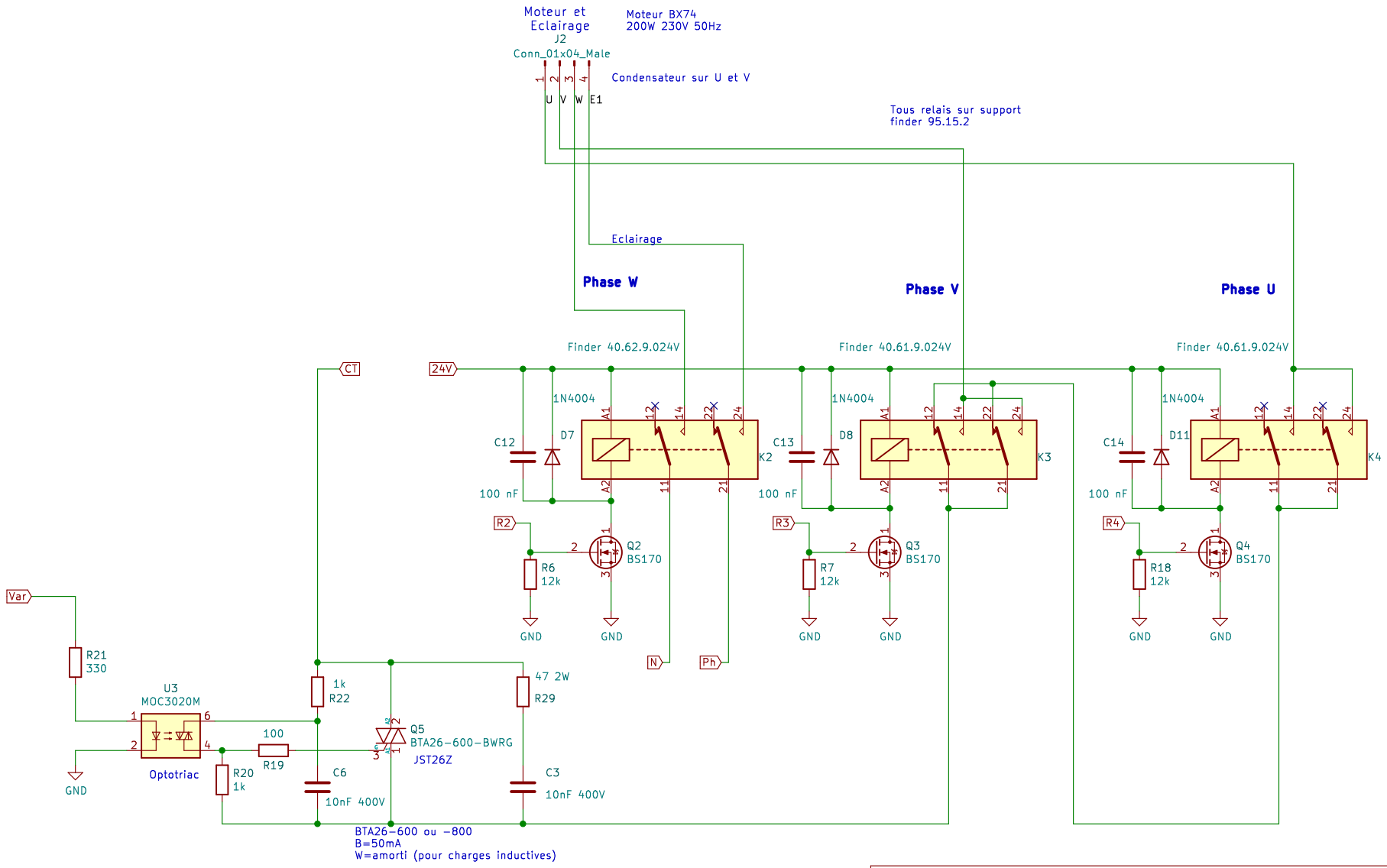

Sheet: /puissance/
File: puissance.sch

Title: Clone de carte CAME BZX6N-7N

Size: A4	Date: 30/10/2021	Rev: 2.1
KiCad E.D.A. kicad (5.1.10)-1		Id: 2/2