Dessous

Droit

Face

Gauche

Dessus

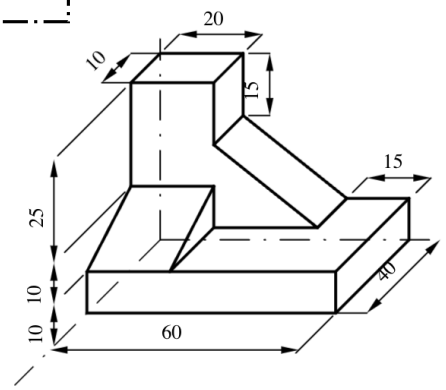

SAUF INDICATION CONTRAIRE, LES DIMENSIONS SONT EN MILIMÈTRE. ANGULAIRE = ± °		NOM	SIGNATURE	DATE
	DESSINÉ PAR			2024-04-07
FINITION DE SURFACE √	VÉRIFIÉ PAR			
	APPROUVÉ PAR			
1:1				
ADOUCIR TOUTES LES ARÊTES TRANCHANTES ET ÉBAVURER				
PROJECTION EUROPE	MATÉRIAU		FINITION	

LORRAINE INP Ensgsi NANCY

TITRE

TAILLE A4	NUMÉRO DE DESSIN	RÉVISION
ÉCHELLE 1:1	POIDS	FEUILLE Page 1 de 1