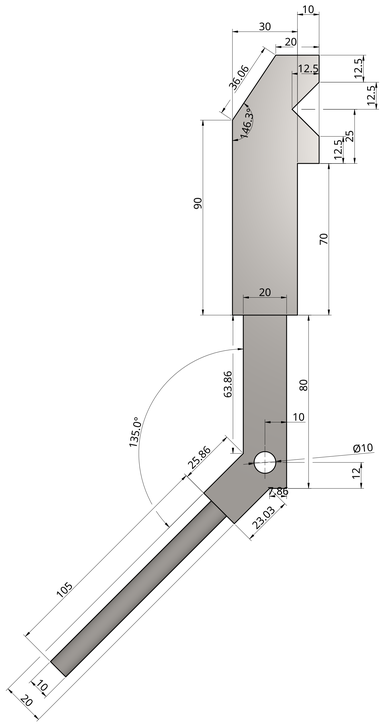

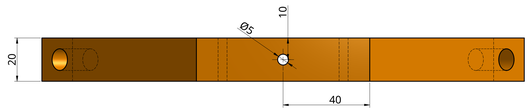

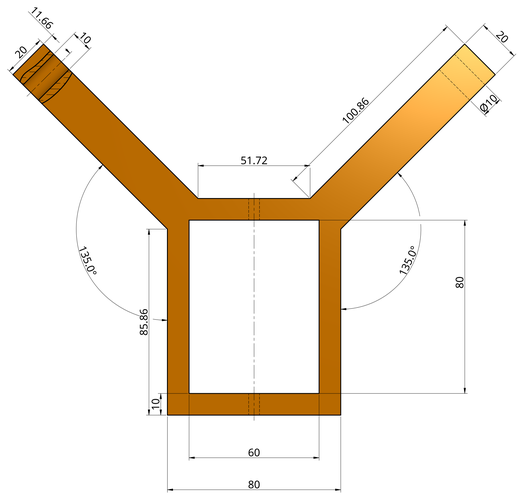

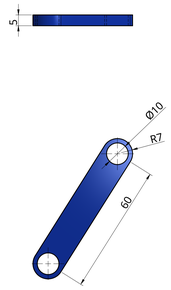

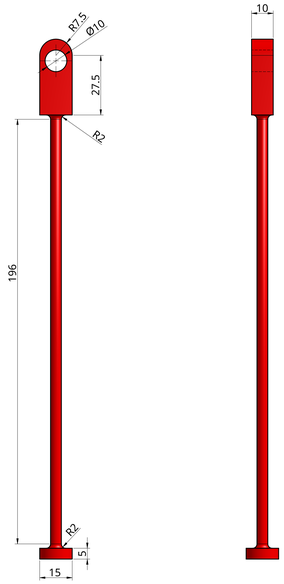

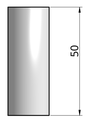

		NOM	SIGNATURE	DATE	
SAUF INDICATION CONTRAIRE, LES DIMENSIONS SONT EN MILIMÈTRE. ANGULAIRE = ± °	DESSINÉ PAR	FABIO A. CRUZ SANCHEZ		2024-05-28	
FINITION DE SURFACE √	VÉRIFIÉ PAR				TITRE
	APPROUVÉ PAR				
NE PAS METTRE LE DESSIN À L'ÉCHELLE					
ADOUCIR TOUTES LES ARÊTES TRANCHANTES ET ÉBAVURER					
PROJECTION EUROPE	MATÉRIAU		FINITION		TAILLE A0 / NUMÉRO DE DESSIN / RÉVISION
					ÉCHELLE 1:1 / POIDS / FEUILLE Page 1 de 1