Änderungs-Index			
REV	Beschreibung	Datum	Freigabe

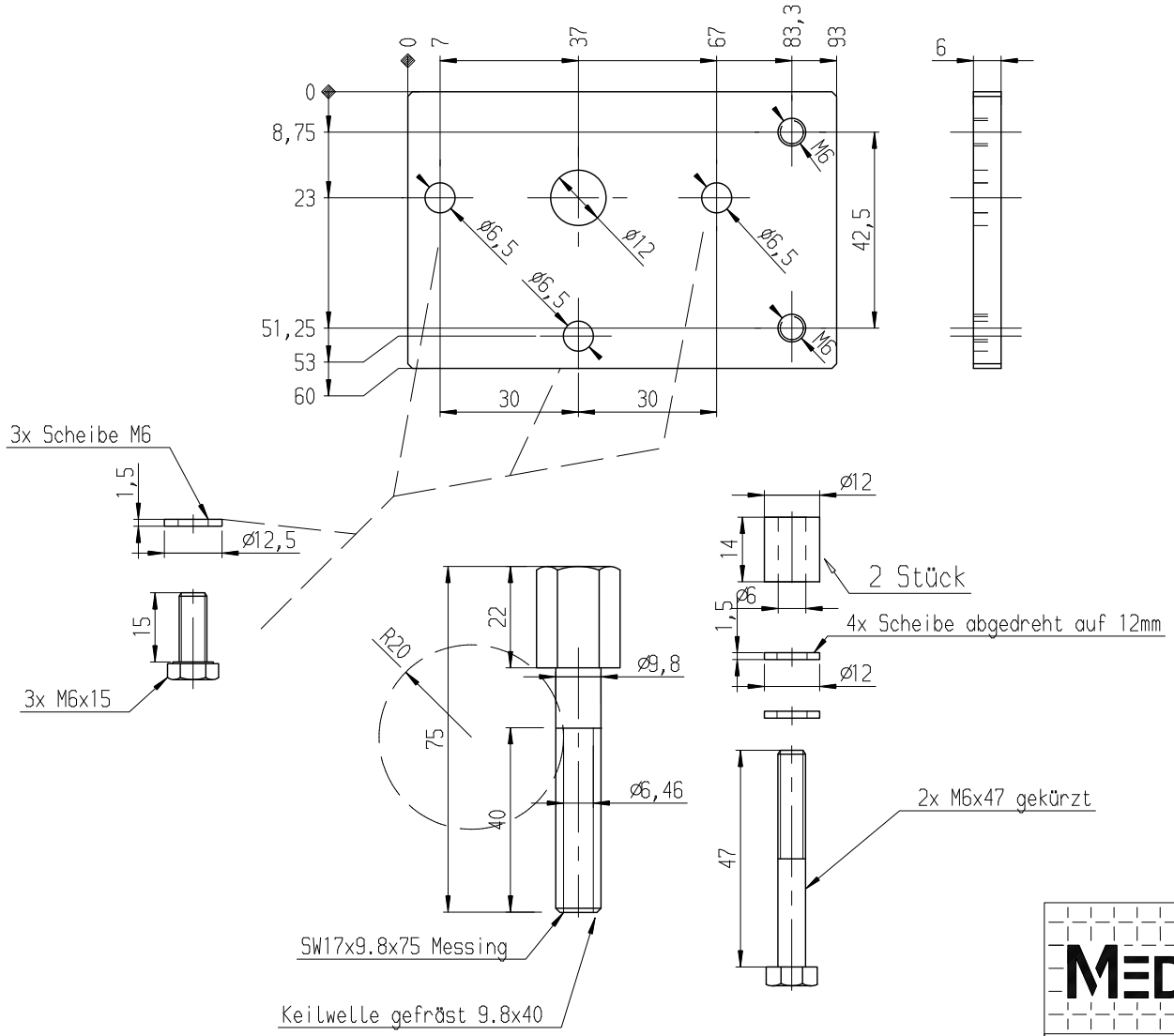

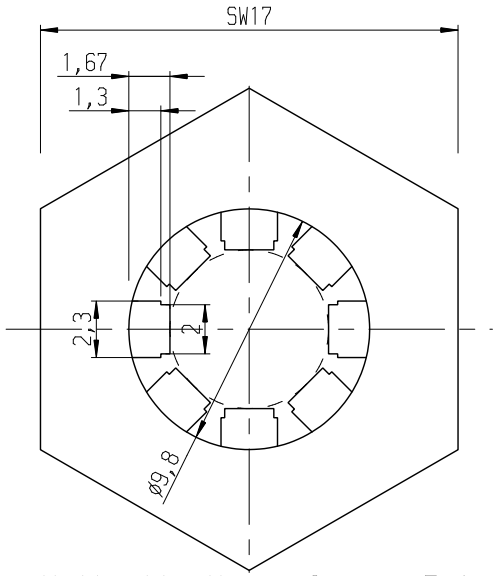

Keilwelle Vergrößerung 5:1

MEDUSA4	Bezeichnung: Motorplatte GMPD404980		
Bearbeiter: jw	Datum: 2012-07-28	PROJEKT: XXL HDS 2012	DWG: motorplatte01 — Version: _
Geprüft: Name	Datum: __-__-____	A3 — Maßstab: 1:1	TYPE: M — Blatt 1 von 1

NOT LICENSED FOR COMMERCIAL USE. EXCEPT DRAWINGS ARE CONVERTED BY CAD SCHRODER ©2012 www.cad-schroder.de