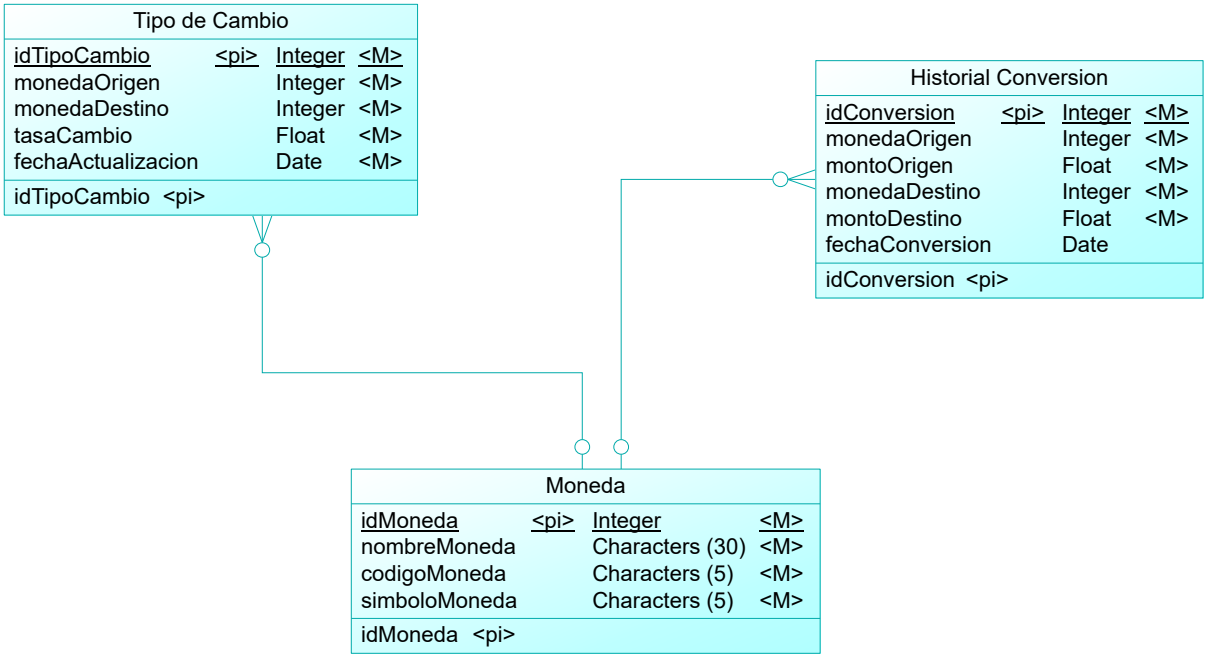
Tipo de Cambio
idTipoCambio <pi> Integer <M>
monedaOrigen Integer <M>
monedaDestino Integer <M>
tasaCambio Float <M>
fechaActualizacion Date <M>
idTipoCambio <pi>
Historial Conversion
idConversion <pi> Integer <M>
monedaOrigen Integer <M>
montoOrigen Float <M>
monedaDestino Integer <M>
montoDestino Float <M>
fechaConversion Date
idConversion <pi>
Moneda
idMoneda <pi> Integer <M>
nombreMoneda Characters (30) <M>
codigoMoneda Characters (5) <M>
simboloMoneda Characters (5) <M>
idMoneda <pi>