Liminal Hub

ドキュメントバージョン：1.00

【特徴】

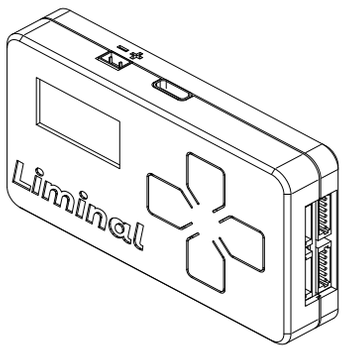

- Liminalの現在値の表示、および設定値の書換えを行う
- 最大16台のLiminalを同時に接続し、設定値のコピーに対応
- USB電源または5V電源で動作

【寸法】

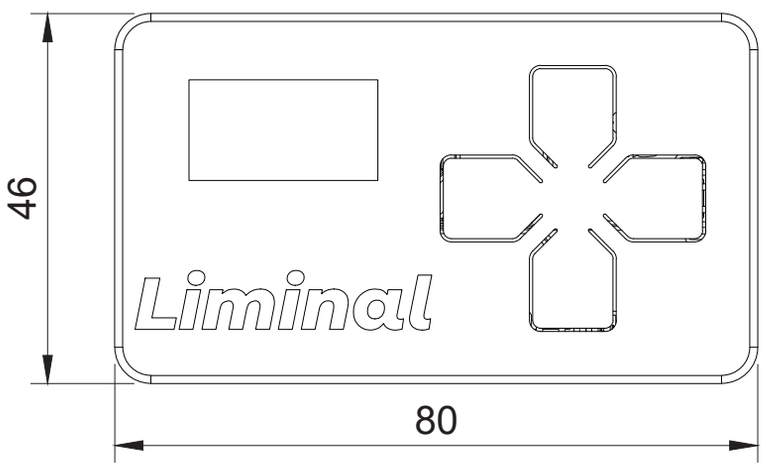

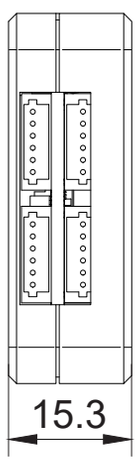

【特性】

項目	定格	絶対最大/最大定格
電源電圧	5.0V	5.5V
消費電流	-	1.2A

※消費電流は、Liminal Hub単体使用時の値です。
Liminalを接続する場合、接続台数に応じて消費電流は大きくなります。

【ピンアサイン】

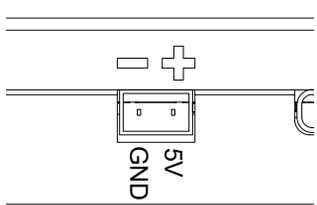

通信ポート: JST ZHR-6コネクタ
電源ポート: JST ZHR-2コネクタ

【セット内容】

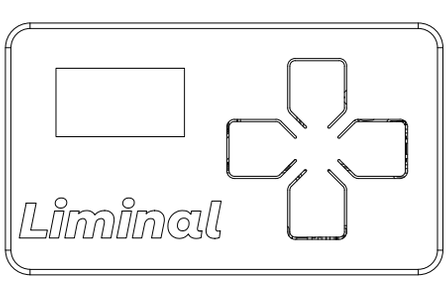

Liminal Hub本体 x1

電源用ケーブル x1

©2026 famichu Copyright

【各部名称】

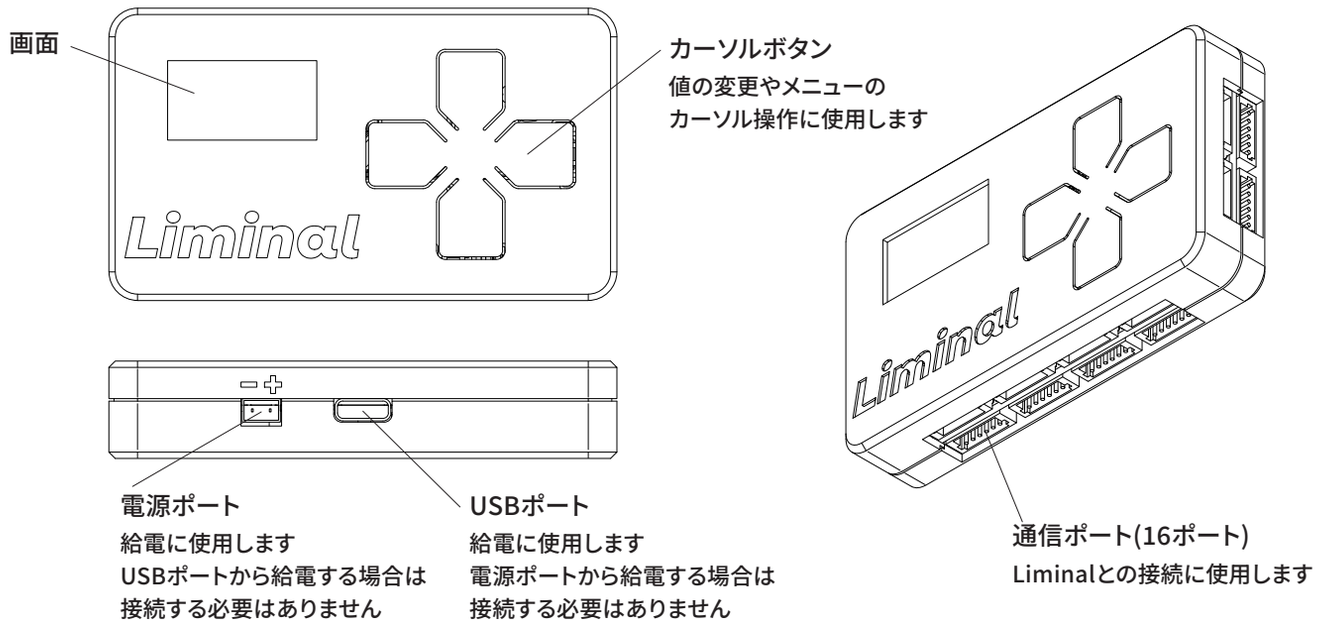

【設定書き換え方法】

1. LiminalをLiminal Hubに接続する

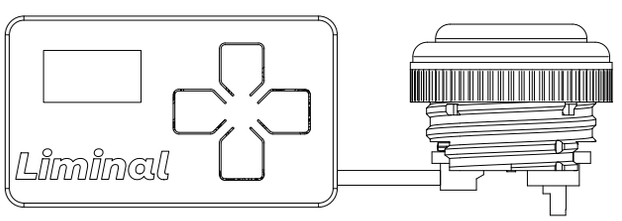

Liminal裏面よりチャンネルを変更することで、最大16台まで同時接続が可能です。
※電源を切ってから接続して下さい。

2. Liminal Hubの電源を入れる

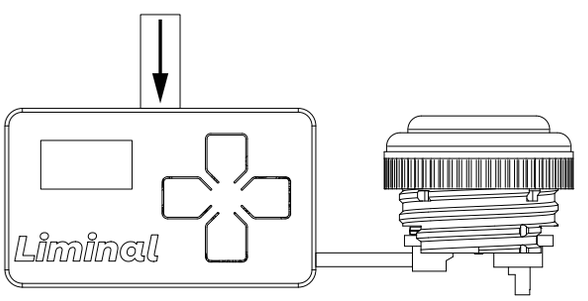

USB電源を接続、または5Vを供給し、Liminal Hubを起動します。

3. Liminal Hubのボタンを押す

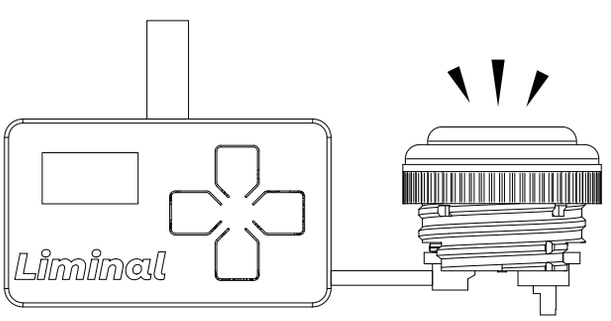

Liminalが通信待ち中(約5秒間のフェード点滅中)に、Liminal Hubのボタンを押すと設定モードに移行します。
設定書き込み後はLiminal Hubから取り外します。
※接続を解除するときは電源を切って下さい。

4. アケコンボード等と接続して単体で使用

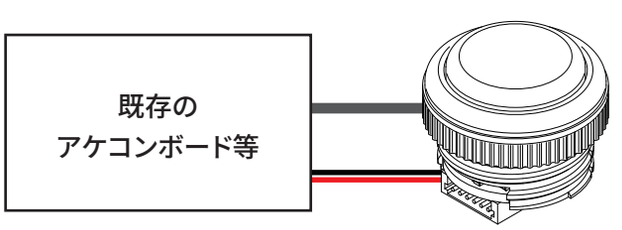

アケコンボード等に接続すると、書き込んだ設定値で通常のスイッチと同じように動作します。
※単体動作時もLiminalへの電源供給が必要です

©2026 famichu Copyright

【メニュー説明】

・メニュー階層

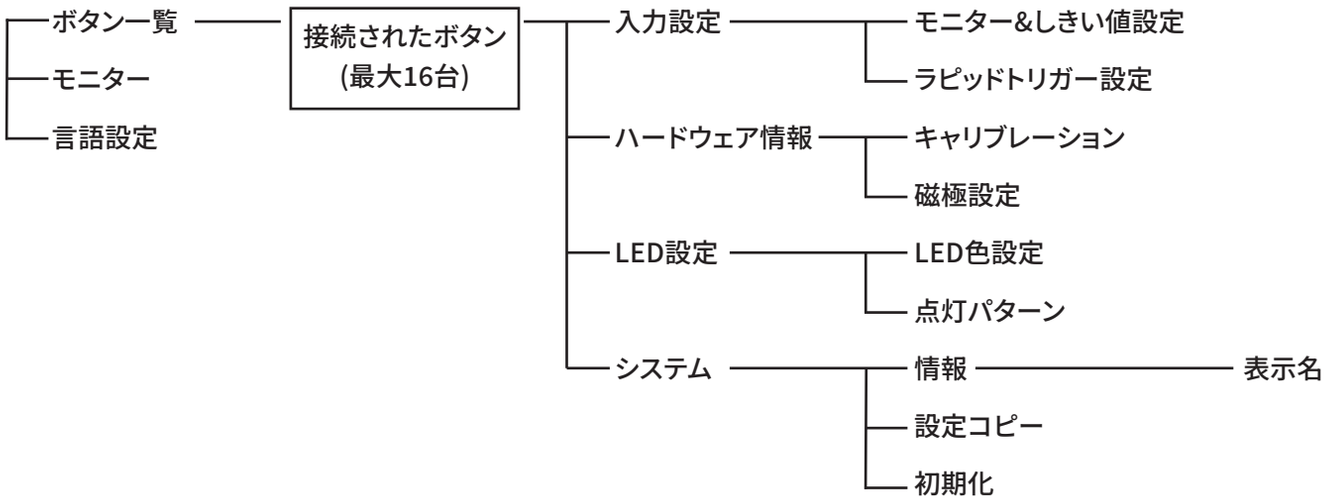

・メインメニュー

設定項目名	内容
ボタン一覧	接続されたボタン一覧を表示します
モニター	接続された全ボタンの押下状態をまとめて表示します
言語設定	Liminal Hubで使用する言語を切り替えます(日本語/英語)

・各ボタンの設定

設定項目名	内容
モニター&しきい値設定	出力がONになる押し込み深さを0～100で設定します。※ 拡張モジュール接続時には2段階目のアクチュエーションポイントも同画面で設定可能です。 また、ラピッドトリガーなどを無視し、常に出力がONとなる押し込み深さを0～100で設定します。 1: リリース時にはラピッドトリガー設定に基づき出力がOFFになることもあります。
ラピッドトリガー設定	アクチュエーションポイント～長押し判定ポイント間の深さにおいて、入力値がこの数値を超えて変化した場合に出力を反転します。これ以下の値変化は現状の出力を維持します。 ※この数値は100usあたりのアナログ入力値(1024段階)の変化量に相当します。そのため使用する磁気スイッチによっては、同じ設定値でも物理的な変位量に差が出る可能性があります。
キャリブレーション	磁気スイッチの入力範囲をキャリブレーションします。 スイッチを変更したり、周囲の温度状況等が変化した場合には実施することを推奨します。
磁極設定	磁気スイッチの極性を反転します。 スイッチの交換後に、モニター画面にて入力が反転する場合はこの設定を変更してください。
LED色設定	単体動作時の発光色を、RGBそれぞれ256段階で設定します。 設定中はリアルタイムでプレビューされます。
点灯パターン	単体動作中の点灯パターンを、常時消灯/常時点灯/点滅/フェード点滅の4つから選択できます。 点滅周期は0.5秒単位で指定可能です。設定中はリアルタイムでプレビューされます。
情報	表示名や型番、バージョン、拡張モジュールの接続状況などを確認できます。
表示名編集	ボタン一覧画面で表示される表示名を編集できます(最大10文字)。 半角英数、カタカナ、平仮名に加えて、一部の漢字と記号も使用できます。
設定コピー	今表示しているLiminalの設定値を、接続中の他のLiminalへコピーします。なお以下の項目はコピーされません。 ・キャリブレーション範囲 ・LEDの同期点灯設定 ・表示名
初期化	設定値を全て初期化し、出荷状態へ戻します。 実行後は再起動が必要になり、再起動後は初回キャリブレーションから始まります。

©2026 famichu Copyright

【関連製品】

Liminal

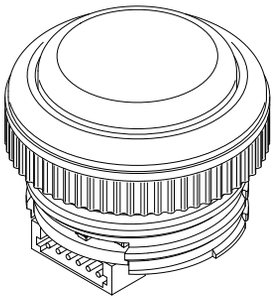

設定を書き換え可能な磁気スイッチ内蔵ボタンです

Liminal拡張モジュール

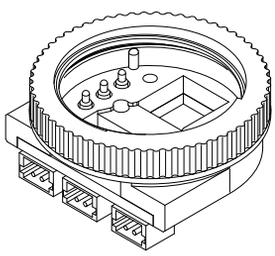

Liminalに二段階目の出力を追加したり、LEDの同期点灯機能を追加するための拡張ジュールです

【制作者情報】

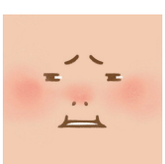

famichu

X: https://x.com/famichu
Web: https://famichu.github.io/

【使用上の注意】

- 本製品はハンドメイド品のため、形状や出力信号に個体差がある可能性があります。予めご了承下さい。
- 接続するUSBポートの電流が不足している場合、正しく動作しないまたは給電側の故障に繋がる可能性があります。USBポートの最大電流や、ハブの有無などをご確認の上ご接続下さい。

【保証規定】

- 購入から1ヶ月間、初期不良に限り返品および交換に対応いたします。
- 返品交換時は、購入時のレシートもしくはその写真、または購入したことが確認可能なメールが必要となります。
- 万が一お気づきの点があった場合、お手数ですがSNSのリプライまたはDMまでご連絡をお願いいたします。

【注意・免責事項】

- 小さな部品や磁石を含む製品です。口の中に絶対に入れないでください。
- 誤飲の可能性がありますので、3歳未満のお子様には与えないでください。お子様がご使用される場合は、保護者が付き添いの上注意してご使用ください。
- 医療機器や航空製品、人命に関わる用途に使用しないで下さい。
- 最大定格を超えた使用は、事故や火災、故障の原因となりますのでおやめください。
- インターネット上で公開する本製品に関する情報は、今後予告なしに追加、変更、削除される可能性がございます。
- 本製品を使用した商品を再販される場合、再販前に制作者までご一報いただけると幸いです 。

©2026 famichu Copyright