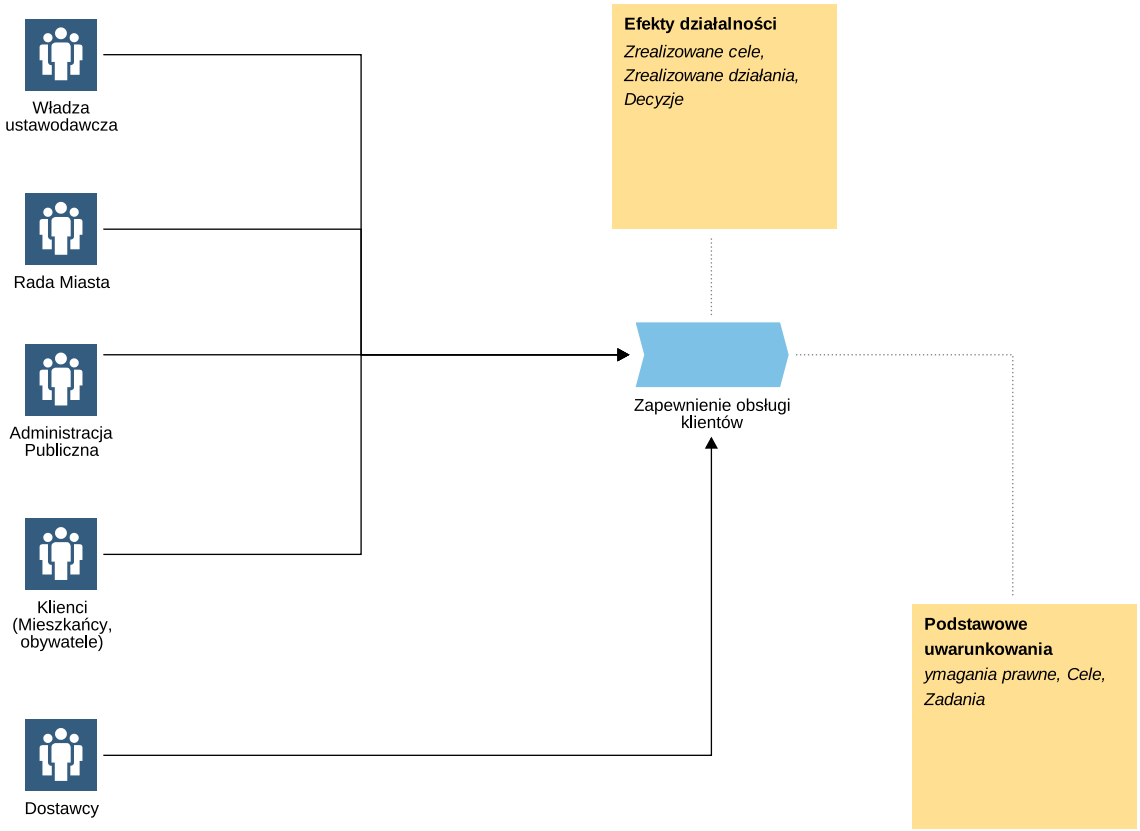
Władza ustawodawcza
Rada Miasta
Administracja Publiczna
Klienci (Mieszkańcy, obywatele)
Dostawcy
Zapewnienie obsługi klientów
Efekty działalności
Zrealizowane cele, Zrealizowane działania, Decyzje
Podstawowe uwarunkowania
ymagania prawne, Cele, Zadania

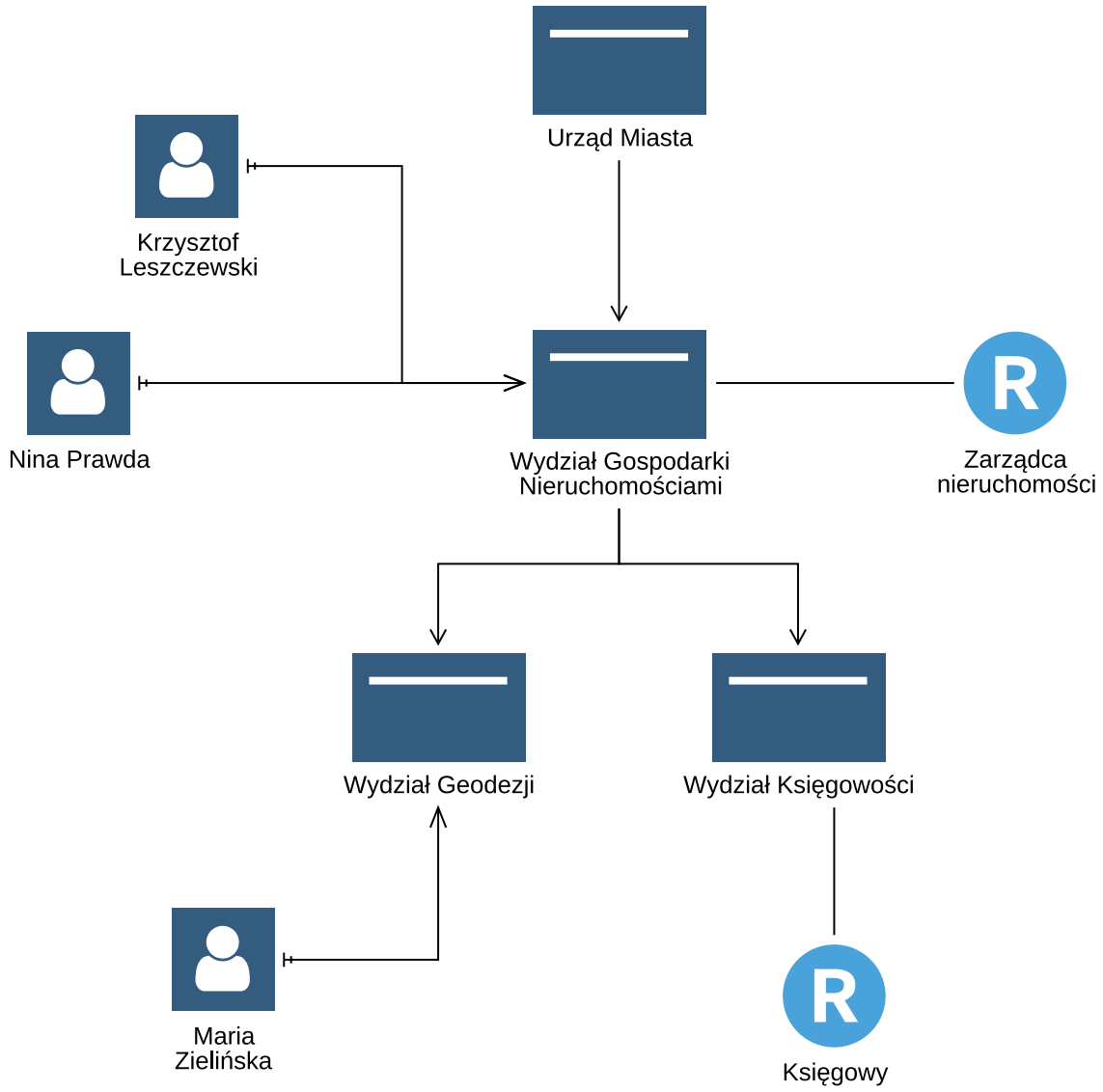
Urząd Miasta
Krzysztof Leszczewski
Nina Prawda
Wydział Gospodarki Nieruchomościami
R
Zarządca nieruchomości
Wydział Geodezji
Wydział Księgowości
Maria Zielińska
R
Księgowy

Procesy zarządcze	Zarządzanie finansami	Zarządzanie strategiczne	Zarządzanie kadrami	
Procesy główne	Gospodarka i przedsiębiorczość	Transport	Gospodarka nieruchomościami	
	Zdrowie	Edukacja	Kultura	
Procesy pomocnicze	Organizacja urzędu	Zamówienia Publiczne	Informatyka	Audyt wewnętrzny

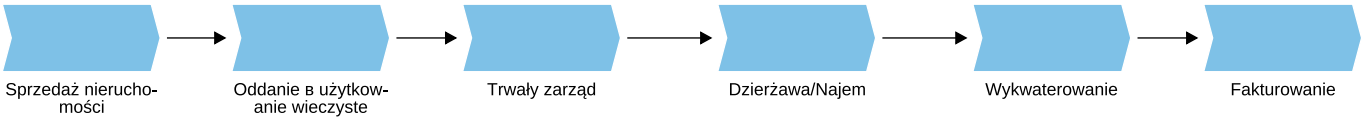
Sprzedaż nieruchomości
Oddanie в użytkowanie wieczyste
Trwały zarząd
Dzierżawa/Najem
Wykwaterowanie
Fakturowanie

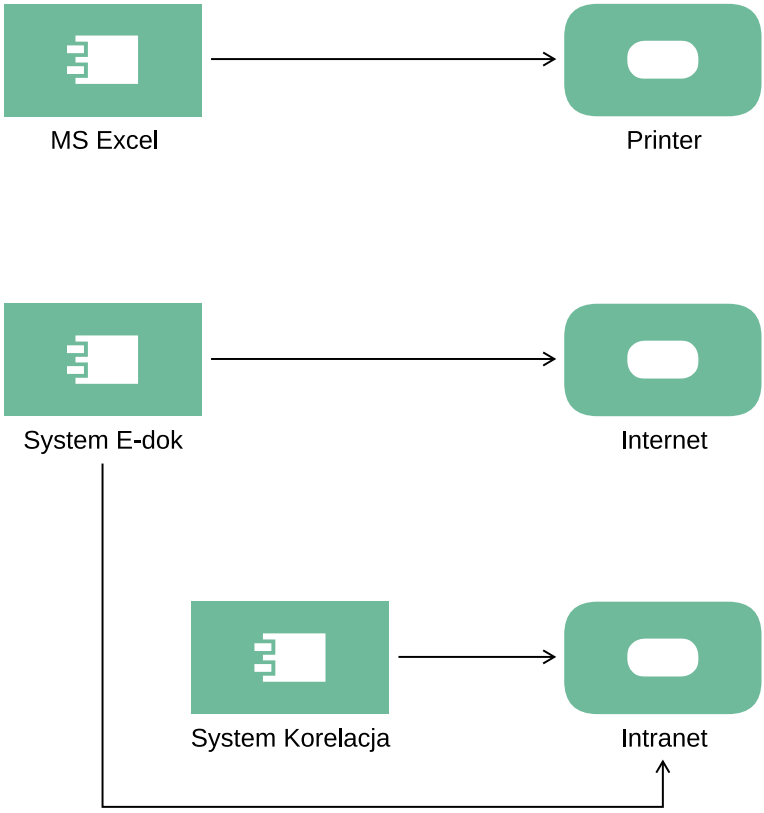
MS Excel
Printer
System E-dok
Internet
System Korelacja
Intranet