AS PLAN DRAWING

NEW DESIGN
TOWER 3 LEG SIKU SST 42M
KAPASITAS 17 SPACE UNIT (EXPOSURE B)

Disetujui oleh :

Elfri Jufri
(EGM Marketing & Inovation)

Mitratel
by Telkom Indonesia

PT. DAYAMITRA TELEKOMUNIKASI Tbk.
Tahun 2024

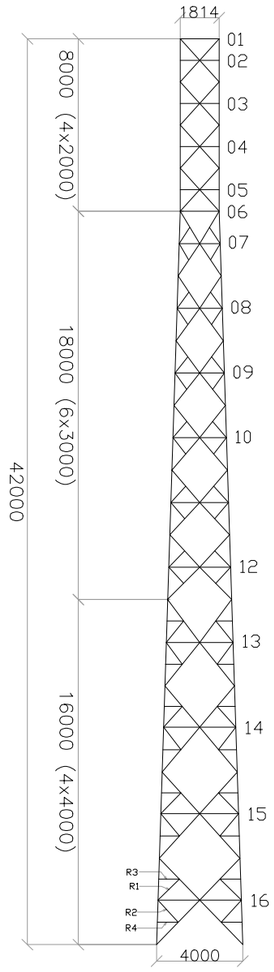

DESIGN BASIC ANTENNA LOADS (17 SPACE UNIT)

- 1 MW Ø 1.2m EL. 41 m
- 1 MW Ø 0.6m EL. 41m
- 3 SECTORAL (2.68x0.35x0.16 m), EL. 40 m
- 3 SECTORAL (2.68x0.35x0.16 m), EL. 37 m
- 6 RRU (0.40x0.30x0.17 m), EL. 40 m
- 3 RRU (0.40x0.30x0.17 m), EL. 37 m

DESAIN CRITERIA

- BASIC WIND SPEED 120 km/h (33.33 m/s, 3 Sec - Gust)
- TWIST AND SWAY < 0.50 DEGREE AT OPERATIONAL WIND SPEED 97.2 km/h (27m/s, 3 Sec - Gust)
- DEFLECTION < H/200 AT OPERATIONAL WIND SPEED 97.2 km/h (27 m/s, 3 Sec - Gust)
- DESIGN STANDAR : TIA-222-G

  Classification of structure : 2 (Structure that due to height, use or location represent a subtantial hazard to human life) Refer to TIA-G point A.2.2 provided for cellular or microwave telecommunication

  Topographic category : 1 (for flat or rolling terrain)

  Exposure category : B (Urban and Sub-urban areas, wooded areas).

- DESIGN SEISMIC : SNI-03-1726-2019

  PGA short period, Ss : 1.5

  PGA 1sec period, S1 : 0.6

  Soil type : SE (Tanah lunak, N-SPT<5 / qc <20 kg/cm2)

  Risk category : III

DESIGN CAPACITY OUTPUT

- STRENGTH RATIO	: 0.890	<	0.90
- TWIST (degree)	: 0.020	<	0.50
- SWAY (degree)	: 0.211	<	0.50
- DISPLACEMENT (m)	: 0.092	<	H/200 (0,36)
- FREQUENCY (Hz)	: -	<	1.00

DESIGN MATERIAL SPECIFICATION

- STEEL SHAPE & PLATE : ASTM A36/JIS G3101/ SS 400
- BOLT & NUTS (GALVANIZED) : ASTM A325/JIS B1180 (GRADE 8.8)
- ANCHOR BOLT : ASTM A307
- HOT DIP GALVANIZED : ASTM A123 (90 micron thickness)
- WELDS : AWS D1.1 E60XX

Mitratel by Telkom Indonesia

CATATAN / KETERANGAN

DIPERIKSA

Dodi Ruswandi (Engineering Leader) | Moga R. Ritonga (Manager Project Solution)

DISETUJUI

Dwi Mulyono Nugroho (GM Solution Engineering) | Efri Jufri (EGM Marketing & Inovation)

PROYEK

NEW DESIGN
TOWER 3 LEG 42M TYPE SIKU
KAPASITAS 17 SPACE UNIT
(EXPOSURE B)

DESAIN

PT.POLA REKAYASA UTAMA

PRAMA POLA REKAYASA UTAMA

JUDUL GAMBAR

AS PLAN DRAWING

NAMA GAMBAR

OUTLINE TOWER

SEMUA GAMBAR DESAIN YANG TERTERA PADA GAMBAR INI ADALAH SEPENUHNYA MILIK PT. DAYAMITRA TELEKOMUNIKASI Tbk. DAN TIDAK DAPAT DI GUNAKAN ATAU DICETAK SEMUA ATAU SEBAGIAN OLEH PIHAK LAIN TANPA SEIJIN PT.DAYAMITRA TELEKOMUNIKASI Tbk.

REVISI

NO	TANGGAL	PARAF
1		
2		
3		

NO.REGISTER

3LEG-SST-42M - 00

A3

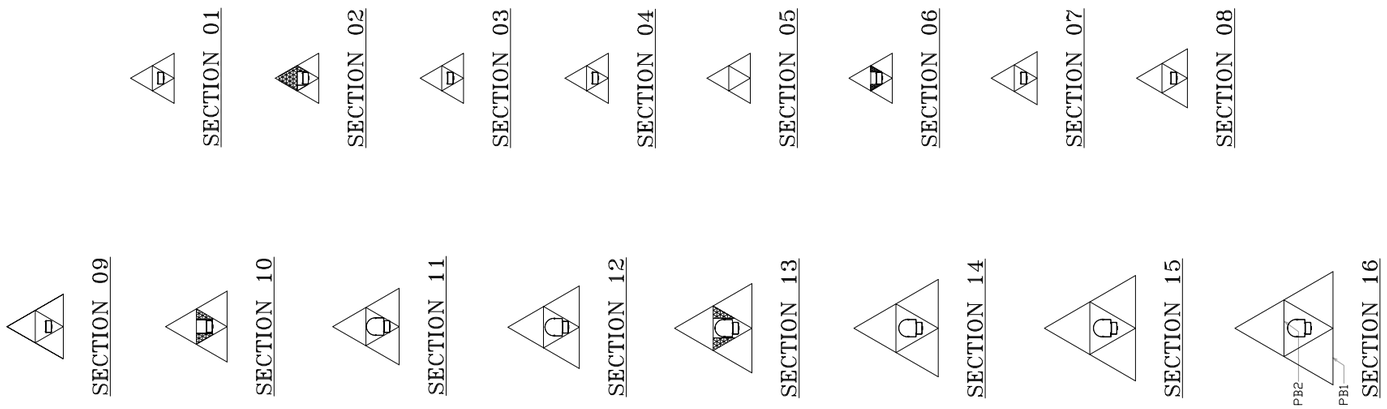

				L.40×4		PB 2
–				L.40×4		R 4
–				L.40×4		R 3
–				L.40×4		R 2
–				L.40×4		R 1
			L.40×4	L.50×5		HOR = PB 1
L.40×4	L.50×5					BRACING
L.60×6	L.70×7	L.80×8	L.90×9	L.100×10	L.120×12	L E G

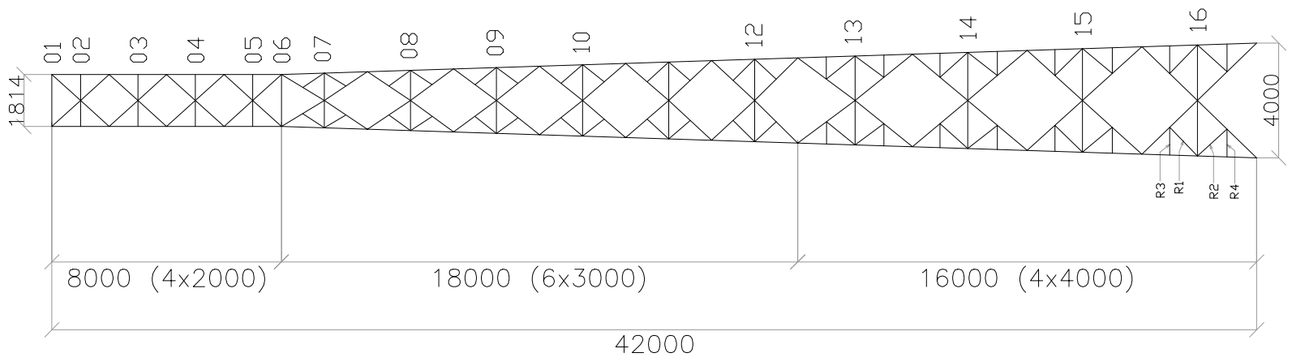

Mitratel
by Telkom Indonesia

CATATAN / KETERANGAN

DIPERIKSA

Dodi Rusyandi (Engineering Leader)	Moga R. Ritonga (Manager Project Solution)

DISETUJUI

Dwi Muyono Nuroroho (GM Solution Engineering)	Elfri Jufri (EGM Marketing & Inovation)

PROYEK

NEW DESIGN
TOWER 3 LEG 42M TYPE SIKU
KAPASITAS 17 SPACE UNIT
(EXPOSURE B)

DESAIN

PT.POLA REKAYASA UTAMA

PRAMA
POLA REKAYASA UTAMA

JUDUL GAMBAR

AS PLAN DRAWING

NAMA GAMBAR

OUTLINE TOWER

SEMUA GAMBAR DESAIN YANG TERTERA PADA GAMBAR INI ADALAH SEPENUHNYA MILIK PT. DAYAMITRA TELEKOMUNIKASI Tbk. DAN TIDAK DAPAT DI GUNAKAN ATAU DICETAK SEMUA ATAU SEBAGIAN OLEH PIHAK LAIN TANPA SEIJIN PT.DAYAMITRA TELEKOMUNIKASI Tbk.

REVISI

NO	TANGGAL	PARAF
1		
2		
3		

NO.REGISTER

3LEG-SST-42M - 00

A3

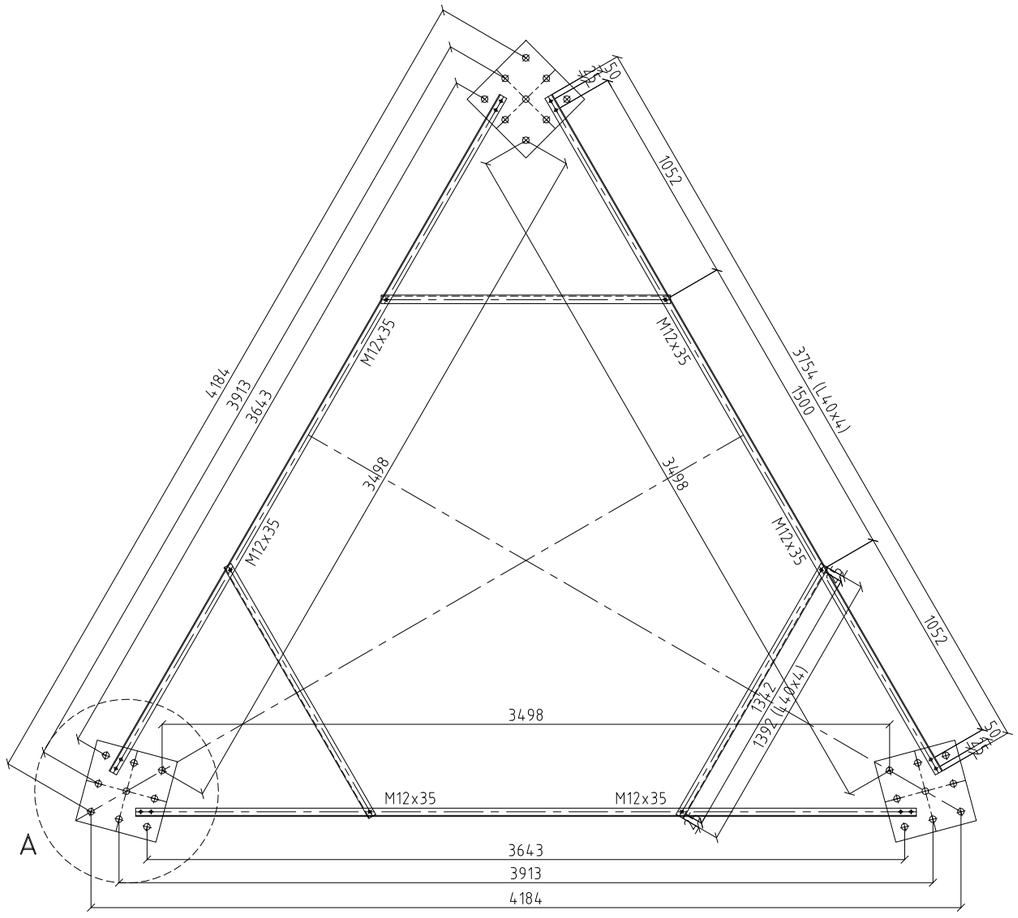

DETAIL TEMPLATE
SCALE 1:30

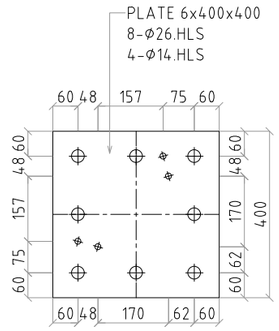

DETAIL A
SCALE 1:15

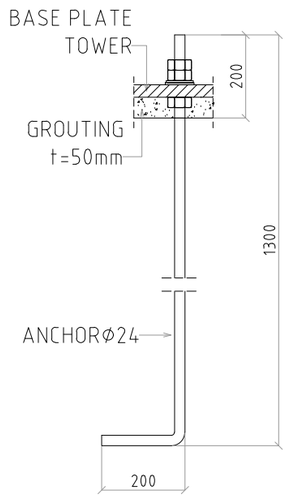

DETAIL ANCHOR
Ø24=32.Pcs

Mitratel
by Telkom Indonesia

CATATAN / KETERANGAN

DIPERIKSA

Dodi Ruswandi	Moga R. Ritonga
(Engineering Leader)	(Manager Project Solution)

DISETUJUI

Dwi Mulyono Nugroho	Eri Jufri
(GM Solution Engineering)	(EGM Marketing & Inovation)

PROYEK

NEW DESIGN
TOWER 3 LEG 42M TYPE SIKU
KAPASITAS 17 SPACE UNIT
(EXPOSURE B)

DESAIN

PT.POLA REKAYASA UTAMA

PRAMA
POLA REKAYASA UTAMA

JUDUL GAMBAR

AS PLAN DRAWING

NAMA GAMBAR

DETAIL TEMPLATE

SEMUA GAMBAR DESAIN YANG TERTERA PADA GAMBAR INI ADALAH SEPENUHNYA MILIK PT. DAYAMITRA TELEKOMUNIKASI Tbk. DAN TIDAK DAPAT DI GUNAKAN ATAU DICETAK SEMUA ATAU SEBAGIAN OLEH PIHAK LAIN TANPA SEIJIN PT.DAYAMITRA TELEKOMUNIKASI Tbk.

REVISI

NO	TANGGAL	PARAF
1		
2		
3		

NO.REGISTER

3LEG-SST-42M - 01

A3

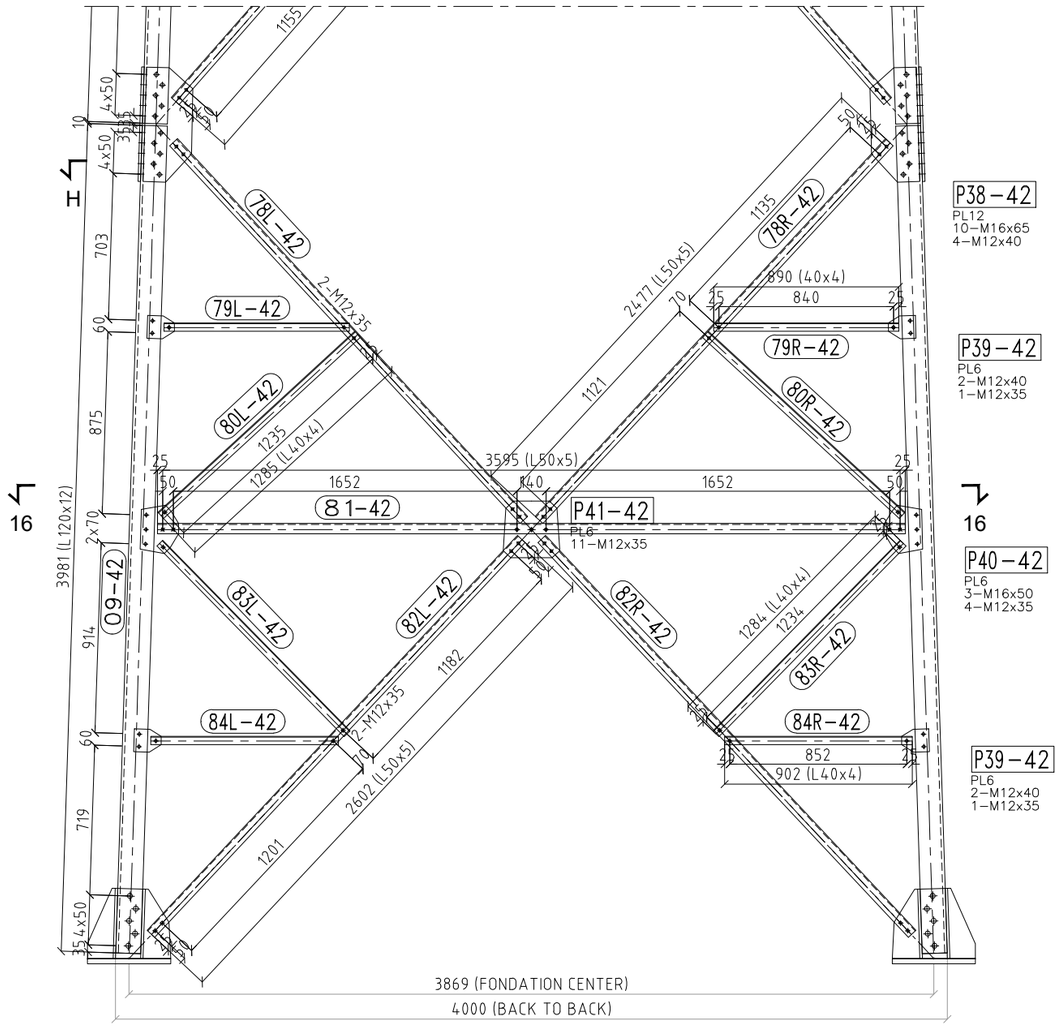

SEGMENT 09

SCALE 1:30

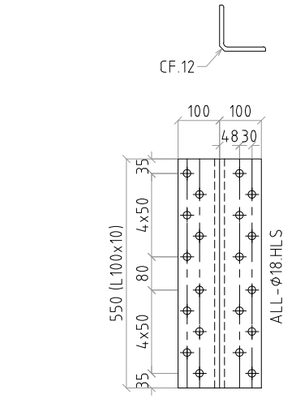

SECTION H

SCALE 1:15

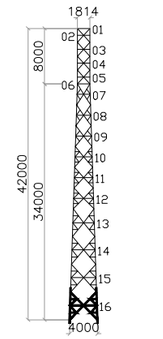

KEY PLAN

SCALE 1:300

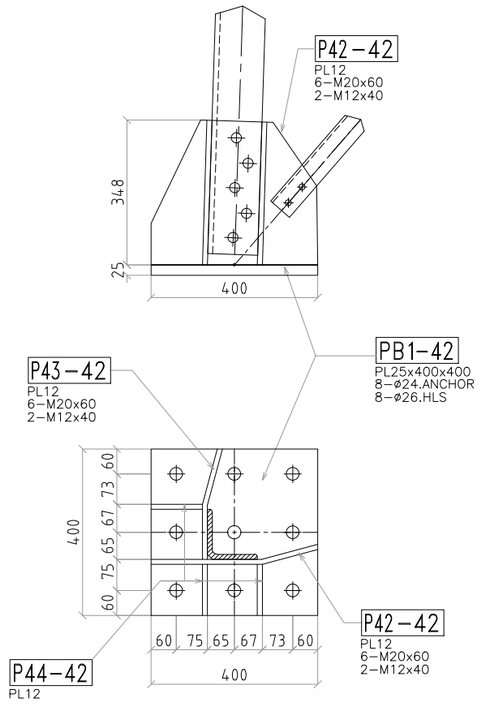

DETAIL BASEPLATE

SCALE 1:15

Mitratel by Telkom Indonesia

CATATAN / KETERANGAN

DIPERIKSA

Dodi Ruswandi (Engineering Leader) | Moga R. Ritonga (Manager Project Solution)

DISETUJUI

Dwi Muyoho Nugroho (GM Solution Engineering) | Elfri Jufri (EGM Marketing & Inovation)

PROYEK

NEW DESIGN
TOWER 3 LEG 42M TYPE SIKU
KAPASITAS 17 SPACE UNIT
(EXPOSURE B)

DESAIN

PT.POLA REKAYASA UTAMA

PRAMA POLA REKAYASA UTAMA

JUDUL GAMBAR

AS PLAN DRAWING

NAMA GAMBAR

SEGMENT 09

SEMUA GAMBAR DESAIN YANG TERTERA PADA GAMBAR INI ADALAH SEPENUHNYA MILIK PT. DAYAMITRA TELEKOMUNIKASI Tbk. DAN TIDAK DAPAT DI GUNAKAN ATAU DICETAK SEMUA ATAU SEBAGIAN OLEH PIHAK LAIN TANPA SEIJIN PT.DAYAMITRA TELEKOMUNIKASI Tbk.

REVISI

NO	TANGGAL	PARAF
1		
2		
3		

NO.REGISTER

3LEG-SST-42M - 02

A3

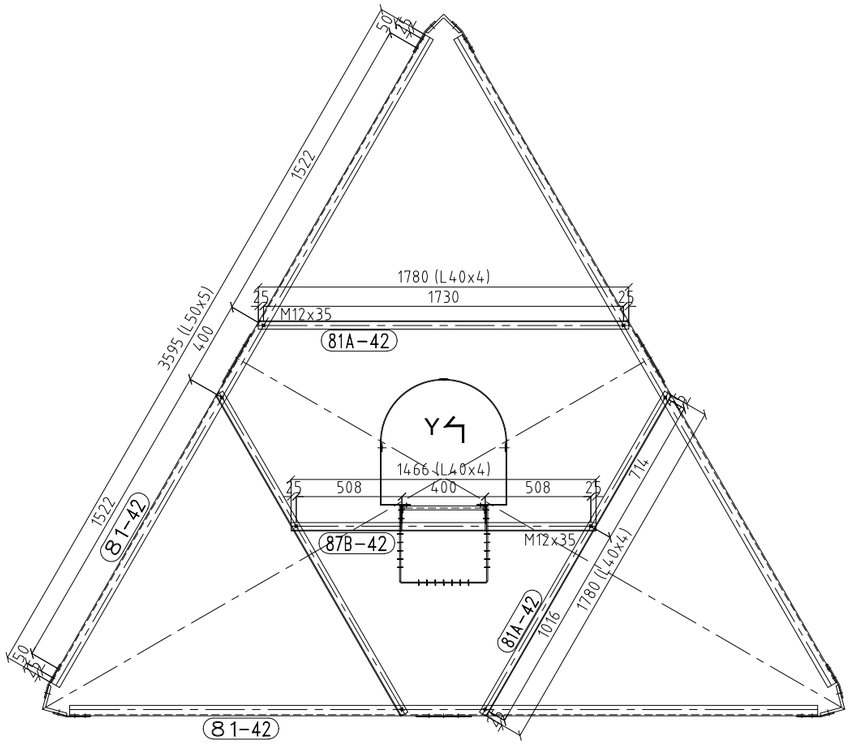

SECTION 16
SCALE 1:30

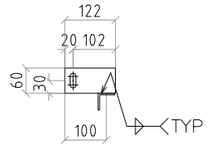

SECTION Y

PT1-42
PL6
2-ø14.HLS (OVAL)

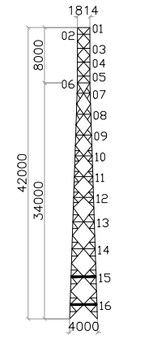

KEY PLAN
SCALE 1:300

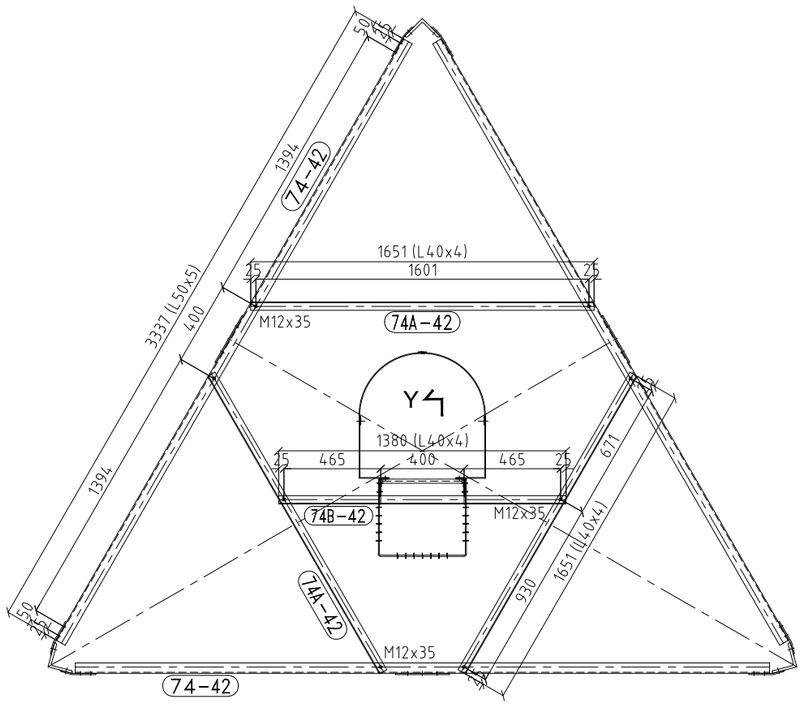

SECTION 15
SCALE 1:30

Mitratel
by Telkom Indonesia

CATATAN / KETERANGAN

DIPERIKSA

Dodi Ruswandi	Moga R. Ritonga
(Engineering Leader)	(Manager Project Solution)

DISETUJUI

Dwi Mulyono Nugroho	Efri Jufri
(GM Solution Engineering)	(EGM Marketing & Inovation)

PROYEK

NEW DESIGN
TOWER 3 LEG 42M TYPE SIKU
KAPASITAS 17 SPACE UNIT
(EXPOSURE B)

DESAIN

PT.POLA REKAYASA UTAMA

PRAMA
POLA REKAYASA UTAMA

JUDUL GAMBAR

AS PLAN DRAWING

NAMA GAMBAR

SECTION 16-15

SEMUA GAMBAR DESAIN YANG TERTERA PADA GAMBAR INI ADALAH SEPENUHNYA MILIK PT. DAYAMITRA TELEKOMUNIKASI Tbk. DAN TIDAK DAPAT DI GUNAKAN ATAU DICETAK SEMUA ATAU SEBAGIAN OLEH PIHAK LAIN TANPA SEIJIN PT.DAYAMITRA TELEKOMUNIKASI Tbk.

REVISI

NO	TANGGAL	PARAF
1		
2		
3		

NO.REGISTER

3LEG-SST-42M - 03

A3

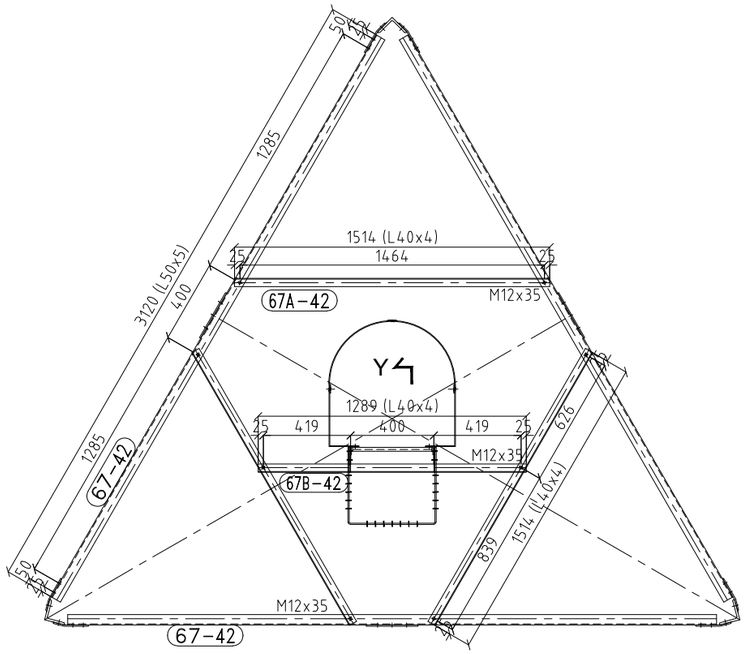

SECTION 14
SCALE 1:30

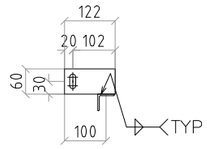

SECTION Y
PT1-42
PL6
2-ø14.HLS (OVAL)

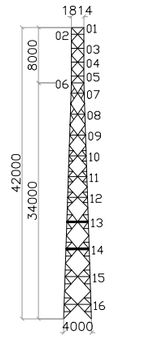

KEY PLAN
SCALE 1:300

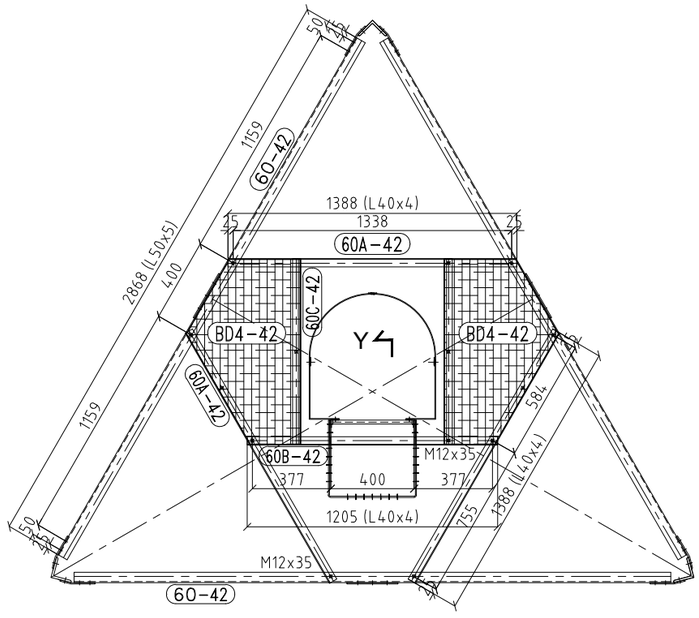

SECTION 13
SCALE 1:30

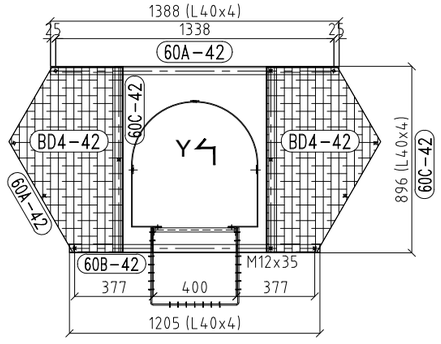

BORDES TYPE-4=2unit
SCALE 1:30

Mitratel
by Telkom Indonesia

CATATAN / KETERANGAN

DIPERIKSA

Dodi Rusyandi (Engineering Leader)	Moga R. Ritonga (Manager Project Solution)

DISETUJUI

Dwi Miluyono Nugroho (GM Solution Engineering)	Alfri Jufri (EGM Marketing & Inovation)

PROYEK

NEW DESIGN
TOWER 3 LEG 42M TYPE SIKU
KAPASITAS 17 SPACE UNIT
(EXPOSURE B)

DESAIN

PT.POLA REKAYASA UTAMA

PRAMA
POLA REKAYASA UTAMA

JUDUL GAMBAR

AS PLAN DRAWING

NAMA GAMBAR

SECTION 14-13

SEMUA GAMBAR DESAIN YANG TERTERA PADA GAMBAR INI ADALAH SEPENUHNYA MILIK PT. DAYAMITRA TELEKOMUNIKASI Tbk. DAN TIDAK DAPAT DI GUNAKAN ATAU DICETAK SEMUA ATAU SEBAGIAN OLEH PIHAK LAIN TANPA SEIJIN PT.DAYAMITRA TELEKOMUNIKASI Tbk.

REVISI

NO	TANGGAL	PARAF
1		
2		
3		

NO.REGISTER

3LEG-SST-42M - 04

A3

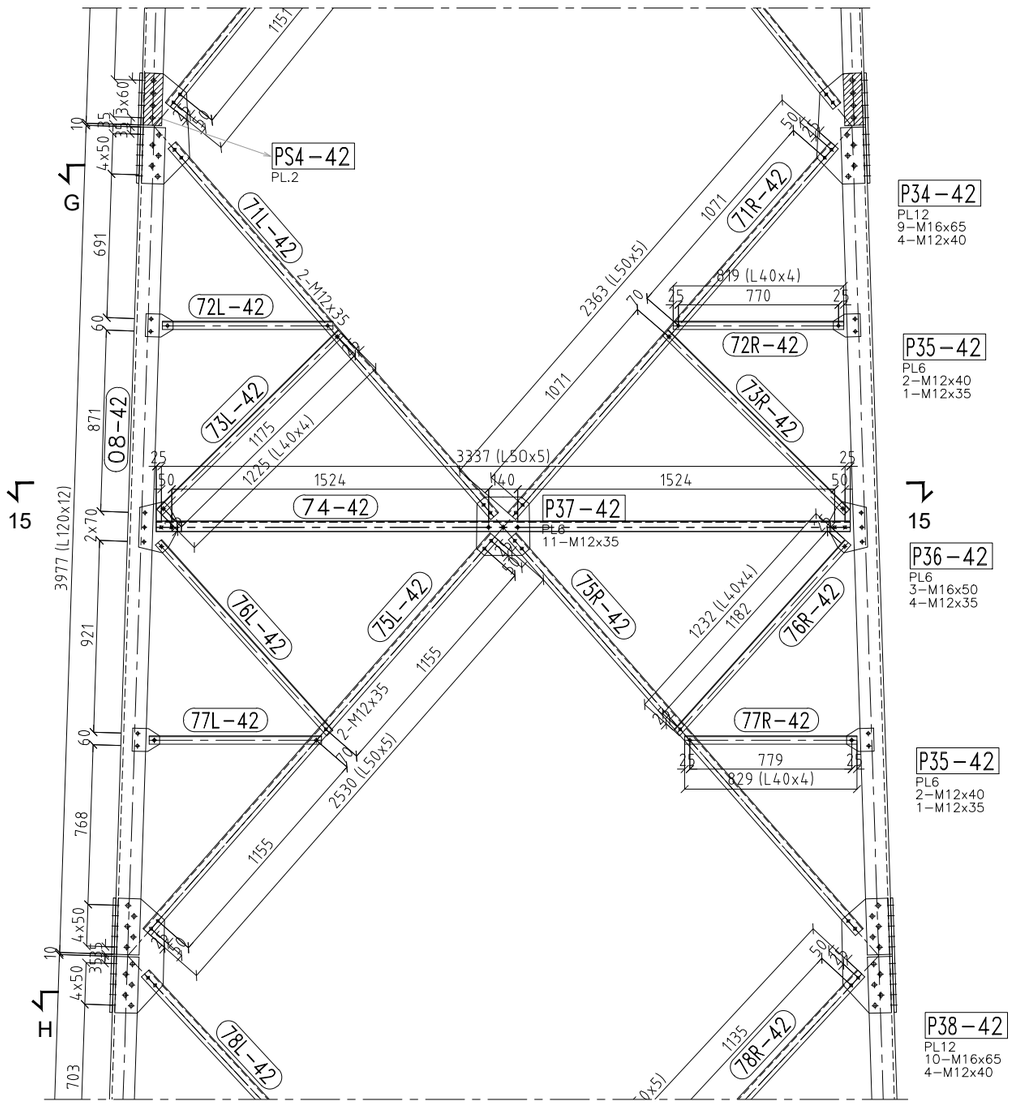

SEGMENT 8

SCALE 1:30

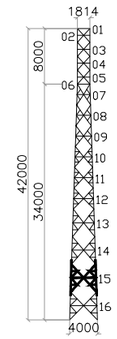

KEY PLAN

SCALE 1:300

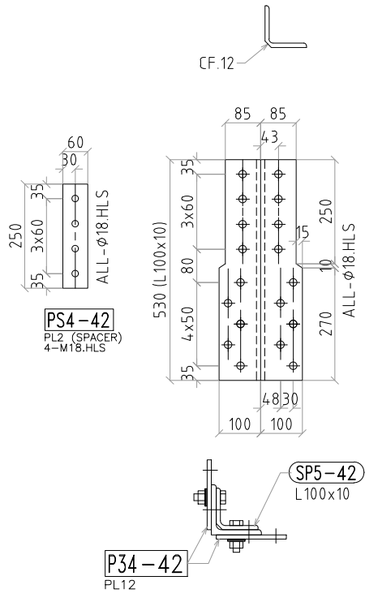

SECTION G

SCALE 1:15

Mitratel by Telkom Indonesia

CATATAN / KETERANGAN

DIPERIKSA

Dodi Rusyandi	Moga R. Ritonga
(Engineering Leader)	(Manager Project Solution)

DISETUJUI

Dwi Muryono Nugroho	Elfri Jufri
(GM Solution Engineering)	(EGM Marketing & Inovation)

PROYEK

NEW DESIGN
TOWER 3 LEG 42M TYPE SIKU
KAPASITAS 17 SPACE UNIT
(EXPOSURE B)

DESAIN

PT.POLA REKAYASA UTAMA

PRAMA POLA REKAYASA UTAMA

JUDUL GAMBAR

AS PLAN DRAWING

NAMA GAMBAR

SEGMENT 8

SEMUA GAMBAR DESAIN YANG TERTERA PADA GAMBAR INI ADALAH SEPENUHNYA MILIK PT. DAYAMITRA TELEKOMUNIKASI Tbk. DAN TIDAK DAPAT DI GUNAKAN ATAU DICETAK SEMUA ATAU SEBAGIAN OLEH PIHAK LAIN TANPA SEIJIN PT.DAYAMITRA TELEKOMUNIKASI Tbk.

REVISI

NO	TANGGAL	PARAF
1		
2		
3		

NO.REGISTER

3LEG-SST-42M - 05

A3

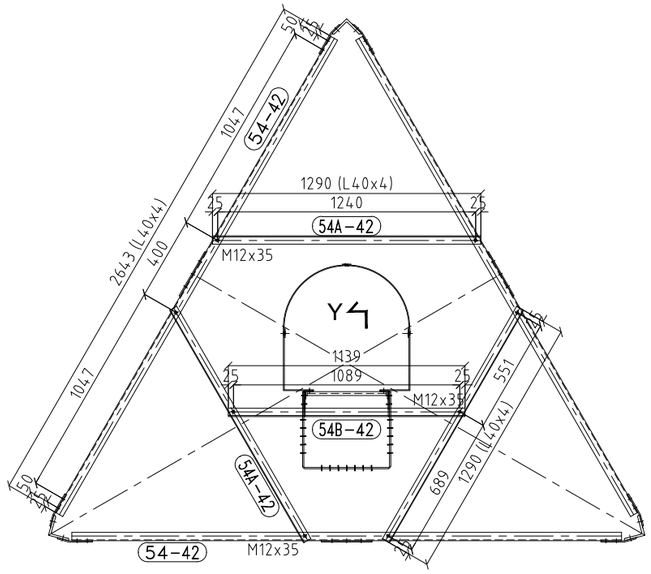

SECTION 12
SCALE 1:30

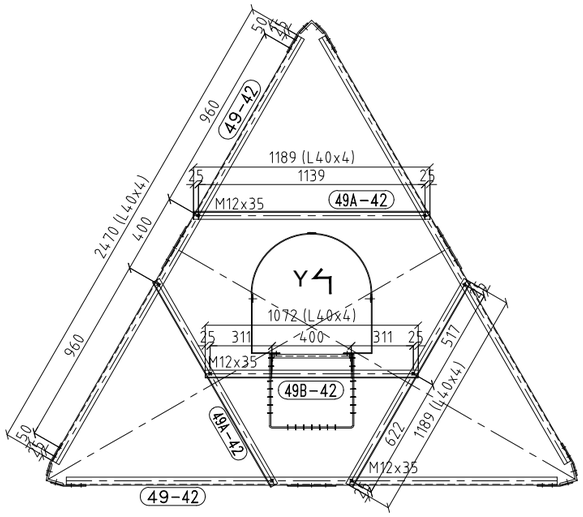

SECTION 11
SCALE 1:30

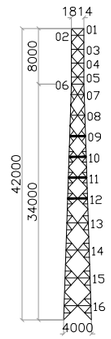

KEY PLAN
SCALE 1:300

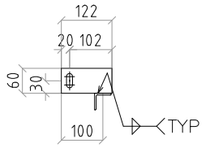

SECTION Y
PT1-42
PL6
2-ø14.HLS (OVAL)

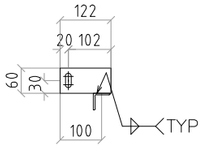

SECTION X
PT1-42
PL6
2-ø14.HLS (OVAL)

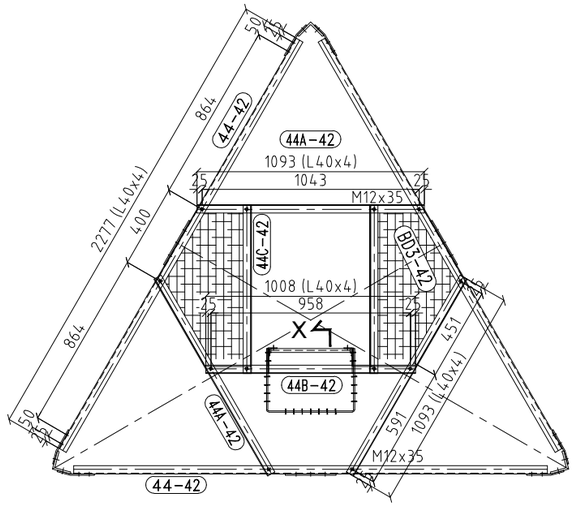

SECTION 10
SCALE 1:30

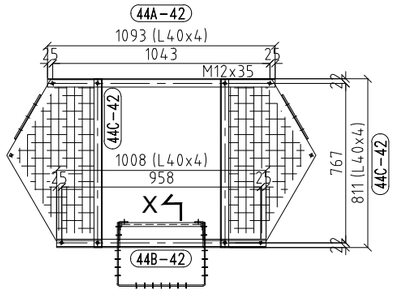

BORDES TYPE-3=2unit
SCALE 1:30

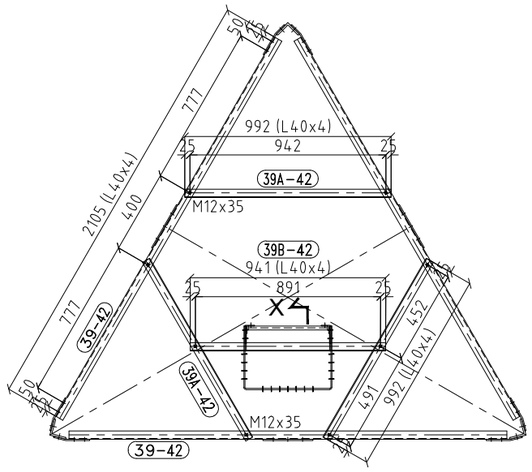

SECTION 9
SCALE 1:30

Mitratel
by Telkom Indonesia

CATATAN / KETERANGAN

DIPERIKSA

Dodi Rusyandi	Moga R. Ritonga
(Engineering Leader)	(Manager Project Solution)

DISETUJUI

Dwi Muryono Nugroho	Alfri Jufri
(GM Solution Engineering)	(EGM Marketing & Inovation)

PROYEK

NEW DESIGN
TOWER 3 LEG 42M TYPE SIKU
KAPASITAS 17 SPACE UNIT
(EXPOSURE B)

DESAIN

PT.POLA REKAYASA UTAMA

PRAMA
POLA REKAYASA UTAMA

JUDUL GAMBAR

AS PLAN DRAWING

NAMA GAMBAR

SECTION 12 , 11 , 10 , 09

SEMUA GAMBAR DESAIN YANG TERTERA PADA GAMBAR INI ADALAH SEPENUHNYA MILIK PT. DAYAMITRA TELEKOMUNIKASI Tbk. DAN TIDAK DAPAT DI GUNAKAN ATAU DICETAK SEMUA ATAU SEBAGIAN OLEH PIHAK LAIN TANPA SEIJIN PT.DAYAMITRA TELEKOMUNIKASI Tbk.

REVISI

NO	TANGGAL	PARAF
1		
2		
3		

NO.REGISTER

3LEG-SST-42M - 06

A3

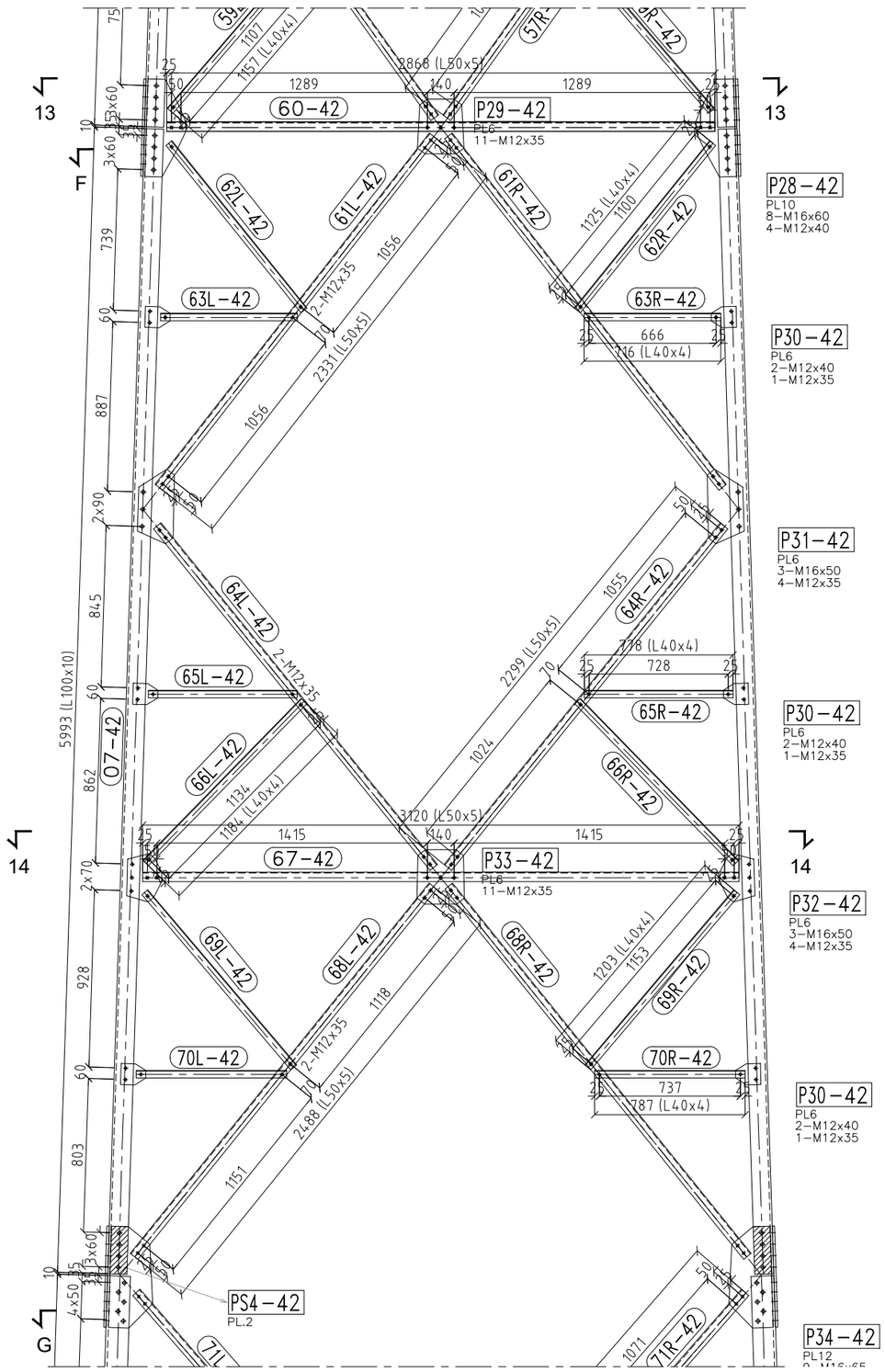

SEGMENT 7

SCALE 1:30

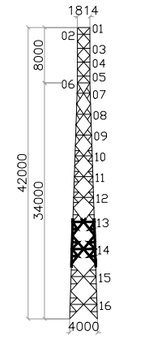

KEY PLAN

SCALE 1:300

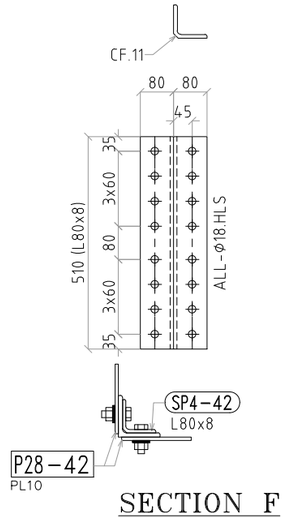

SECTION F

SCALE 1:15

Mitratel by Telkom Indonesia

CATATAN / KETERANGAN

DIPERIKSA

Dodi Ruswandi (Engineering Leader)	Moga R. Ritonga (Manager Project Solution)

DISETUJUI

Dwi Mulyono Nugroho (GM Solution Engineering)	Elfri Jufri (EGM Marketing & Inovation)

PROYEK

NEW DESIGN
TOWER 3 LEG 42M TYPE SIKU
KAPASITAS 17 SPACE UNIT
(EXPOSURE B)

DESAIN

PT.POLA REKAYASA UTAMA

PRAMA POLA REKAYASA UTAMA

JUDUL GAMBAR

AS PLAN DRAWING

NAMA GAMBAR

SEGMENT 7

SEMUA GAMBAR DESAIN YANG TERTERA PADA GAMBAR INI ADALAH SEPENUHNYA MILIK PT. DAYAMITRA TELEKOMUNIKASI Tbk. DAN TIDAK DAPAT DI GUNAKAN ATAU DICETAK SEMUA ATAU SEBAGIAN OLEH PIHAK LAIN TANPA SEIJIN PT.DAYAMITRA TELEKOMUNIKASI Tbk.

REVISI

NO	TANGGAL	PARAF
1		
2		
3		

NO.REGISTER

3LEG-SST-42M - 07

A3

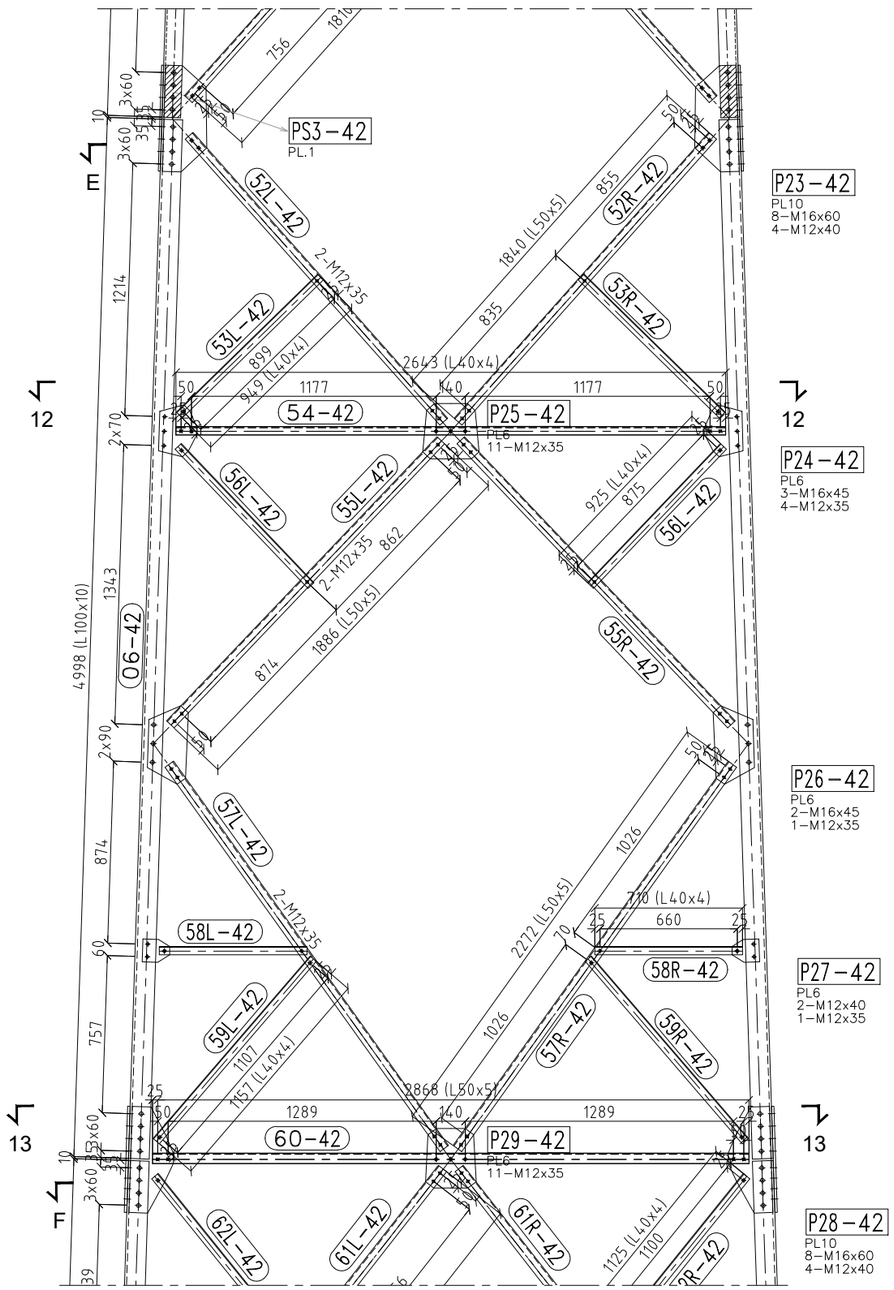

SEGMENT 6

SCALE 1:30

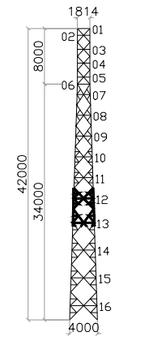

KEY PLAN

SCALE 1:300

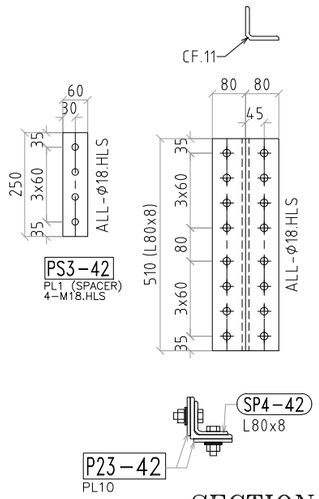

SECTION E

SCALE 1:15

Mitratel by Telkom Indonesia

CATATAN / KETERANGAN

DIPERIKSA

Dodi Ruswandi (Engineering Leader)	Moga R. Ritonga (Manager Project Solution)

DISETUJUI

Dwi Mulyono Nugroho (GM Solution Engineering)	Elfri Jufri (EGM Marketing & Inovation)

PROYEK

NEW DESIGN
TOWER 3 LEG 42M TYPE SIKU
KAPASITAS 17 SPACE UNIT
(EXPOSURE B)

DESAIN

PT.POLA REKAYASA UTAMA

PRAMA POLA REKAYASA UTAMA

JUDUL GAMBAR

AS PLAN DRAWING

NAMA GAMBAR

SEGMENT 6

SEMUA GAMBAR DESAIN YANG TERTERA PADA GAMBAR INI ADALAH SEPENUHNYA MILIK PT. DAYAMITRA TELEKOMUNIKASI Tbk. DAN TIDAK DAPAT DI GUNAKAN ATAU DICETAK SEMUA ATAU SEBAGIAN OLEH PIHAK LAIN TANPA SEIJIN PT.DAYAMITRA TELEKOMUNIKASI Tbk.

REVISI

NO	TANGGAL	PARAF
1		
2		
3		

NO.REGISTER

3LEG-SST-42M - 08

A3

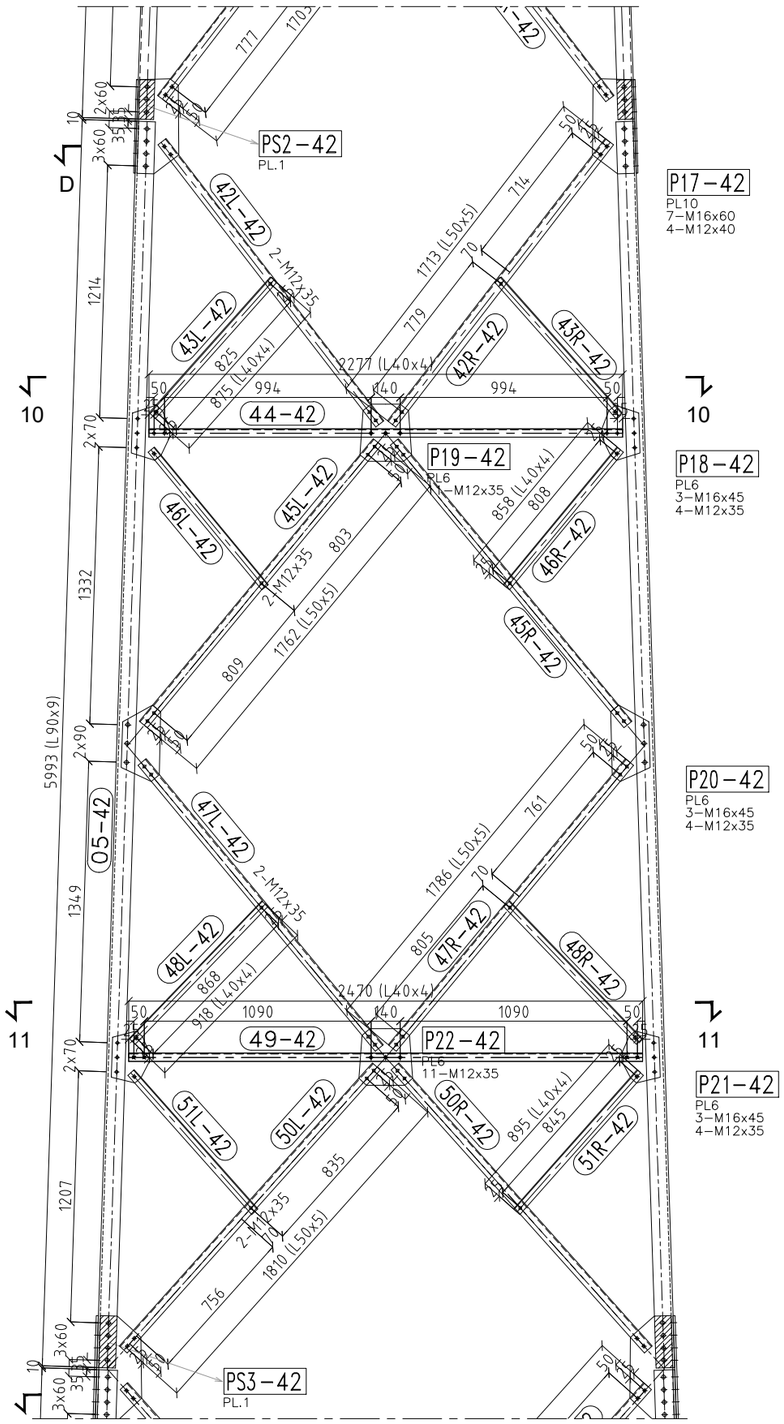

SEGMENT 5
SCALE 1:30

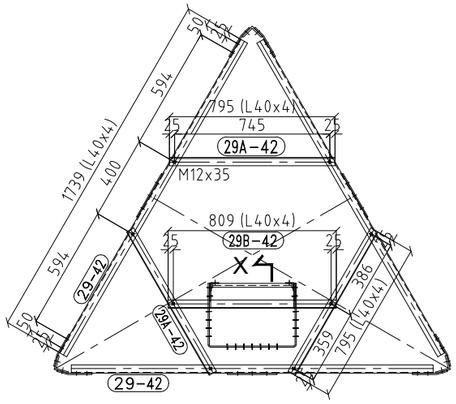

SECTION 7
SCALE 1:30

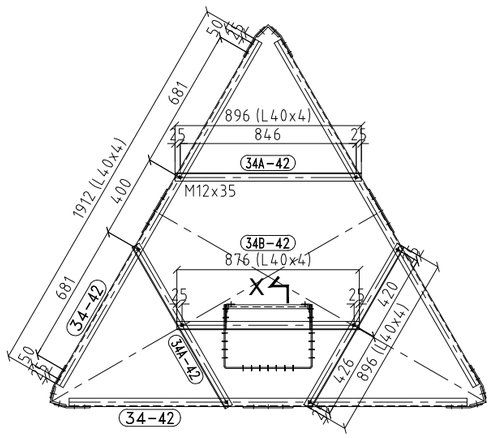

SECTION 8
SCALE 1:30

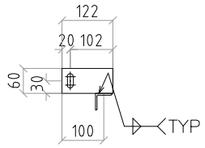

SECTION X

PT1-42
PL6
2-Ø14.HLS (OVAL)

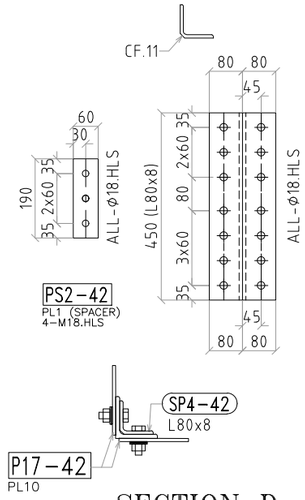

SECTION D
SCALE 1:15

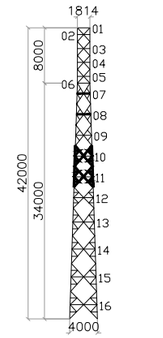

KEY PLAN
SCALE 1:300

Mitratel
by Telkom Indonesia

CATATAN / KETERANGAN

DIPERIKSA

Dodi Rusyandi
(Engineering Leader)

Moga R. Ritonga
(Manager Project Solution)

DISETUJUI

Dwi Mulyono Nugroho
(GM Solution Engineering)

Alfri Jufri
(EGM Marketing & Inovation)

PROYEK

NEW DESIGN
TOWER 3 LEG 42M TYPE SIKU
KAPASITAS 17 SPACE UNIT
(EXPOSURE B)

DESAIN

PT.POLA REKAYASA UTAMA

PRAMA
POLA REKAYASA UTAMA

JUDUL GAMBAR

AS PLAN DRAWING

NAMA GAMBAR

SEGMENT 5
SECTION 8 & 7

SEMUA GAMBAR DESAIN YANG TERTERA PADA GAMBAR INI ADALAH SEPENUHNYA MILIK PT. DAYAMITRA TELEKOMUNIKASI Tbk. DAN TIDAK DAPAT DI GUNAKAN ATAU DICETAK SEMUA ATAU SEBAGIAN OLEH PIHAK LAIN TANPA SEIJIN PT.DAYAMITRA TELEKOMUNIKASI Tbk.

REVISI

NO	TANGGAL	PARAF
1		
2		
3		

NO.REGISTER

3LEG-SST-42M - 09

A3

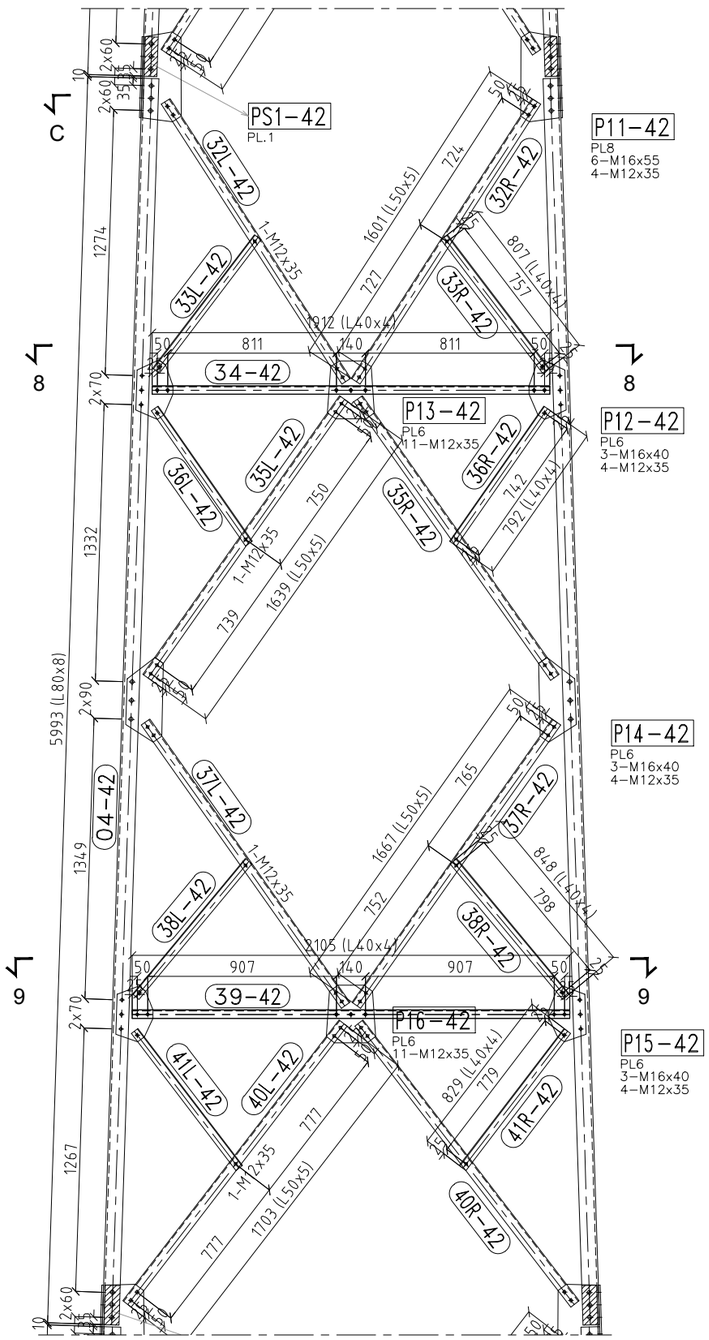

SEGMENT 4
SCALE 1:30

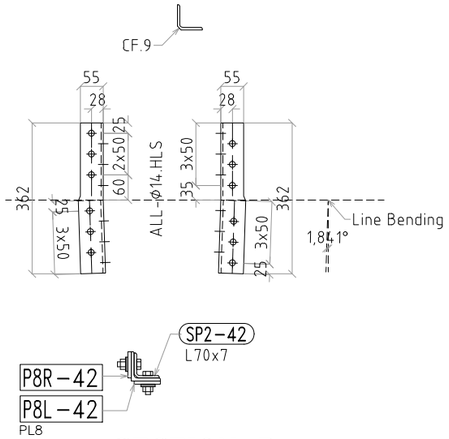

SECTION B
SCALE 1:15

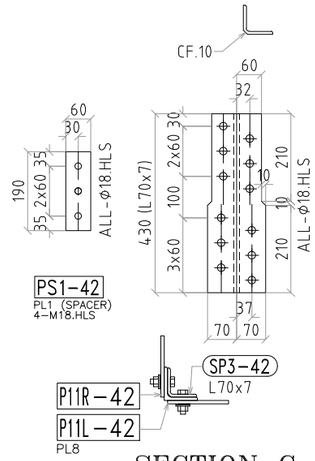

SECTION C
SCALE 1:15

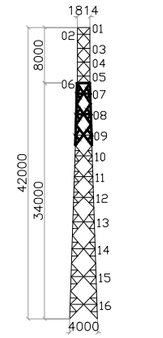

KEY PLAN
SCALE 1:300

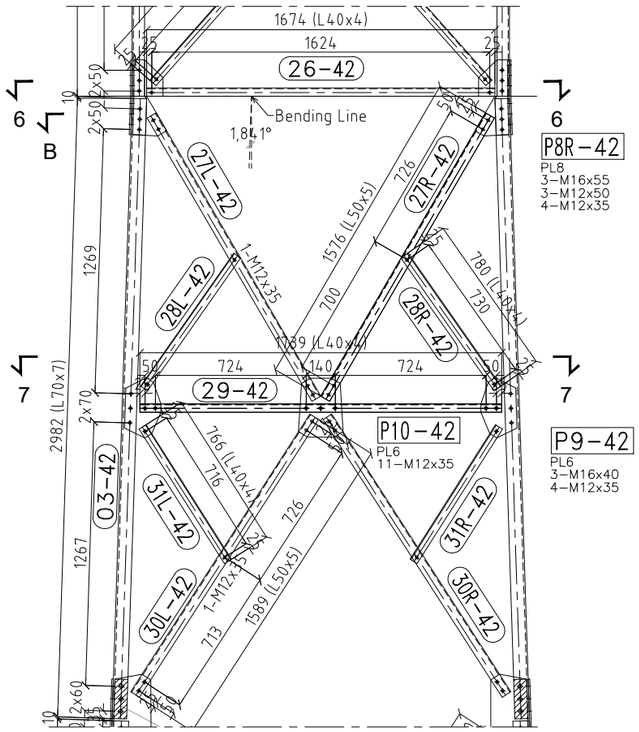

SEGMENT 3
SCALE 1:30

Mitratel
by Telkom Indonesia

CATATAN / KETERANGAN

DIPERIKSA

Dodi Ruswandi	Moga R. Ritonga
(Engineering Leader)	(Manager Project Solution)

DISETUJUI

Dwi Mulyono Nugroho	Alfri Jufri
(GM Solution Engineering)	(EGM Marketing & Inovation)

PROYEK

NEW DESIGN
TOWER 3 LEG 42M TYPE SIKU
KAPASITAS 17 SPACE UNIT
(EXPOSURE B)

DESAIN

PT.POLA REKAYASA UTAMA

PRAMA
POLA REKAYASA UTAMA

JUDUL GAMBAR

AS PLAN DRAWING

NAMA GAMBAR

SEGMENT 4 - 3

SEMUA GAMBAR DESAIN YANG TERTERA PADA GAMBAR INI ADALAH SEPENUHNYA MILIK PT. DAYAMITRA TELEKOMUNIKASI Tbk. DAN TIDAK DAPAT DI GUNAKAN ATAU DICETAK SEMUA ATAU SEBAGIAN OLEH PIHAK LAIN TANPA SEIJIN PT.DAYAMITRA TELEKOMUNIKASI Tbk.

REVISI

NO	TANGGAL	PARAF
1		
2		
3		

NO.REGISTER

3LEG-SST-42M - 10

A3

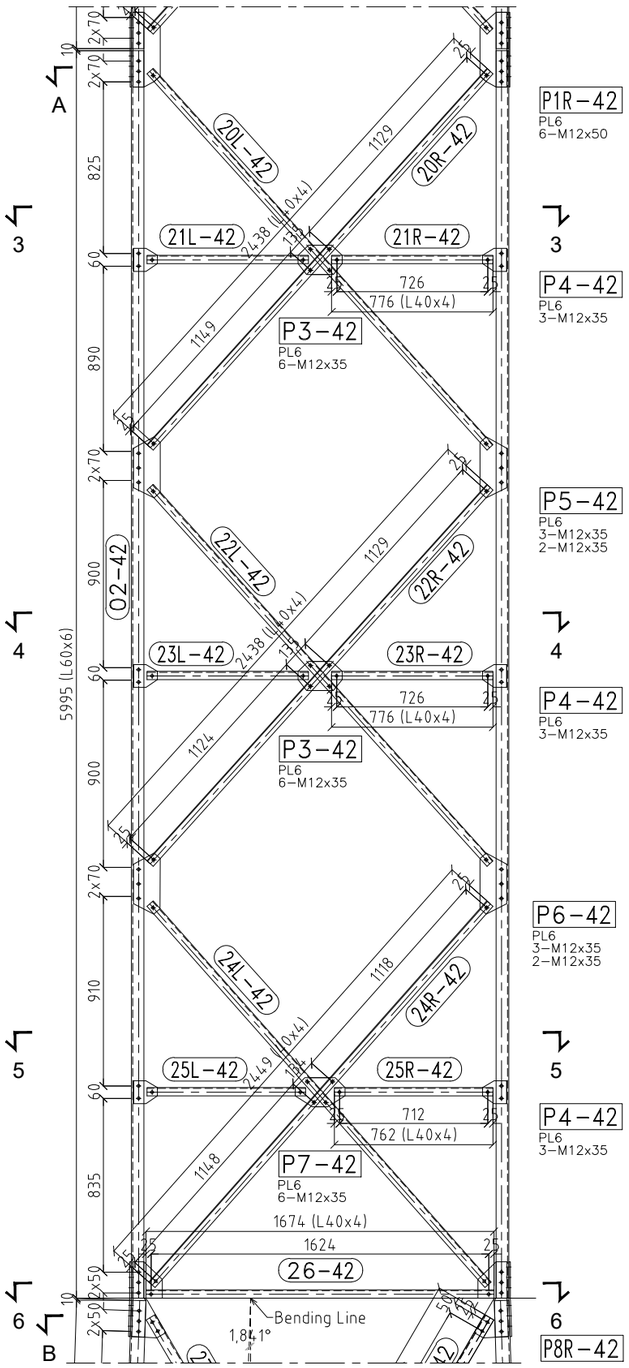

SEGMENT 2

SCALE 1:30

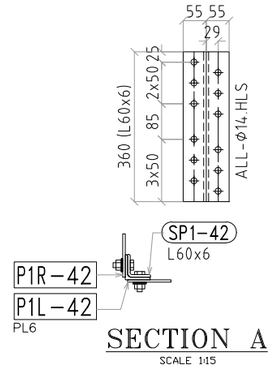

SECTION A

SCALE 1:15

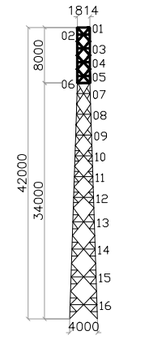

KEY PLAN

SCALE 1:300

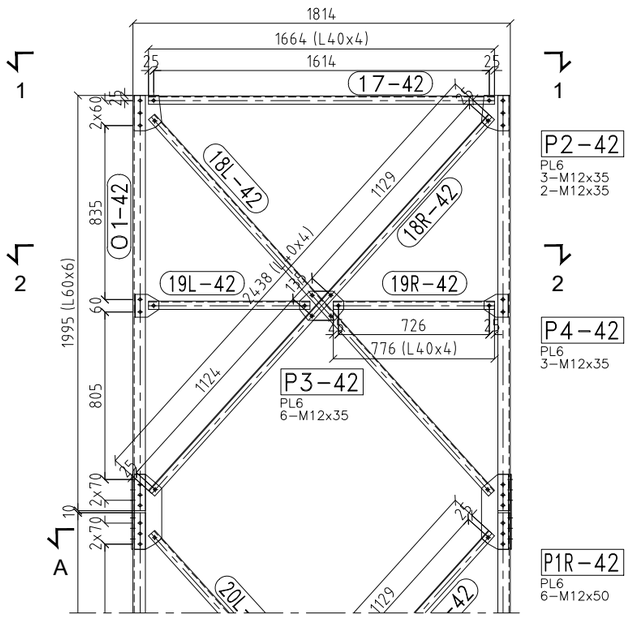

SEGMENT 1

SCALE 1:30

Mitratel
by Telkom Indonesia

CATATAN / KETERANGAN

DIPERIKSA

Dodi Ruswandi (Engineering Leader)	Moga R. Ritonga (Manager Project Solution)

DISETUJUI

Dwi Mulyono Nugroho (GM Solution Engineering)	Elfri Jufri (EGM Marketing & Inovation)

PROYEK

NEW DESIGN
TOWER 3 LEG 42M TYPE SIKU
KAPASITAS 17 SPACE UNIT
(EXPOSURE B)

DESAIN

PT.POLA REKAYASA UTAMA

PRAMA POLA REKAYASA UTAMA

JUDUL GAMBAR

AS PLAN DRAWING

NAMA GAMBAR

SEGMENT 2 - 1

SEMUA GAMBAR DESAIN YANG TERTERA PADA GAMBAR INI ADALAH SEPENUHNYA MILIK PT. DAYAMITRA TELEKOMUNIKASI Tbk. DAN TIDAK DAPAT DI GUNAKAN ATAU DICETAK SEMUA ATAU SEBAGIAN OLEH PIHAK LAIN TANPA SEIJIN PT.DAYAMITRA TELEKOMUNIKASI Tbk.

REVISI

NO	TANGGAL	PARAF
1		
2		
3		

NO.REGISTER

3LEG-SST-42M - 11

A3

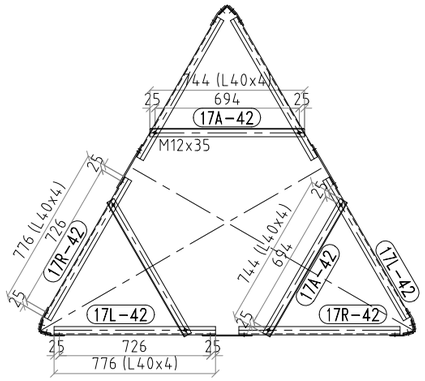

SECTION 1
SCALE 1:30

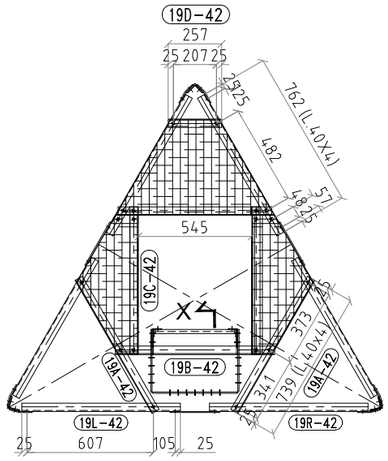

SECTION 2
SCALE 1:30

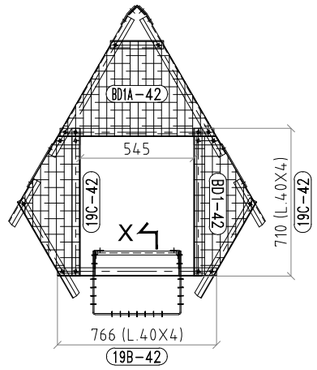

BORDES TYPE-1=1unit
SCALE 1:30

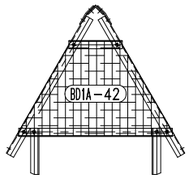

BORDES TYPE-1A=1unit
SCALE 1:30

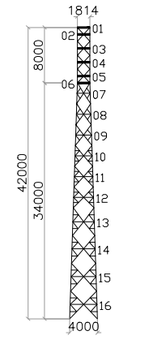

KEY PLAN
SCALE 1:300

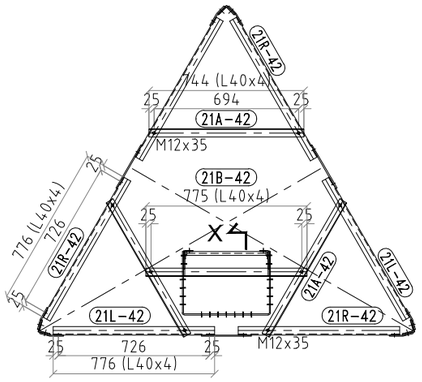

SECTION 3
SCALE 1:30

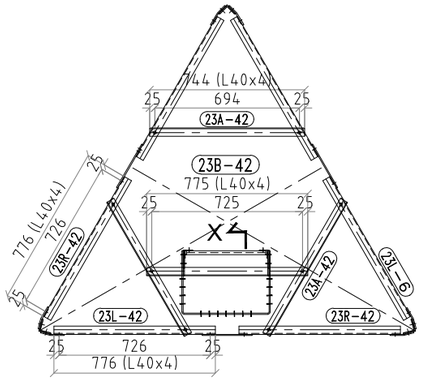

SECTION 4
SCALE 1:30

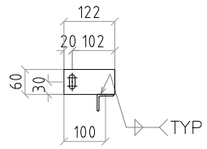

SECTION X
PT1-42
PL6
2-ø14.HLS (OVAL)

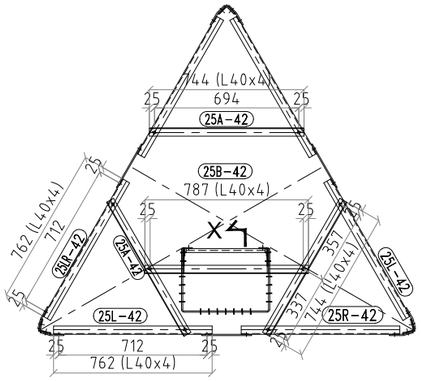

SECTION 5
SCALE 1:30

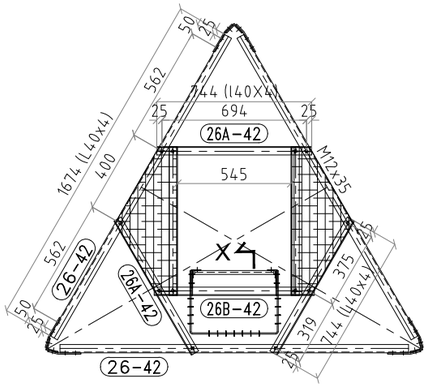

SECTION 6
SCALE 1:30

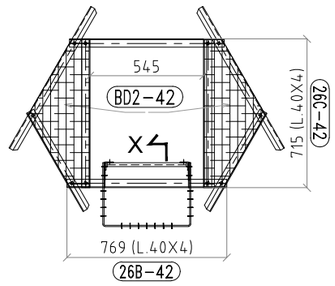

BORDES TYPE-2=2unit
SCALE 1:30

Mitratel
by Telkom Indonesia

CATATAN / KETERANGAN

DIPERIKSA

Dodi Ruswandi	Moga R. Ritonga
(Engineering Leader)	(Manager Project Solution)

DISETUJUI

Dwi Mulyono Nugroho	Alfri Jufri
(GM Solution Engineering)	(EGM Marketing & Inovation)

PROYEK

NEW DESIGN
TOWER 3 LEG 42M TYPE SIKU
KAPASITAS 17 SPACE UNIT
(EXPOSURE B)

DESAIN

PT.POLA REKAYASA UTAMA

PRAMA
POLA REKAYASA UTAMA

JUDUL GAMBAR

AS PLAN DRAWING

NAMA GAMBAR

SECTION 1-6

SEMUA GAMBAR DESAIN YANG TERTERA PADA GAMBAR INI ADALAH SEPENUHNYA MILIK PT. DAYAMITRA TELEKOMUNIKASI Tbk. DAN TIDAK DAPAT DI GUNAKAN ATAU DICETAK SEMUA ATAU SEBAGIAN OLEH PIHAK LAIN TANPA SEIJIN PT.DAYAMITRA TELEKOMUNIKASI Tbk.

REVISI

NO	TANGGAL	PARAF
1		
2		
3		

NO.REGISTER

3LEG-SST-42M - 12

A3

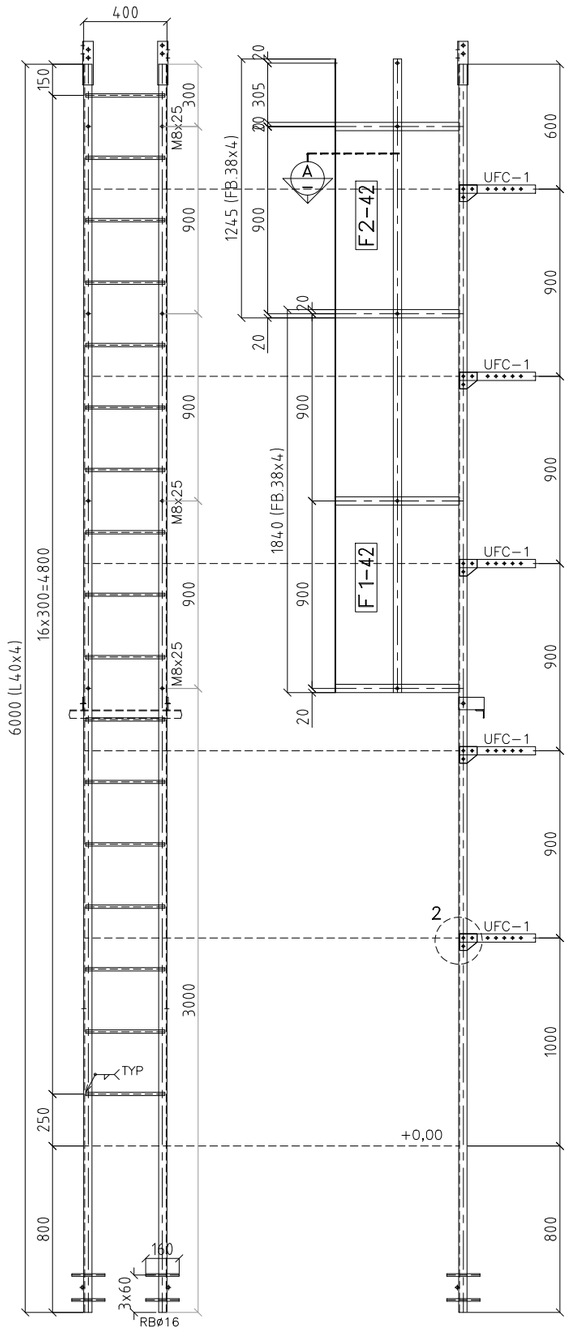

TG7-42 =1.UNIT
SCALE 1:30

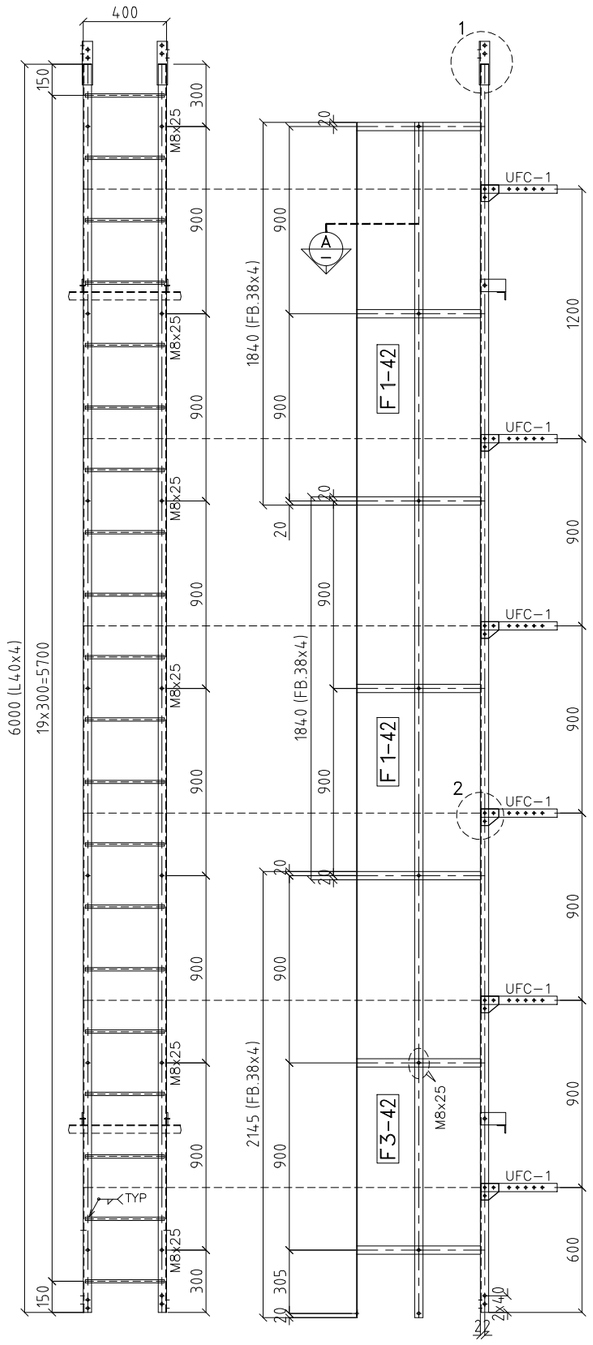

TG6-42 =1.UNIT
SCALE 1:30

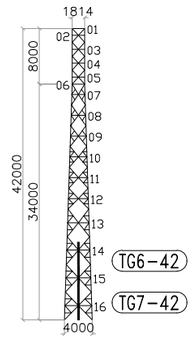

KEY PLAN
SCALE 1:300

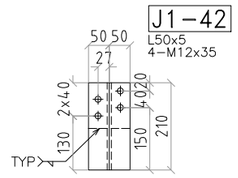

DETAIL 1
SCALE 1:15

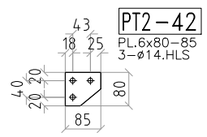

DETAIL 2
SCALE 1:15

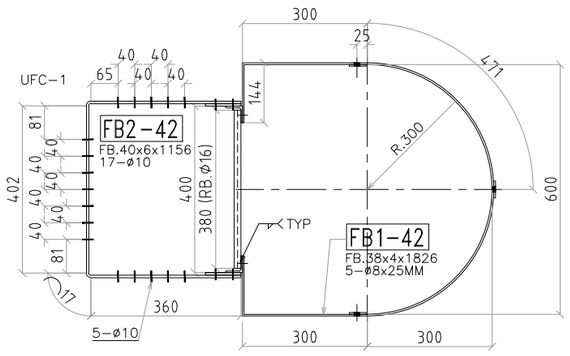

SECTION A
SCALE 1:15

Mitratel
by Telkom Indonesia

CATATAN / KETERANGAN

DIPERIKSA

Dodi Ruswandi	Moga R. Ritonga
(Engineering Leader)	(Manager Project Solution)

DISETUJUI

Dwi Mukono Nugroho	Alfri Jufri
(GM Solution Engineering)	(EGM Marketing & Inovation)

PROYEK

NEW DESIGN
TOWER 3 LEG 42M TYPE SIKU
KAPASITAS 17 SPACE UNIT
(EXPOSURE B)

DESAIN

PT.POLA REKAYASA UTAMA

PRAMA
POLA REKAYASA UTAMA

JUDUL GAMBAR

AS PLAN DRAWING

NAMA GAMBAR

DETAIL TANGGA
&
TRAY

SEMUA GAMBAR DESAIN YANG TERTERA PADA GAMBAR INI ADALAH SEPENUHNYA MILIK PT. DAYAMITRA TELEKOMUNIKASI Tbk. DAN TIDAK DAPAT DI GUNAKAN ATAU DICETAK SEMUA ATAU SEBAGIAN OLEH PIHAK LAIN TANPA SEIJIN PT.DAYAMITRA TELEKOMUNIKASI Tbk.

REVISI

NO	TANGGAL	PARAF
1		
2		
3		

NO.REGISTER

3LEG-SST-42M - 13

A3

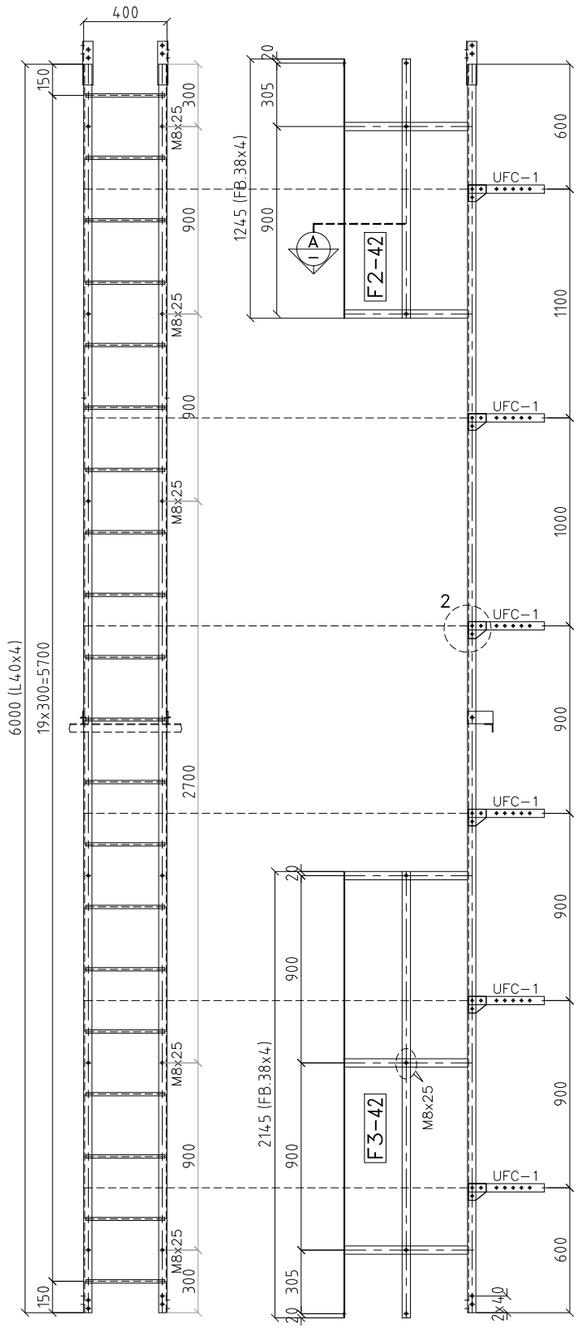

TG5-42 =1.UNIT
SCALE 1:30

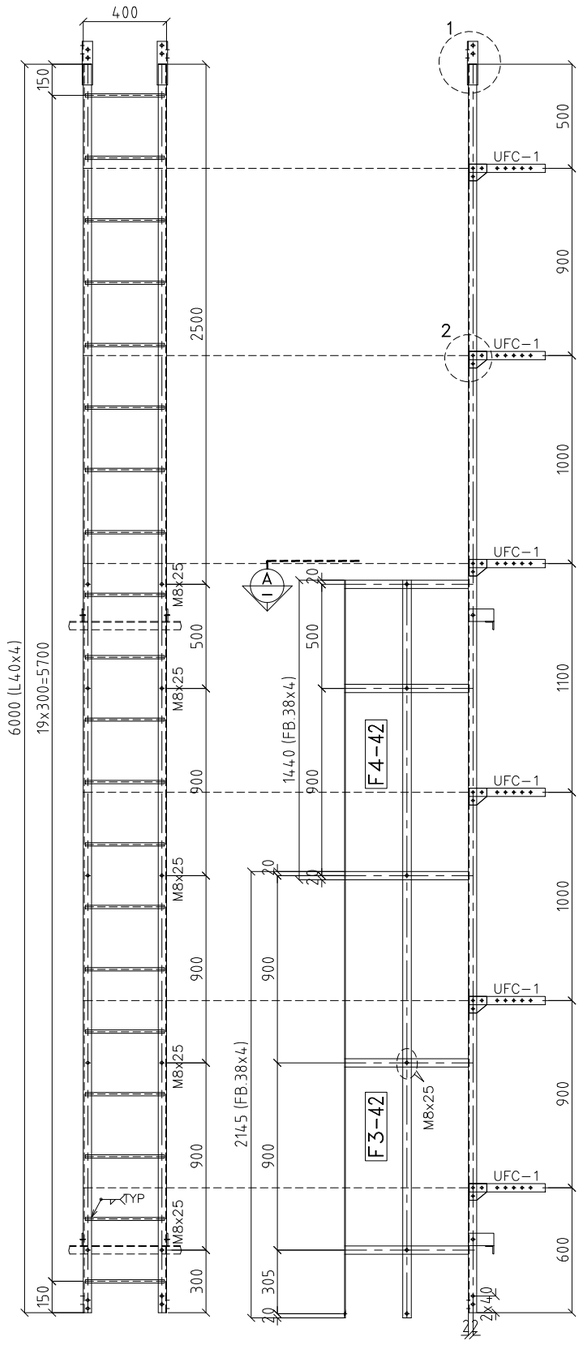

TG4-42 =1.UNIT
SCALE 1:30

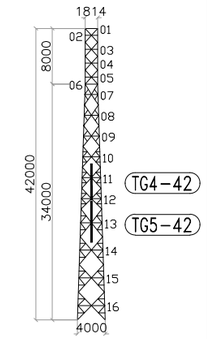

KEY PLAN
SCALE 1:300

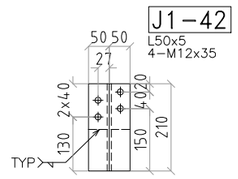

DETAIL 1
SCALE 1:15

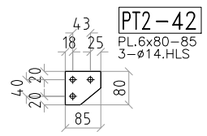

DETAIL 2
SCALE 1:15

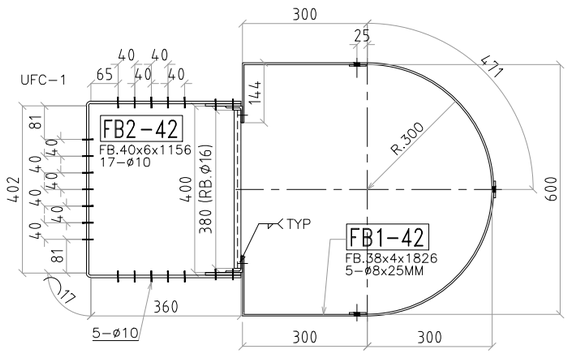

SECTION A
SCALE 1:15

Mitratel
by Telkom Indonesia

CATATAN / KETERANGAN

DIPERIKSA

Dodi Kuswandi	Moga R. Ritonga
(Engineering Leader)	(Manager Project Solution)

DISETUJUI

Dwi Mulyono Nugroho	Efri Jufri
(GM Solution Engineering)	(EGM Marketing & Inovation)

PROYEK

NEW DESIGN
TOWER 3 LEG 42M TYPE SIKU
KAPASITAS 17 SPACE UNIT
(EXPOSURE B)

DESAIN

PT.POLA REKAYASA UTAMA

PRAMA
POLA REKAYASA UTAMA

JUDUL GAMBAR

AS PLAN DRAWING

NAMA GAMBAR

DETAIL TANGGA
&
TRAY

SEMUA GAMBAR DESAIN YANG TERTERA PADA GAMBAR INI ADALAH SEPENUHNYA MILIK PT. DAYAMITRA TELEKOMUNIKASI Tbk. DAN TIDAK DAPAT DI GUNAKAN ATAU DICETAK SEMUA ATAU SEBAGIAN OLEH PIHAK LAIN TANPA SEIJIN PT.DAYAMITRA TELEKOMUNIKASI Tbk.

REVISI

NO	TANGGAL	PARAF
1		
2		
3		

NO.REGISTER

3LEG-SST-42M - 14

A3

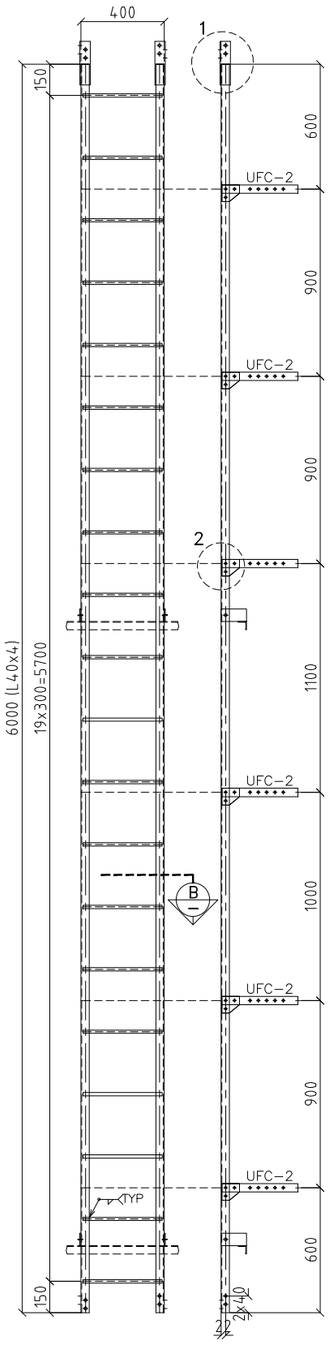

TG3-42 =1.UNIT
SCALE 1:30

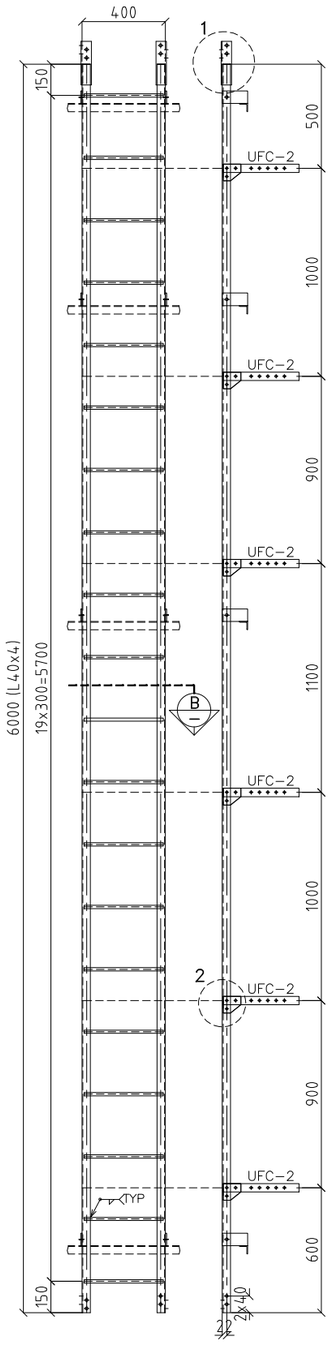

TG2-42 =1.UNIT
SCALE 1:30

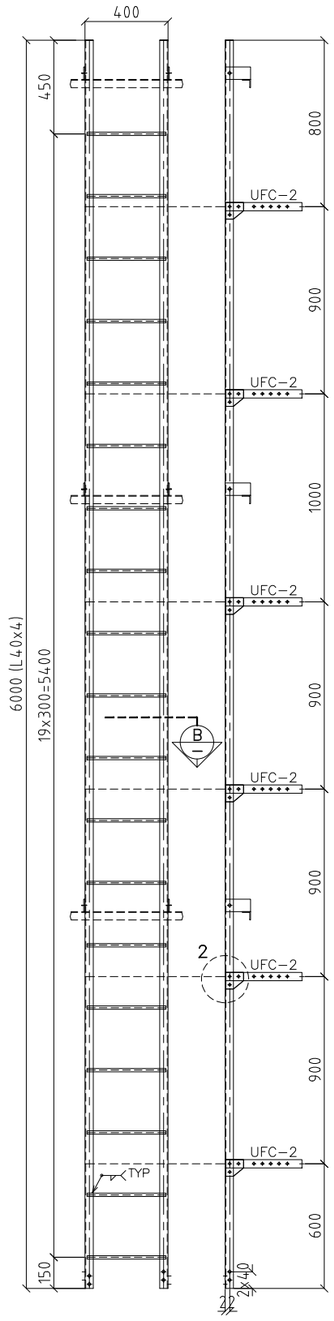

TG1-42 =1.UNIT
SCALE 1:30

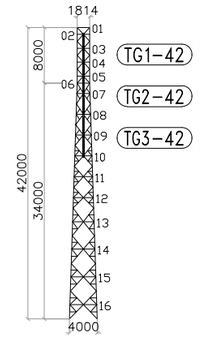

KEY PLAN
SCALE 1:300

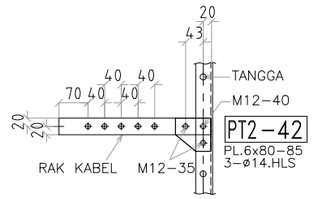

Detail Hubungan Tangga Dan Tray
SCALE 1:15

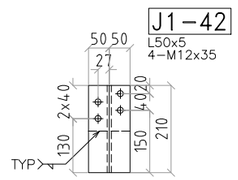

DETAIL 1
SCALE 1:15

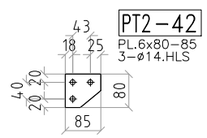

DETAIL 2
SCALE 1:15

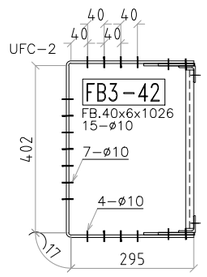

SECTION B
SCALE 1:15

Mitratel
by Telkom Indonesia

CATATAN / KETERANGAN

DIPERIKSA

Dodi Ruswandi	Moga R. Ritonga
(Engineering Leader)	(Manager Project Solution)

DISETUJUI

Dwi Mulyono Nugroho	Ilfri Jufri
(GM Solution Engineering)	(EGM Marketing & Inovation)

PROYEK

NEW DESIGN
TOWER 3 LEG 42M TYPE SIKU
KAPASITAS 17 SPACE UNIT
(EXPOSURE B)

DESAIN

PT.POLA REKAYASA UTAMA

PRAMA POLA REKAYASA UTAMA

JUDUL GAMBAR

AS PLAN DRAWING

NAMA GAMBAR

DETAIL TANGGA
&
TRAY

SEMUA GAMBAR DESAIN YANG TERTERA PADA GAMBAR INI ADALAH SEPENUHNYA MILIK PT. DAYAMITRA TELEKOMUNIKASI Tbk. DAN TIDAK DAPAT DI GUNAKAN ATAU DICETAK SEMUA ATAU SEBAGIAN OLEH PIHAK LAIN TANPA SEIJIN PT.DAYAMITRA TELEKOMUNIKASI Tbk.

REVISI

NO	TANGGAL	PARAF
1		
2		
3		

NO.REGISTER	
3LEG-SST-42M - 15	A3

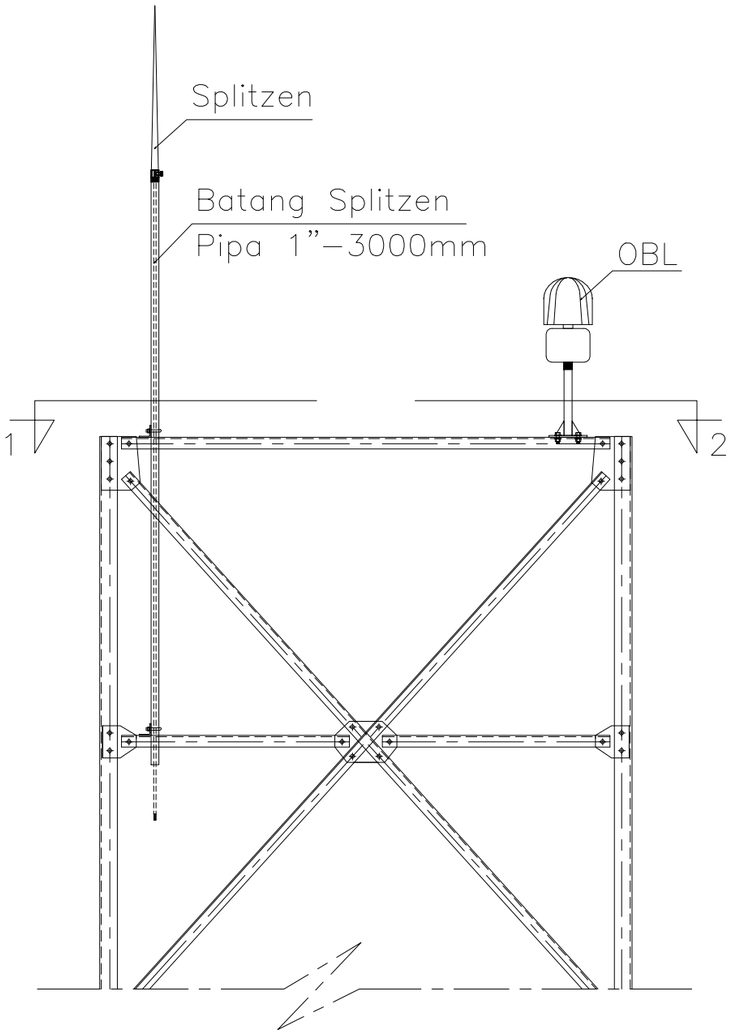

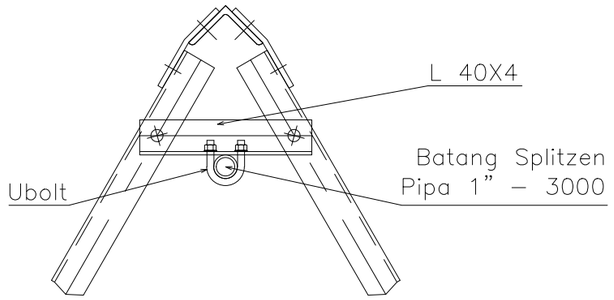

SECTION 1

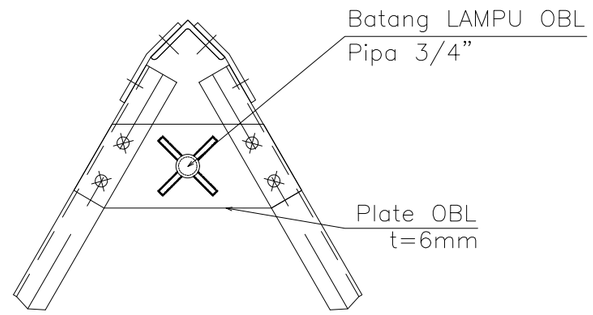

SECTION 2

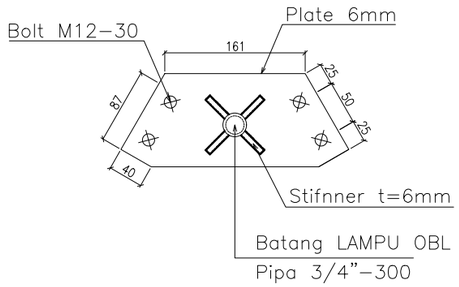

Plate OBL 6mm

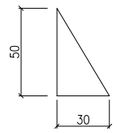

Stifnner 6mm

Mitratel by Telkom Indonesia

CATATAN / KETERANGAN

DIPERIKSA

Dodi Ruswandi (Engineering Leader)	Moga R. Ritonga (Manager Project Solution)

DISETUJUI

Dwi Mulyono Nugroho (GM Solution Engineering)	Ilfri Jufri (EGM Marketing & Inovation)

PROYEK

NEW DESIGN
TOWER 3 LEG 42M TYPE SIKU
KAPASITAS 17 SPACE UNIT
(EXPOSURE B)

DESAIN

PT.POLA REKAYASA UTAMA

PRAMA POLA REKAYASA UTAMA

JUDUL GAMBAR

AS PLAN DRAWING

NAMA GAMBAR

SPLITZEN & OBL

SEMUA GAMBAR DESAIN YANG TERTERA PADA GAMBAR INI ADALAH SEPENUHNYA MILIK PT. DAYAMITRA TELEKOMUNIKASI Tbk. DAN TIDAK DAPAT DI GUNAKAN ATAU DICETAK SEMUA ATAU SEBAGIAN OLEH PIHAK LAIN TANPA SEIJIN PT.DAYAMITRA TELEKOMUNIKASI Tbk.

REVISI

NO	TANGGAL	PARAF
1		
2		
3		

NO.REGISTER

3LEG-SST-42M - 16

A3

Table-1

Pengencangan Baut (A325/Grade 8.8) menggunakan kunci torsi sesuai standar

No	Diameter Baut	Ukuran Kunci	Torsi Maksimum	Rekomendasi 70%	
	(mm)	(mm)	(N.m)	(N.m)	(kg,m)
1	10	17	55	39	4
2	12	19	88	62	6
3	14	22	138	97	10
4	16	24	210	147	15
5	18	27	289	202	21
6	20	30	411	288	29
7	22	32	559	391	40
8	24	36	711	498	51
9	27	41	1049	734	75
10	30	46	1422	995	101
11	33	50	1932	1352	138
12	36	55	2481	1737	177
13	39	60	3226	2258	230
14	42	65	3991	2794	285

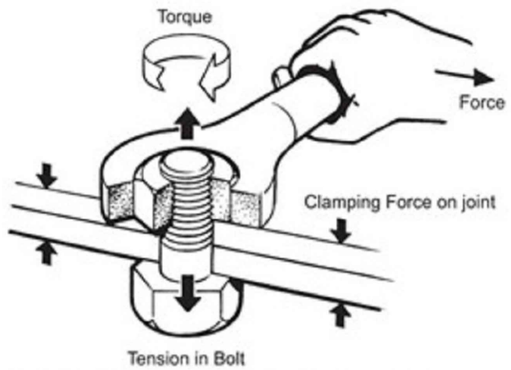

Note: Rekomendasi pengencangan 70% kapasitas maksimum (TIA-G 4.9.3)

Page 1

Table-2

Pengencangan Angkur (A307/Grade 4.6) menggunakan kunci torsi sesuai standar

No	Diameter Angkur	Ukuran Kunci	Torsi Maksimum	Rekomendasi 70%	
	(mm)	(mm)	(N.m)	(N.m)	(kg,m)
1	10	17	28	19	2
2	12	19	44	31	3
3	14	22	69	48	5
4	16	24	105	74	7
5	18	27	145	101	10
6	20	30	206	144	15
7	22	32	280	196	20
8	24	36	356	249	25
9	27	41	525	367	37
10	30	46	711	498	51
11	33	50	966	676	69
12	36	55	1241	868	89
13	39	60	1613	1129	115
14	42	65	1996	1397	142

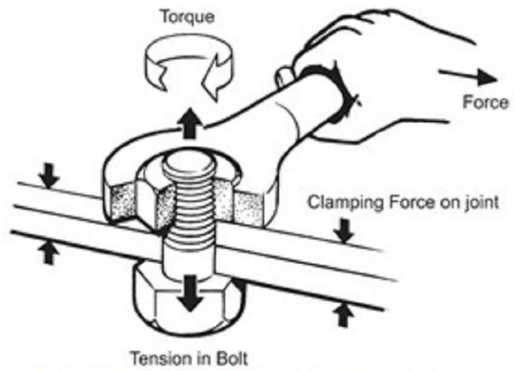

Note: Rekomendasi pengencangan 70% kapasitas maksimum (TIA-G 4.9.3)

Mitratel
by Telkom Indonesia

CATATAN / KETERANGAN

DIPERIKSA

Dodi Raswandi (Engineering Leader)	Moga R. Ritonga (Manager Project Solution)

DISETUJUI

Dwi Mulyoto Nugroho (GM Solution Engineering)	Alfri Jufri (EGM Marketing & Inovation)

PROYEK

NEW DESIGN
TOWER 3 LEG 42M TYPE SIKU
KAPASITAS 17 SPACE UNIT
(EXPOSURE B)

DESAIN

PT.POLA REKAYASA UTAMA

PRAMA POLA REKAYASA UTAMA

JUDUL GAMBAR

AS PLAN DRAWING

NAMA GAMBAR

TABEL PENGENCANGAN BAUT

SEMUA GAMBAR DESAIN YANG TERTERA PADA GAMBAR INI ADALAH SEPENUHNYA MILIK PT. DAYAMITRA TELEKOMUNIKASI Tbk. DAN TIDAK DAPAT DI GUNAKAN ATAU DICETAK SEMUA ATAU SEBAGIAN OLEH PIHAK LAIN TANPA SEIJIN PT.DAYAMITRA TELEKOMUNIKASI Tbk.

REVISI

NO	TANGGAL	PARAF
1		
2		
3		

NO.REGISTER

3LEG-SST-42M - 17

A3

Mitratel by Telkom Indonesia

LIST OF MATERIAL
NEW DESIGN SST-42M-3LEG (EXPOSURE B)

DATE : 18-Jul-24
PREPARED : PT. Pola Rekayasa Utama

No	MARK		DESCRIPTION	MATERIAL	LENGTH MM	QT'Y PCS	WEIGHT KG/pcs	AREA M2/pcs	TOTAL AREA M2	TOTAL WEIGHT KG
A	DRAWING No. 01									
1	TM1	-42	Horizontal (Template)	L 40 x 40 x 4	3,754	3	9.07	0.60	1.802	27.22
2	TM2	-42	Diaginal (Template)	L 40 x 40 x 4	1,342	3	3.24	0.21	0.644	9.73
3	PL	-42	Plate (Template)	PL 6 x 400 x 400	160,000	3	7.54	0.32	0.960	22.61
4			Anchor	ϕ 24 x 1500		24	5.922			142.13
5			Bolt + Nut + Washer	M 12 x 35		18	0.127			2.286
B	DRAWING No. 02									
1	09	-42	Leg	L 120 x 120 x 12	3,981	3	86.26	1.91	5.733	258.77
2	78L/R	-42	Diag Bracing	L 50 x 50 x 5	2,477	6	9.37	0.50	2.972	56.23
3	82L/R	-42	Diag Bracing	L 50 x 50 x 5	2,602	6	9.84	0.52	3.122	59.07
4	79L/R	-42	Redundant	L 40 x 40 x 4	890	6	2.15	0.14	0.854	12.91
5	80L/R	-42	Redundant	L 40 x 40 x 4	1,285	6	3.11	0.21	1.234	18.63
6	83L/R	-42	Redundant	L 40 x 40 x 4	1,280	6	3.09	0.20	1.229	18.56
7	84L/R	-42	Redundant	L 40 x 40 x 4	896	6	2.17	0.14	0.860	12.99
8	81	-42	Horizontal	L 50 x 50 x 5	3,595	3	13.60	0.72	2.157	40.80
9	SP6	-42	Lakop	L 100 x 100 x 10	550	3	8.32	0.22	0.660	24.95
10	P38L/R	-42	Kopel Plate	PL 12 x 229 x 550	125,950	6	11.86	0.25	1.511	71.19
11	P39	-42	Gusset plate	PL 6 x 110 x 130	14,300	12	0.67	0.03	0.343	8.08
12	P40	-42	Gusset plate	PL 6 x 180 x 232	41,760	6	1.97	0.08	0.501	11.80
13	P41	-42	Gusset plate	PL 6 x 267 x 269	71,823	3	3.38	0.14	0.431	10.15
14	PB1	-42	Baseplate	PL 25 x 400 x 400	160,000	3	31.40	0.32	0.960	94.20
15	P42	-42	Stiffner plate	PL 12 x 348 x 400	139,200	3	13.11	0.28	0.835	39.34
16	P43	-42	Stiffner plate	PL 12 x 348 x 270	93,960	3	8.85	0.19	0.564	26.55
17	P60	-42	Stiffner plate	PL 12 x 348 x 135	46,980	9	4.43	0.09	0.846	39.83
18			Bolt + Nut + Washer	M 12 x 35		93	0.127			11.811
19			Bolt + Nut + Washer	M 12 x 40		24	0.131			3.144
20			Bolt + Nut + Washer	M 12 x 45		24	0.136			3.264
21			Bolt + Nut + Washer	M 16 x 50		18	0.140			2.520
22			Bolt + Nut + Washer	M 16 x 65		60	0.296			17.760
			Bolt + Nut + Washer	M 20 x 60		30	0.514			15.420
C	DRAWING No. 03									
1	81A	-42	Plan Bracing	L 40 x 40 x 4	1,780	3	6.73	0.28	0.854	20.20
2	81B	-42	Plan Bracing	L 40 x 40 x 4	1,466	1	3.54	0.23	0.235	3.54
3	74A	-42	Plan Bracing	L 40 x 40 x 4	1,651	3	0.52	0.00	0.010	1.56
4	74B	-42	Plan Bracing	L 40 x 40 x 4	1,380	1	0.43	0.00	0.003	0.43
5	PT1	-42	Gusset plate	PL 6 x 60 x 200	12,000	4	0.57	0.02	0.096	2.26
6			Bolt + Nut + Washer	M 12 x 35		16	0.127			2.032
D	DRAWING No. 04									
1	67A	-42	Plan Bracing	L 40 x 40 x 4	1,514	3	3.66	0.24	0.727	10.98
2	67B	-42	Plan Bracing	L 40 x 40 x 4	1,289	1	3.12	0.21	0.206	3.12
3	60A	-42	Plan Bracing	L 40 x 40 x 4	1,388	3	3.35	0.22	0.666	10.06
4	60B	-42	Plan Bracing	L 40 x 40 x 4	1,205	1	2.91	0.19	0.193	2.91
5	60C	-42	Rangka Bordes	L 40 x 40 x 4	896	1	2.17	0.14	0.143	2.17
6	BD4	-42	Platform	GR50080 x 900 x 1375	1,237,500	1	17.94	2.48	2.475	17.94
7	PT1	-42	Gusset plate	PL 6 x 60 x 200	12,000	4	0.57	0.02	0.096	2.26
8			Bolt + Nut + Washer	M 12 x 35		18	0.127			2.286
E	DRAWING No. 05									
1	08	-42	Leg	L 120 x 120 x 12	3,977	3	86.17	1.91	5.727	258.51
2	71L/R	-42	Diag Bracing	L 50 x 50 x 5	2,363	6	8.94	0.47	2.836	53.64
3	75L/R	-42	Diag Bracing	L 50 x 50 x 5	2,530	6	6.11	0.51	3.036	36.69
4	72L/R	-42	Redundant	L 40 x 40 x 4	819	6	1.98	0.13	0.786	11.88
5	73L/R	-42	Redundant	L 40 x 40 x 4	1,225	6	2.96	0.20	1.176	17.76
6	76L/R	-42	Redundant	L 40 x 40 x 4	1,232	6	2.98	0.20	1.183	17.86
7	77L/R	-42	Redundant	L 40 x 40 x 4	829	6	2.00	0.13	0.796	12.02
8	74	-42	Horizontal	L 50 x 50 x 5	3,337	3	12.62	0.67	2.002	37.87
9	SP5	-42	Lakop	L 100 x 100 x 10	530	3	8.01	0.21	0.636	24.04
10	PS4	-42	Plate Spacer	PL 2 x 60 x 250	15,000	6	0.24	0.03	0.180	1.41
11	P34L/R	-42	Kopel Plate	PL 12 x 228 x 530	120,840	6	11.38	0.24	1.450	68.30
12	P35	-42	Gusset plate	PL 6 x 110 x 130	14,300	12	0.67	0.03	0.343	8.08
13	P36	-42	Gusset plate	PL 6 x 180 x 246	44,280	6	2.09	0.09	0.531	12.51
14	P37	-42	Gusset plate	PL 6 x 258 x 281	72,498	3	3.41	0.14	0.435	10.24
15			Bolt + Nut + Washer	M 12 x 35		93	0.127			11.811
16			Bolt + Nut + Washer	M 12 x 40		48	0.131			6.288
17			Bolt + Nut + Washer	M 16 x 50		18	0.272			4.896
18			Bolt + Nut + Washer	M 16 x 65		54	0.296			15.984
F	DRAWING No. 06									
1	54A	-42	Plan Bracing	L 40 x 40 x 4	1,290	3	3.12	0.21	0.619	9.35
2	54B	-42	Plan Bracing	L 40 x 40 x 4	1,139	1	2.75	0.18	0.182	2.75
3	49A	-42	Plan Bracing	L 40 x 40 x 4	1,189	3	2.87	0.19	0.571	8.62
4	49B	-42	Plan Bracing	L 40 x 40 x 4	1,072	1	2.59	0.17	0.172	2.59
5	44A	-42	Plan Bracing	L 40 x 40 x 4	1,093	3	2.64	0.17	0.525	7.92
6	44B	-42	Plan Bracing	L 40 x 40 x 4	1,008	1	2.44	0.16	0.161	2.44
7	44C	-42	Rangka Bordes	L 40 x 40 x 4	811	2	1.96	0.13	0.260	3.92
8	BD3	-42	Platform	GR50080 x 454 x 803	364,562	1	5.29	0.73	0.729	5.29
9	39A	-42	Plan Bracing	L 40 x 40 x 4	992	3	2.40	0.16	0.476	7.19
10	39B	-42	Plan Bracing	L 40 x 40 x 4	941	1	2.27	0.15	0.151	2.27
11	PT1	-42	Gusset plate	PL 6 x 60 x 200	12,000	8	0.57	0.02	0.192	4.52
12			Bolt + Nut + Washer	M 12 x 35		36	0.127			4.572

Mitratel by Telkom Indonesia

LIST OF MATERIAL
NEW DESIGN SST-42M-3LEG (EXPOSURE B)

DATE : 18-Jul-24
PREPARED : PT. Pola Rekayasa Utama

No	MARK		DESCRIPTION	MATERIAL	LENGTH MM	QT'Y PCS	WEIGHT KG/pcs	AREA M2/pcs	TOTAL AREA M2	TOTAL WEIGHT KG
G	DRAWING No. 07									
1	07	-42	Leg	L 100 x 100 x 10	5,993	3	90.61	2.40	7.192	271.84
2	61L/R	-42	Diag Bracing	L 50 x 50 x 5	2,331	6	8.82	0.47	2.797	52.91
3	64L/R	-42	Diag Bracing	L 50 x 50 x 5	2,299	6	8.70	0.46	2.759	52.19
4	68L/R	-42	Diag Bracing	L 50 x 50 x 5	2,488	6	9.41	0.50	2.986	56.48
5	62L/R	-42	Redundant	L 40 x 40 x 4	1,125	6	2.72	0.18	1.080	16.31
6	63L/R	-42	Redundant	L 40 x 40 x 4	716	6	1.73	0.11	0.687	10.38
7	65L/R	-42	Redundant	L 40 x 40 x 4	778	6	1.88	0.12	0.747	11.28
8	66L/R	-42	Redundant	L 40 x 40 x 4	1,184	6	2.86	0.19	1.137	17.17
9	69L/R	-42	Redundant	L 40 x 40 x 4	1,203	6	2.91	0.19	1.155	17.44
10	70L/R	-42	Redundant	L 40 x 40 x 4	787	6	1.90	0.13	0.756	11.41
11	60	-42	Horizontal	L 50 x 50 x 5	2,868	3	10.85	0.57	1.721	32.55
12	67	-42	Horizontal	L 50 x 50 x 5	3,120	3	11.80	0.62	1.872	35.41
13	SP4	-42	Lakop	L 80 x 80 x 8	510	3	7.71	0.16	0.490	23.13
14	P28L/R	-42	Kopel Plate	PL 10 x 205 x 510	104,550	6	8.21	0.21	1.255	49.24
15	P30	-42	Gusset plate	PL 6 x 110 x 130	14,300	18	0.67	0.03	0.515	12.12
16	P31	-42	Gusset plate	PL 6 x 188 x 390	73,320	6	3.45	0.15	0.880	20.72
17	P32	-42	Gusset plate	PL 6 x 180 x 250	45,000	6	2.12	0.09	0.540	12.72
18			Bolt + Nut + Washer	M 12 x 35		168	0.127			21.336
19			Bolt + Nut + Washer	M 12 x 40		60	0.131			7.860
21			Bolt + Nut + Washer	M 16 x 50		36	0.272			9.792
20			Bolt + Nut + Washer	M 16 x 60		48	0.288			13.824
H	DRAWING No. 08									
1	06	-42	Leg	L 100 x 100 x 10	4,998	3	75.57	2.00	5.998	226.71
2	52L/R	-42	Diag Bracing	L 50 x 50 x 5	1,840	6	6.96	0.37	2.208	41.77
3	55L/R	-42	Diag Bracing	L 50 x 50 x 5	1,886	6	7.14	0.38	2.263	42.81
4	57L/R	-42	Diag Bracing	L 50 x 50 x 5	2,272	6	8.60	0.45	2.726	51.57
5	53L/R	-42	Redundant	L 40 x 40 x 4	949	6	2.29	0.15	0.911	13.76
6	56L/R	-42	Redundant	L 40 x 40 x 4	925	6	2.24	0.15	0.888	13.41
7	58L/R	-42	Redundant	L 40 x 40 x 4	710	6	1.72	0.11	0.682	10.30
8	59L/R	-42	Redundant	L 40 x 40 x 4	1,157	6	2.80	0.19	1.111	16.78
9	54	-42	Horizontal	L 40 x 40 x 4	2,643	3	6.39	0.42	1.269	19.16
10	SP4	-42	Lakop	L 80 x 80 x 8	510	3	4.93	0.16	0.490	14.78
11	PS3	-42	Plate Spacer	PL 1 x 60 x 250	15,000	6	0.12	0.03	0.180	0.71
12	P23L/R	-42	Kopel Plate	PL 10 x 210 x 510	107,100	6	8.41	0.21	1.285	50.44
13	P24	-42	Gusset plate	PL 6 x 180 x 250	45,000	6	2.12	0.09	0.540	12.72
14	P25	-42	Gusset plate	PL 6 x 267 x 270	72,090	3	3.40	0.14	0.433	10.19
15	P26	-42	Gusset plate	PL 6 x 189 x 377	71,253	6	3.36	0.14	0.855	20.14
16	P27	-42	Gusset plate	PL 6 x 110 x 130	14,300	6	0.67	0.03	0.172	4.04
17			Bolt + Nut + Washer	M 12 x 35		111	0.127			14.097
18			Bolt + Nut + Washer	M 12 x 40		36	0.131			4.716
19			Bolt + Nut + Washer	M 16 x 45		36	0.264			9.504
20			Bolt + Nut + Washer	M 16 x 60		48	0.288			13.824
I	DRAWING No. 09									
1	05	-42	Leg	L 90 x 90 x 9	5,993	3	73.11	2.16	6.472	219.34
2	42L/R	-42	Diag Bracing	L 50 x 50 x 5	1,713	6	6.48	0.34	2.056	38.89
3	45L/R	-42	Diag Bracing	L 50 x 50 x 5	1,762	6	6.67	0.35	2.114	40.00
4	47L/R	-42	Diag Bracing	L 50 x 50 x 5	1,786	6	6.76	0.36	2.143	40.54
5	50L/R	-42	Diag Bracing	L 50 x 50 x 5	1,810	6	6.85	0.36	2.172	41.09
6	43L/R	-42	Redundant	L 40 x 40 x 4	875	6	2.11	0.14	0.840	12.69
7	46L/R	-42	Redundant	L 40 x 40 x 4	858	6	2.07	0.14	0.824	12.44
8	48L/R	-42	Redundant	L 40 x 40 x 4	918	6	2.22	0.15	0.881	13.31
9	51L/R	-42	Redundant	L 40 x 40 x 4	895	6	2.16	0.14	0.859	12.98
10	44	-42	Horizontal	L 40 x 40 x 4	2,277	3	5.50	0.36	1.093	16.51
11	49	-42	Horizontal	L 40 x 40 x 4	2,470	3	5.97	0.40	1.186	17.91
12	SP4	-42	Lakop	L 80 x 80 x 8	450	3	4.35	0.14	0.432	13.04
13	PS2	-42	Plate Spacer	PL 1 x 60 x 190	11,400	6	0.09	0.02	0.137	0.54
14	P17	-42	Kopel Plate	PL 10 x 198 x 450	89,100	6	6.99	0.18	1.069	41.97
15	P18	-42	Gusset plate	PL 6 x 110 x 136	14,960	12	0.70	0.03	0.359	8.46
16	P19	-42	Gusset plate	PL 6 x 186 x 250	46,500	6	2.19	0.09	0.558	13.14
17	P20	-42	Gusset plate	PL 6 x 265 x 270	71,550	3	3.37	0.14	0.429	10.11
18	P21	-42	Gusset plate	PL 6 x 110 x 121	13,310	12	0.63	0.03	0.319	7.52
19	P22	-42	Gusset plate	PL 6 x 171 x 249	42,579	6	2.01	0.09	0.511	12.03
20	PT1	-42	Gusset plate	PL 6 x 60 x 200	12,000	4	0.57	0.02	0.096	2.26
21	29A	-42	Plan Bracing	L 40 x 40 x 4	795	3	1.92	0.13	0.382	5.76
22	29B	-42	Plan Bracing	L 40 x 40 x 4	809	1	1.96	0.13	0.129	1.96
23	34A	-42	Plan Bracing	L 40 x 40 x 4	896	3	2.17	0.14	0.430	6.50
24	34B	-42	Plan Bracing	L 40 x 40 x 4	876	1	2.12	0.14	0.140	2.12
25			Bolt + Nut + Washer	M 12 x 35		145	0.127			18.415
26			Bolt + Nut + Washer	M 12 x 40		24	0.131			3.144
27			Bolt + Nut + Washer	M 16 x 45		54	0.264			14.256
28			Bolt + Nut + Washer	M 16 x 60		42	0.288			12.096

Mitratel by Telkom Indonesia

LIST OF MATERIAL
NEW DESIGN SST-42M-3LEG (EXPOSURE B)

DATE : 18-Jul-24
PREPARED : PT. Pola Rekayasa Utama

No	MARK	DESCRIPTION	MATERIAL	LENGTH MM	QT'Y PCS	WEIGHT KG/pcs	AREA M2/pcs	TOTAL AREA M2	TOTAL WEIGHT KG
J	DRAWING No. 10								
1	03 -42	Leg	L 70 x 70 x 7	2,982	3	22.01	0.83	2.505	66.02
2	04 -42	Leg	L 80 x 80 x 8	5,993	3	57.89	1.92	5.753	173.68
3	27L/R -42	Diag Bracing	L 50 x 50 x 5	1,576	6	5.96	0.32	1.891	35.78
4	30L/R -42	Diag Bracing	L 50 x 50 x 5	1,589	6	6.01	0.32	1.907	36.07
5	37L/R -42	Diag Bracing	L 50 x 50 x 5	1,667	6	6.31	0.33	2.000	37.84
6	40L/R -42	Diag Bracing	L 50 x 50 x 5	1,703	6	6.44	0.34	2.044	38.66
7	32L/R -42	Diag Bracing	L 50 x 50 x 5	1,601	6	6.06	0.32	1.921	36.34
8	35L/R -42	Diag Bracing	L 50 x 50 x 5	1,639	6	6.20	0.33	1.967	37.21
9	28L/R -42	Redundant	L 40 x 40 x 4	780	6	1.89	0.12	0.749	11.31
10	31L/R -42	Redundant	L 40 x 40 x 4	766	6	1.85	0.12	0.735	11.11
11	38L/R -42	Redundant	L 40 x 40 x 4	848	6	2.05	0.14	0.814	12.30
12	41L/R -42	Redundant	L 40 x 40 x 4	829	6	2.00	0.13	0.796	12.02
13	33L/R -42	Redundant	L 40 x 40 x 4	807	6	1.95	0.13	0.775	11.70
14	36L/R -42	Redundant	L 40 x 40 x 4	792	6	1.91	0.13	0.760	11.48
15	29 -42	Horizontal	L 40 x 40 x 4	1,739	3	4.20	0.28	0.835	12.61
16	34 -42	Horizontal	L 40 x 40 x 4	1,912	3	4.62	0.31	0.918	13.86
17	39 -42	Horizontal	L 40 x 40 x 4	2,105	3	5.09	0.34	1.010	15.26
18	SP2 -42	Lakop	L 70 x 70 x 7	362	3	2.67	0.10	0.304	8.01
19	SP3 -42	Lakop	L 70 x 70 x 7	430	3	3.17	0.12	0.361	9.52
20	PS1 -42	Plate Spacer	PL 1 x 60 x 190	11,400	6	0.09	0.02	0.137	0.54
21	P8L/R -42	Kopel Plate	PL 8 x 164 x 362	59,368	6	3.73	0.12	0.712	22.37
22	P11L/R -42	Kopel Plate	PL 8 x 186 x 430	79,980	6	5.02	0.16	0.960	30.14
23	P9 -42	Gusset plate	PL 8 x 171 x 290	49,590	6	3.11	0.10	0.595	18.69
24	P10 -42	Gusset plate	PL 6 x 214 x 283	60,562	3	2.85	0.12	0.363	8.56
25	P12 -42	Gusset plate	PL 6 x 176 x 286	50,336	6	2.37	0.10	0.604	14.22
26	P13 -42	Gusset plate	PL 6 x 226 x 278	62,828	3	2.96	0.13	0.377	8.88
27	P14 -42	Gusset plate	PL 6 x 175 x 407	71,225	6	3.35	0.14	0.855	20.13
28	P15 -42	Gusset plate	PL 6 x 176 x 268	47,168	6	2.22	0.09	0.566	13.33
29	P16 -42	Gusset plate	PL 6 x 238 x 276	65,688	3	3.09	0.13	0.394	9.28
30		Bolt + Nut + Washer	M 12 x 35		246	0.127	153.00		31.242
31		Bolt + Nut + Washer	M 12 x 50		18	0.140			2.520
32		Bolt + Nut + Washer	M 16 x 40		54	0.256			13.824
33		Bolt + Nut + Washer	M 16 x 55		54	0.280			15.120
K	DRAWING No. 11								
1	01 -42	Leg	L 60 x 60 x 6	1,995	3	10.81	0.48	1.436	32.44
2	02 -42	Leg	L 60 x 60 x 6	5,995	3	32.49	1.44	4.316	97.48
3	24L/R -42	Diag Bracing	L 40 x 40 x 4	2,449	6	5.92	0.39	2.351	35.51
4	22L/R -42	Diag Bracing	L 40 x 40 x 4	2,438	6	5.89	0.39	2.340	35.35
5	20L/R -42	Diag Bracing	L 40 x 40 x 4	2,438	6	5.89	0.39	2.340	35.35
6	18L/R -42	Diag Bracing	L 40 x 40 x 4	2,438	6	5.89	0.39	2.340	35.35
7	26 -42	Horizontal	L 40 x 40 x 4	1,674	3	4.05	0.27	0.804	12.14
8	25L/R -42	Horizontal	L 40 x 40 x 4	762	6	1.84	0.12	0.732	11.05
9	23L/R -42	Horizontal	L 40 x 40 x 4	776	6	1.88	0.12	0.745	11.25
10	21L/R -42	Horizontal	L 40 x 40 x 4	776	6	1.88	0.12	0.745	11.25
11	19L/R -42	Horizontal	L 40 x 40 x 4	776	6	1.88	0.12	0.745	11.25
12	17L/R -42	Horizontal	L 40 x 40 x 4	1,664	3	4.02	0.27	0.799	12.06
13	SP1 -42	Lakop	L 60 x 60 x 6	360	3	1.95	0.09	0.259	5.85
14	P1L/R -42	Kopel Plate	PL 6 x 132 x 360	47,520	6	2.24	0.10	0.570	13.43
15	P7 -42	Gusset plate	PL 6 x 140 x 239	33,460	3	1.58	0.07	0.201	4.73
16	P6 -42	Gusset plate	PL 6 x 128 x 292	37,376	6	1.76	0.07	0.449	10.56
17	P5 -42	Gusset plate	PL 6 x 128 x 292	37,376	6	1.76	0.07	0.449	10.56
18	P4 -42	Gusset plate	PL 6 x 110 x 115	12,650	24	0.60	0.03	0.607	14.30
19	P3 -42	Gusset plate	PL 6 x 140 x 212	29,680	9	1.40	0.06	0.534	12.58
20	P2 -42	Gusset plate	PL 6 x 132 x 170	22,440	6	1.06	0.04	0.269	6.34
21		Bolt + Nut + Washer	M 12 x 35		234	0.127			29.718
22		Bolt + Nut + Washer	M 12 x 50		36	0.140			5.040
L	DRAWING No. 12								
1	26A -42	Plan Bracing	L 40 x 40 x 4	744	3	1.80	0.12	0.357	5.39
2	26B -42	Plan Bracing	L 40 x 40 x 4	775	1	1.87	0.12	0.124	1.87
3	25A -42	Plan Bracing	L 40 x 40 x 4	744	3	1.80	0.12	0.357	5.39
4	25B -42	Plan Bracing	L 40 x 40 x 4	787	1	1.90	0.13	0.126	1.90
5	23A -42	Plan Bracing	L 40 x 40 x 4	744	3	1.80	0.12	0.357	5.39
6	23B -42	Plan Bracing	L 40 x 40 x 4	775	1	1.87	0.12	0.124	1.87
7	21A -42	Plan Bracing	L 40 x 40 x 4	744	3	1.80	0.12	0.357	5.39
8	21B -42	Plan Bracing	L 40 x 40 x 4	775	1	1.87	0.12	0.124	1.87
9	19A -42	Plan Bracing	L 40 x 40 x 4	744	3	1.80	0.12	0.357	5.39
10	19B -42	Plan Bracing	L 40 x 40 x 4	775	1	1.87	0.12	0.124	1.87
11	17A -42	Plan Bracing	L 40 x 40 x 4	744	3	1.80	0.12	0.357	5.39
12	26C -42	Rangka Bordes	L 40 x 40 x 4	710	2	1.72	0.11	0.227	3.43
13	19C -42	Rangka Bordes	L 40 x 40 x 4	710	2	1.72	0.11	0.227	3.43
14	19D -42	Rangka Bordes	L 40 x 40 x 4	262	1	0.63	0.04	0.042	0.63
15	BD2 -42	Platform	GR50080 x 350 x 715	250,250	2	3.63	0.50	1.001	7.26
16	BD1 -42	Platform	GR50080 x 1120 x 1140	1,276,800	1	18.51	2.55	2.554	18.51
17	PT1 -42	Gusset plate	PL 6 x 60 x 200	12,000	12	0.57	0.02	0.288	6.78
18		Bolt + Nut + Washer	M 12 x 35		54	0.127			6.858

Mitratel by Telkom Indonesia

LIST OF MATERIAL
NEW DESIGN SST-42M-3LEG (EXPOSURE B)

DATE : 18-Jul-24
PREPARED : PT. Pola Rekayasa Utama

No	MARK	DESCRIPTION	MATERIAL	LENGTH MM	QT'Y PCS	WEIGHT KG/pcs	AREA M2/pcs	TOTAL AREA M2	TOTAL WEIGHT KG
M	DRAWING No. 13								
7	TG7-42 = 1 UNIT								
	TG7 -42	Tiang tangga	L 40 x 40 x 4	6,000	2	14.50	0.96	1.920	29.00
	J1 -42	Joint tangga	L 50 x 50 x 5	210	2	0.79	0.04	0.084	1.59
	F1 -42	Pengaman vertikal	FB 4 x 38 x 1840	69,920	3	2.20	0.14	0.420	6.59
	F2 -42	Pengaman vertikal	FB 4 x 38 x 1245	47,310	3	1.49	0.09	0.284	4.46
	FB1 -42	Pengaman horizontal	FB 4 x 38 x 1830	69,540	4	2.18	0.14	0.556	8.73
	RB . 16	Trap tangga	Round bar . 16 x 380		17	0.600			10.207
	RB . 16	Angkur tangga	Round bar . 16 x 160		4	0.253			1.011
		Bolt + Nut + Washer	M 12 x 35		14	0.127			1.778
		Bolt + Nut + Washer	M 8 x 25		20	0.077			1.540
6	TG6-42 = 1 UNIT								
	TG6 -42	Tiang tangga	L 40 x 40 x 4	6,000	2	14.50	0.96	1.920	29.00
	J1 -42	Joint tangga	L 50 x 50 x 5	210	2	0.79	0.04	0.084	1.59
	F1 -42	Pengaman vertikal	FB 4 x 38 x 1840	69,920	6	2.20	0.14	0.839	13.17
	F3 -42	Pengaman vertikal	FB 4 x 38 x 2145	81,510	3	2.56	0.16	0.489	7.68
	FB1 -42	Pengaman horizontal	FB 4 x 38 x 1830	69,540	7	2.18	0.14	0.974	15.28
	RB . 16	Trap tangga	Round bar . 16 x 380		20	0.600			12.008
		Bolt + Nut + Washer	M 12 x 35		14	0.127			1.778
		Bolt + Nut + Washer	M 8 x 25		35	0.077			2.695
N	DRAWING No. 14								
5	TG5-42 = 1 UNIT								
	TG5 -42	Tiang tangga	L 40 x 40 x 4	6,000	2	14.50	0.96	1.920	29.00
	F2 -42	Pengaman vertikal	FB 4 x 38 x 1245	47,310	3	1.49	0.09	0.284	4.46
	F3 -42	Pengaman vertikal	FB 4 x 38 x 2145	81,510	3	2.56	0.16	0.489	7.68
	FB1 -42	Pengaman horizontal	FB 4 x 38 x 1830	69,540	5	2.18	0.14	0.695	10.92
	RB . 16	Trap tangga	Round bar . 16 x 380		20	0.600			12.008
		Bolt + Nut + Washer	M 12 x 35		14	0.127			1.778
		Bolt + Nut + Washer	M 8 x 25		25	0.077			1.925
4	TG4-42 = 1 UNIT								
	TG4 -42	Tiang tangga	L 40 x 40 x 4	6,000	2	14.50	0.96	1.920	29.00
	J1 -42	Joint tangga	L 50 x 50 x 5	210	2	0.79	0.04	0.084	1.59
	F3 -42	Pengaman vertikal	FB 4 x 38 x 2145	81,510	3	2.56	0.16	0.489	7.68
	F4 -42	Pengaman vertikal	FB 4 x 38 x 1440	54,720	3	1.72	0.11	0.328	5.15
	FB1 -42	Pengaman horizontal	FB 4 x 38 x 1830	69,540	5	2.18	0.14	0.695	10.92
	RB . 16	Trap tangga	Round bar . 16 x 380		20	0.600			12.008
		Bolt + Nut + Washer	M 12 x 35		16	0.127			2.032
		Bolt + Nut + Washer	M 8 x 25		35	0.077			2.695
O	DRAWING No. 15								
3	TG3-42 = 1 UNIT								
	TG3 -42	Tiang tangga	L 40 x 40 x 4	6,000	2	14.50	0.96	1.920	29.00
	J1 -42	Joint tangga	L 50 x 50 x 5	210	2	0.79	0.04	0.084	1.59
	RB . 16	Trap tangga	Round bar . 16 x 380		20	0.600			12.008
		Bolt + Nut + Washer	M 12 x 35		8	0.127			1.016
2	TG2-42 = 1 UNIT								
	TG2 -42	Tiang tangga	L 40 x 40 x 4	6,000	2	14.50	0.96	1.920	29.00
	J1 -42	Joint tangga	L 50 x 50 x 5	210	2	0.79	0.04	0.084	1.59
	RB . 16	Trap tangga	Round bar . 16 x 380		20	0.600			12.008
		Bolt + Nut + Washer	M 12 x 35		14	0.127			1.778
1	TG1-42 = 1 UNIT								
	TG1 -42	Tiang tangga	L 40 x 40 x 4	5,760	2	13.92	0.92	1.843	27.84
	RB . 16	Trap tangga	Round bar . 16 x 380		19	0.600			11.408
		Bolt + Nut + Washer	M 12 x 35		4	0.127			0.508

Mitratel by Telkom Indonesia

LIST OF MATERIAL
NEW DESIGN SST-42M-3LEG (EXPOSURE B)

DATE : 18-Jul-24
PREPARED : PT. Pola Rekayasa Utama

No	MARK		DESCRIPTION	MATERIAL	LENGTH MM	QT'Y PCS	WEIGHT KG/pcs	AREA M2/pcs	TOTAL AREA M2	TOTAL WEIGHT KG
P	DRAWING No. 13									
7	RK7-42 = 1 UNIT									
	FB2	-42	UFC-1	FB 6 x 40 x 1156	46,240	5	2.18	0.09	0.462	10.89
	PT2	-42	Joint rak kabel	PL 6 x 80 x 85	6,800	10	0.32	0.01	0.136	3.20
		-42	Bolt + Nut + Washer	M 12 x 40		10	0.131			1.310
			Bolt + Nut + Washer	M 12 x 35		20	0.127			2.540
6	RK6-42 = 1 UNIT									
	FB2	-42	UFC-1	FB 6 x 40 x 1156	46,240	6	2.18	0.09	0.555	13.07
	PT2	-42	Joint rak kabel	PL 6 x 80 x 85	6,800	12	0.32	0.01	0.163	3.84
		-42	Bolt + Nut + Washer	M 12 x 40		12	0.131			1.572
			Bolt + Nut + Washer	M 12 x 35		24	0.127			3.048
Q	DRAWING No. 14									
5	RK5-42 = 1 UNIT									
	FB2	-42	UFC-1	FB 6 x 40 x 1156	46,240	6	2.18	0.09	0.555	13.07
	PT2	-42	Joint rak kabel	PL 6 x 80 x 85	6,800	12	0.32	0.01	0.163	3.84
		-42	Bolt + Nut + Washer	M 12 x 40		12	0.131			1.572
			Bolt + Nut + Washer	M 12 x 35		24	0.127			3.048
4	RK4-42 = 1 UNIT									
	FB2	-42	UFC-1	FB 6 x 40 x 1156	46,240	6	2.18	0.09	0.555	13.07
	PT2	-42	Joint rak kabel	PL 6 x 80 x 85	6,800	12	0.32	0.01	0.163	3.84
		-42	Bolt + Nut + Washer	M 12 x 40		12	0.131			1.572
			Bolt + Nut + Washer	M 12 x 35		24	0.127			3.048
R	DRAWING No. 15									
3	RK3-42 = 1 UNIT									
	FB2	-42	UFC-2	FB 6 x 40 x 1026	41,040	6	1.93	0.08	0.492	11.60
	PT2	-42	Joint rak kabel	PL 6 x 80 x 85	6,800	12	0.32	0.01	0.163	3.84
		-42	Bolt + Nut + Washer	M 12 x 40		12	0.131			1.572
			Bolt + Nut + Washer	M 12 x 35		24	0.127			3.048
2	RK2-42 = 1 UNIT									
	FB2	-42	UFC-2	FB 6 x 40 x 1026	41,040	6	1.93	0.08	0.492	11.60
	PT2	-42	Joint rak kabel	PL 6 x 80 x 85	6,800	12	0.32	0.01	0.163	3.84
		-42	Bolt + Nut + Washer	M 12 x 40		12	0.131			1.572
			Bolt + Nut + Washer	M 12 x 35		24	0.127			3.048
1	RK1-42 = 1 UNIT									
	FB2	-42	UFC-2	FB 6 x 40 x 1026	41,040	6	1.93	0.08	0.492	11.60
	PT2	-42	Joint rak kabel	PL 6 x 80 x 85	6,800	12	0.32	0.01	0.163	3.84
		-42	Bolt + Nut + Washer	M 12 x 40		12	0.131			1.572
			Bolt + Nut + Washer	M 12 x 35		24	0.127			3.048
S	DRAWING No. 16									
		-42	Pipa Splitzen	Pipa 1" sch.40 34 t=3.4	3,000	1	7.71	0.09	0.093	7.71
		-42	Pipa OBL	Pipa 3/4" sch.40 27.2 t=2.9	300	1	0.52	0.00	0.001	0.52
		-42	Plate OBL	PL 6 x 100 x 539	53,900	1	2.54	0.11	0.108	2.54
		-42	Stiffner OBL	PL 6 x 30 x 50	1,500	4	0.07	0.00	0.012	0.28
		-42	Ubolt			2	0.277			0.554
			Bolt + Nut + Washer	M 12 x 35		4	0.127			0.508
			TOTAL						224.29	5,712.88
			GALVANIZED, 3.5%							199.95
			GRAND TOTAL							**5,912.83**

Prepared by:	Checked by:	Approval by:
PT. Pola Rekayasa Utama	PT. Dayamitra Telekomunikasi, Tbk	PT. Dayamitra Telekomunikasi, Tbk
Agung Sugeng R	Dodi Ruswandi	Moga R Ritonga
Tgl. : 18/07/2024	Tgl. :	Tgl. :