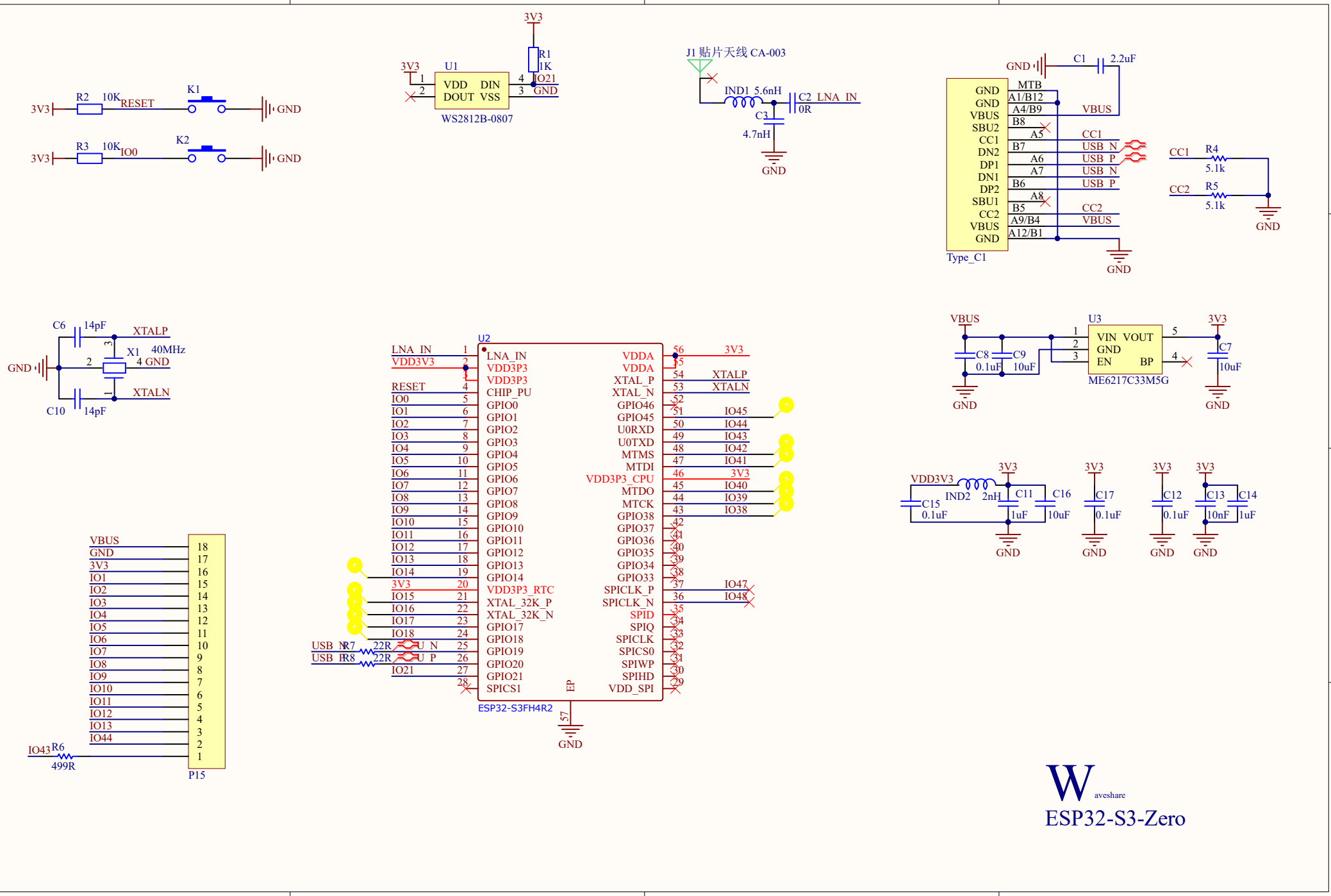
3V3
R2 10K RESET
K1
GND
R3 10K IO0
K2
U1
VDD DIN
DOUT VSS
WS2812B-0807
R1 1K IO21
J1 贴片天线 CA-003
IND1 5.6nH
C2 LNA_IN 0R
C3 4.7nH
GND
C1 2.2uF
MTB
A1/B12
A4/B9
B8
A5
B7
A6
A7
B6
A8
B5
A9/B4
A12/B1
VBUS
CC1
USB_N
USB_P
CC2
Type_C1
R4 5.1k
R5 5.1k
C6 14pF
XTALP
X1 40MHz
XTALN
C10 14pF
U2
LNA_IN
VDD3V3
RESET
IO0
IO1
IO2
IO3
IO4
IO5
IO6
IO7
IO8
IO9
IO10
IO11
IO12
IO13
IO14
IO15
IO16
IO17
IO18
IO21
VDD3P3
CHIP_PU
GPIO0
GPIO1
GPIO2
GPIO3
GPIO4
GPIO5
GPIO6
GPIO7
GPIO8
GPIO9
GPIO10
GPIO11
GPIO12
GPIO13
GPIO14
VDD3P3_RTC
XTAL_32K_P
XTAL_32K_N
GPIO17
GPIO18
GPIO19
GPIO20
GPIO21
SPICS1
VDDA
XTAL_P
XTAL_N
GPIO46
GPIO45
U0RXD
U0TXD
MTMS
MTDI
VDD3P3_CPU
MTDO
MTCK
GPIO38
GPIO37
GPIO36
GPIO35
GPIO34
GPIO33
SPICLK_P
SPICLK_N
SPID
SPIQ
SPICLK
SPICS0
SPIWP
SPIHD
VDD_SPI
IO45
IO44
IO43
IO42
IO41
IO40
IO39
IO38
IO47
IO48
R7 22R
R8 22R
EP
ESP32-S3FH4R2
U3
VIN VOUT
GND
EN BP
ME6217C33M5G
C8 0.1uF
C9 10uF
C7 10uF
IND2 2nH
C15 0.1uF
C11 1uF
C16 10uF
C17 0.1uF
C12 0.1uF
C13 10nF
C14 1uF
P15
IO43 R6 499R
Waveshare
ESP32-S3-Zero

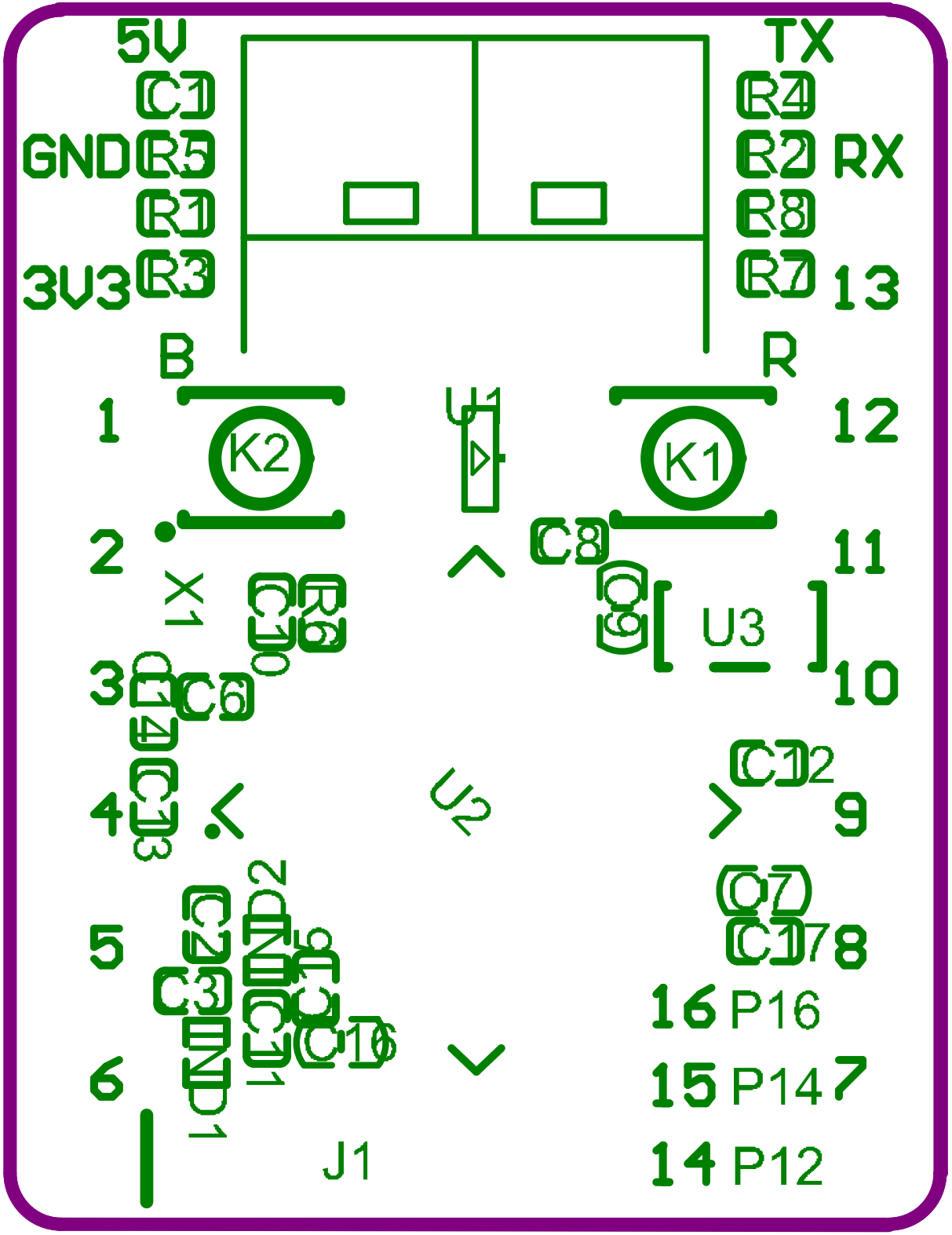
5V
GND
3V3
TX
RX
B
R
K2
K1
U1
U2
U3
X1
J1
P16
P14
P12
1
2
3
4
5
6
7
8
9
10
11
12
13

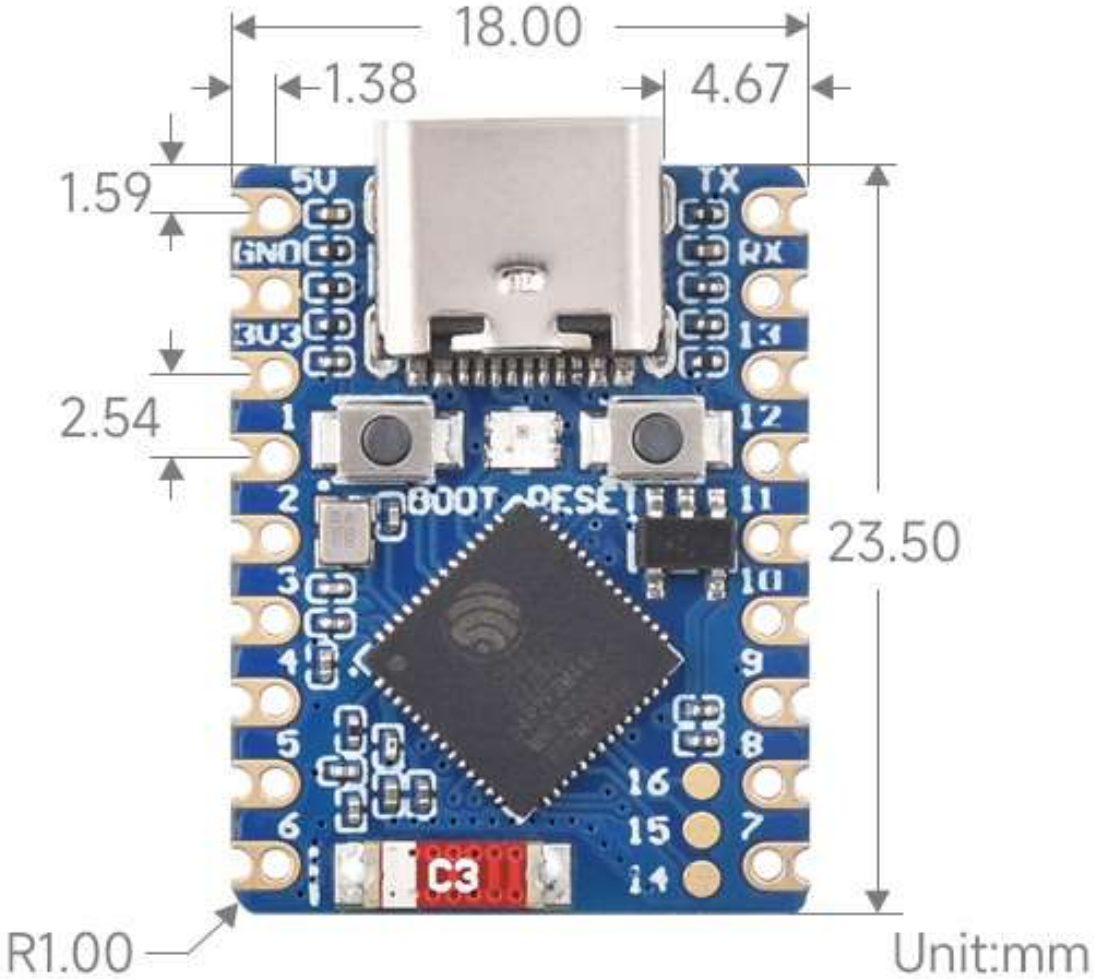
18.00
1.38
4.67
1.59
2.54
23.50
R1.00
Unit:mm
5V
GND
3V3
TX
RX
BOOT
RESET
C3