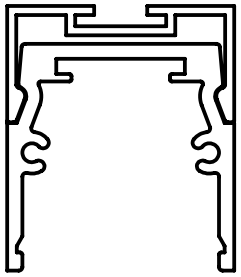

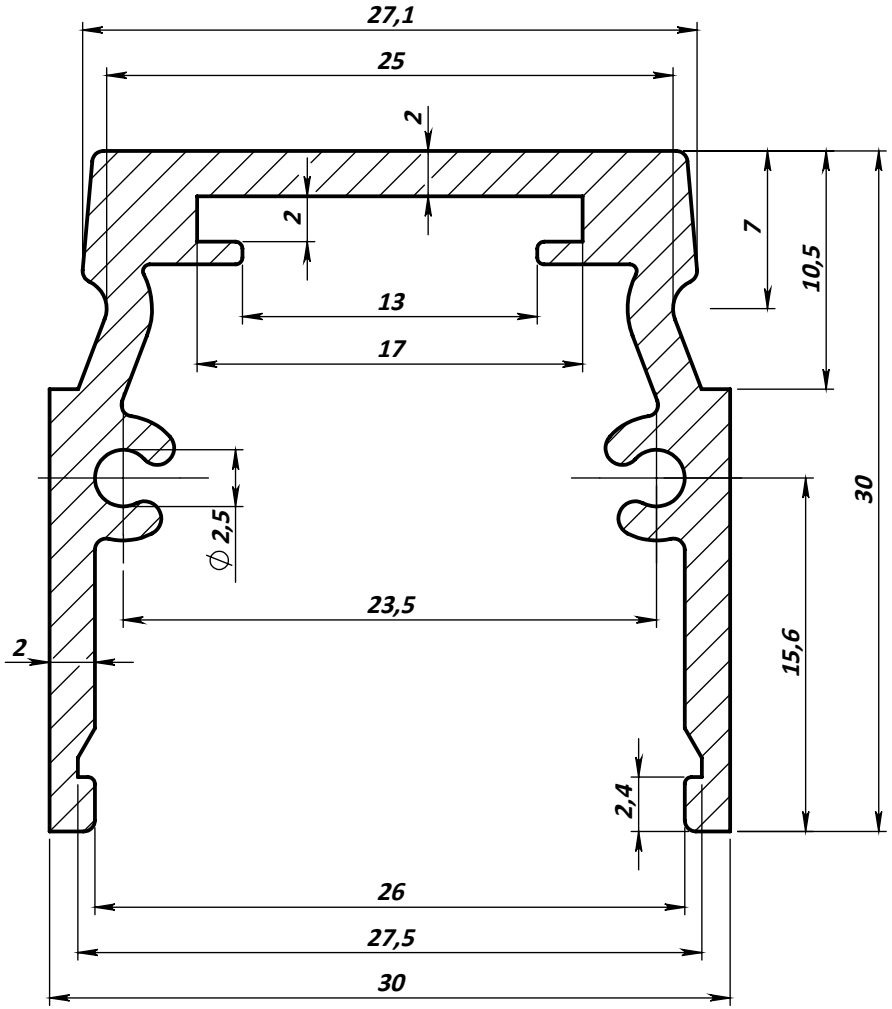

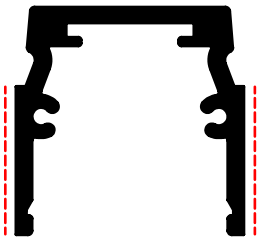

BURAK
alüminyum san. ve tic. ltd. şti

MÜŞTERİ ADI Customer	OSMANLI ALÜMİNYUM
MÜŞTERİ NO Customer no	
KALIP NO (Die no)	9117
PROFİL REVİZYON NO Profile revision no:	00
TARİH (Date)	04 / 02 / 2013

∅ DU (mm)	41
KESİT ÇEVRE - Circumference (mm)	200
ALAN - Area (mm²)	209
BİRİM AĞIRLIK - Weight (kg/m)	0,566
TOLERANS - Tolerance (TS pr EN)	755
MALZEME SEÇİMİ (Metarial chose)	6063

ISO 9001 : 2000

ÖLÇEK - Scale	3 / 1
KALIP CİNSİ - Type of die	SOLID
BOYA YÜZEYİ - Coated surface	200 mm

Num ( ) , Data ( ) , Dra (+)

YÜZEY İŞLEMLERİ
Surface Details

= = = = = = A :	1'cil YÜZEY - Primary Surface
- - - - - - - - - B :	2'cil YÜZEY - Secondary Surface
. . . . . .C :	3' cül YÜZEY - No coated Surface
xxxxxxxx D :	POLİSAJ YÜZEYİ - Polished Surface
^^^^^^^ E :	SATINAJ YÜZEYİ - Polished Surface

KOVAN ∅ 152 / 178

FİGÜR SAYISI	1	2	3	4
ÖN HAZNE NO	- - - -	- - - -	- - - -	- - - -
DESTEK	- - - -	- - - -	- - - -	- - - -
BOLSTER NO	- - - -	- - - -	- - - -	- - - -

RADIUS TABLOSU

a = 0.3	b = 0.4	c = 0.5	d = 1	e = 1
F = FULL RAD			V : 0.3 X 90 °	

Wall Thickness : -- mm All Unstated Radii : 0.2 rad.

ÇİZEN - Drawn	YAVUZ SOYYİĞİT
KONTROL - Checked	İ.KARABACAK
ONAY - Approved	İ.KARABACAK

IMPORTANT NOTICE : THIS PRODUCT HAS BEEN DESINGED IN GOOD FAITH BY BURAK ALUMINIUM plc AT THE REQUEST OF THE CUSTOMER. BURAK ALUMINIUM plc CANNOT BE HELD RESPONSIBLE FOR ANY INFRINGEMENT OF PATENTS,COPYRIGHTS OR OTHER SUCH CONDITIONS RELATED TO THE DESIGN.

ÖNEMLİ NOT : BU DİZAYN MÜŞTERİNİN İSTEGİ ÜZERİNE ÇİZİLMİŞTİR.MÜŞTERİNİN BU DİZAYNI KULLANMASI VEYA ADAPTE ETMESİ HALİNDE DOGABİLECEK HERHANGİ BIR PATENT HAKKI VEYA BENZERİ PROBLEMLER "BURAK ALÜMİNYUM SAN.TİÇ.LTD.ŞTİ'NE RÜCÜ EDİLEMEZ.

Hadımköy yolu Ömerli mevkii 13. km P.K:9 Hadımköy/Çatalca-İSTANBUL / Web: www.burakaluminyum.com.tr e-mail: info@burakaluminyum.com.tr