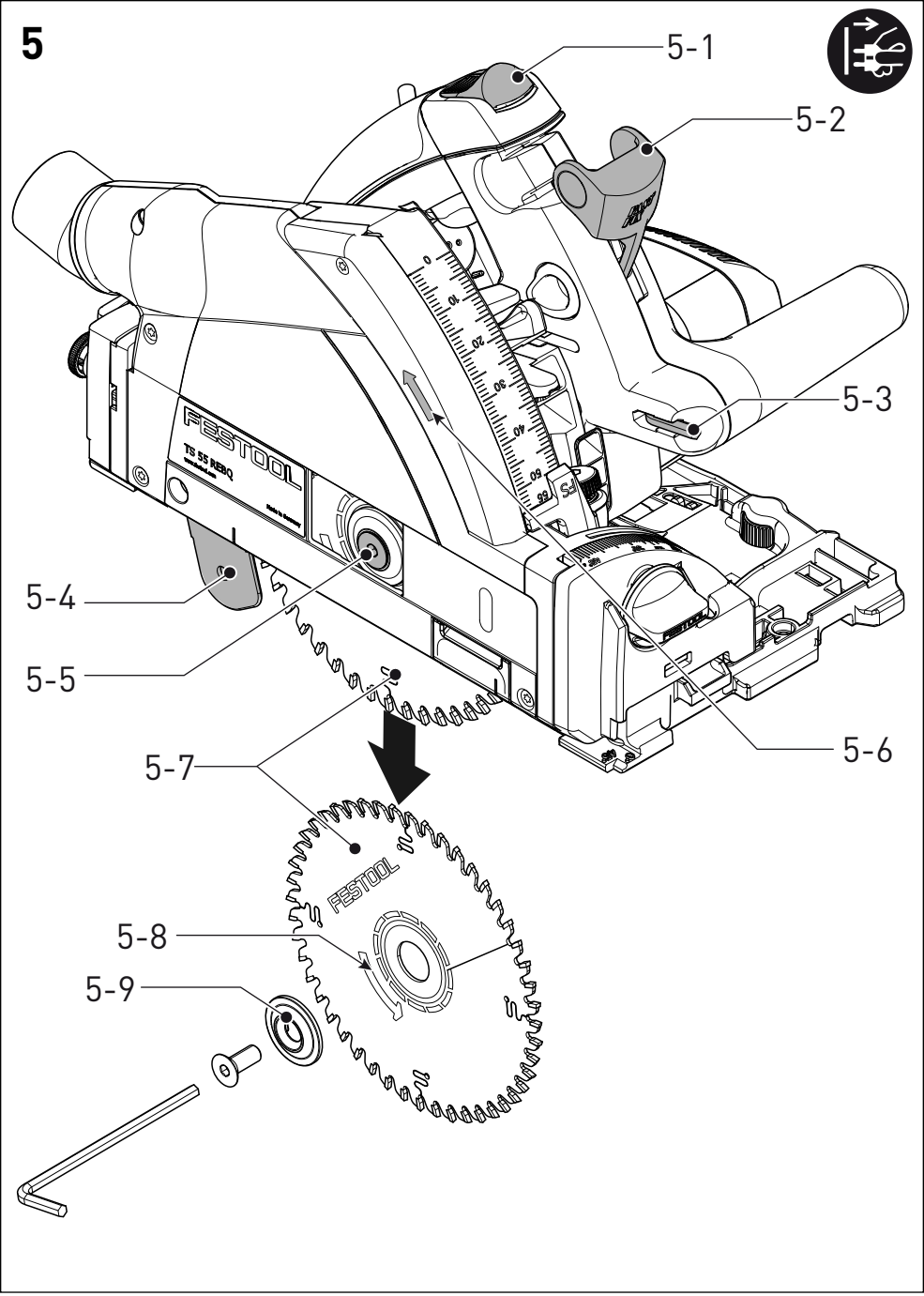

Quelle: Festool TS 55 REBQ Originalbetriebsanleitung