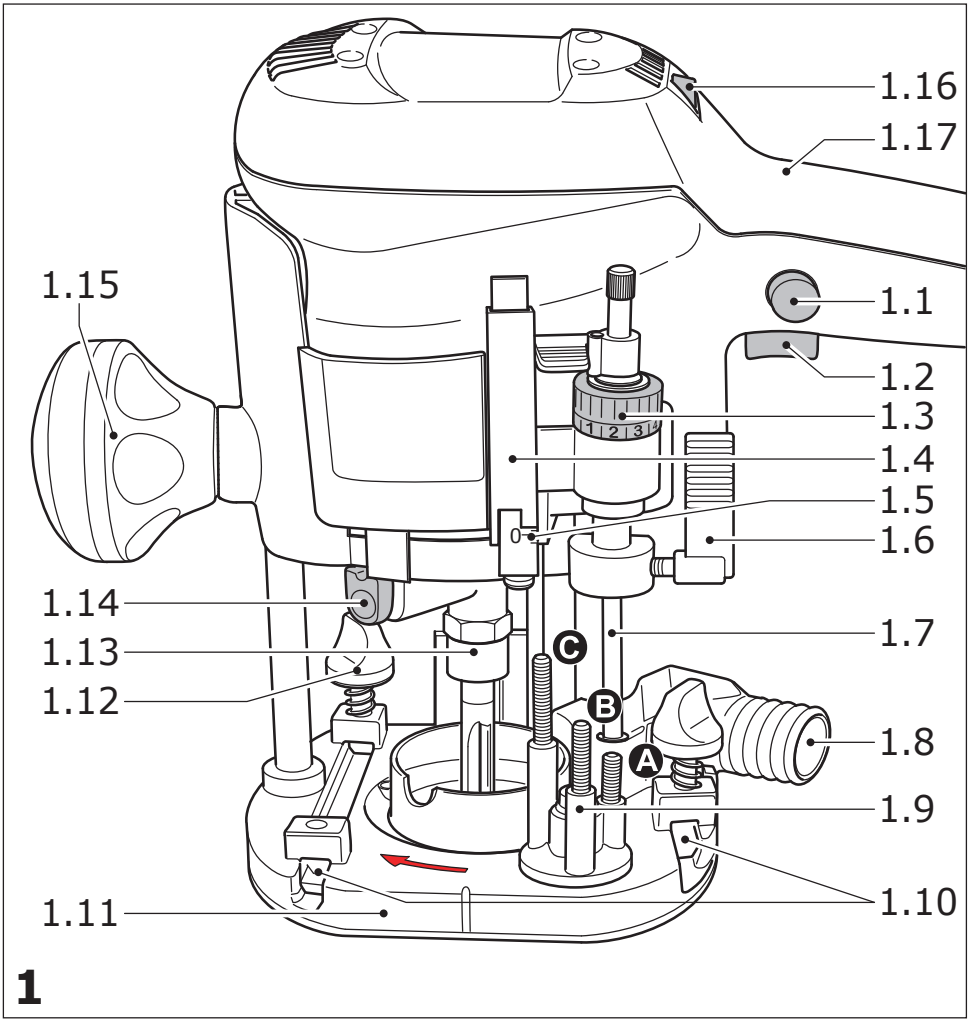

Quelle: Festool OF 1010 EBQ Originalbetriebsanleitung