Índice

2 Compressor ECC

6 Compressor ENL

12 Compressor ECP

16 Compressor TC

22 Unidade condensadora fracionária UCE - UCD

26 Unidade condensadora fracionária UCP

30 Unidade condensadora fracionária TU - SU - UC

38 Forçador de ar com dupla saída FOR

42 Forçador de ar visa cooler VCM

46 Plug-in PTM | PTV

52 Micro Motor

56 Ventilador Axial

58 Condensador

ECC
Compressor corrente contínua
Compresor corriente contínua

Os Compressores de Corrente Contínua Elgin, são destinados a aplicações em transportes frigorificados ou outros sistemas com alimentação em 12-24V. Essa linha de compressores se destaca pela robustez e facilidade de instalação.
Principais Aplicações: Refresqueiras, Resfriadores de Líquido Portáteis, Refrigeradores para Aplicações Automotivas, Transportes Frigoríficos (pequeno porte) e Trailers e Barcos (Campings).

Los Compresores de Corriente Continua Elgin se utilizan en transporte refrigerado u otros sistemas con alimentación de 12-24V. Esta línea de compresores destaca por su robustez y facilidad de instalación. Usos principales: Refresqueras, enfriadores de líquidos portátiles, enfriadores de uso automotriz, transporte refrigerado (pequeño porte), remolques y barcos (Campings).

Referência comercial Referencia comercial	1/12 → 1/5HP
Capacidade Capacidad	34 → 515 Kcal/h
Temperatura de Aplicação Temperatura de aplicación	-25°C → 0°C
Fluido Refrigerante Fluido Refrigerante	R-134a
Velocidade Velocidad	Variável Variable
Característica Elétrica Característica Eléctrica	12-24V

Acesse o site

Versão / Versión: 02/2020

Nomenclatura

ECC	25
Produto Producto	**Deslocamento** Desplazamiento

ECC:
Compressor Corrente Contínua
Compresor Corriente Contínua

25
30
35
45
65

Exemplo: 30/10 = 3,0 cc/rev
Ejemplo: 30/10 = 3,0 cc/rev

Dados de capacidade / Datos de capacidad

Modelo	HP	Desloc. Desplaz.	Rotação Rotación	Capacidade Frigorífica [Kcal/h] Capacidad Frigorífica Temperatura de evaporação [°C] Temperatura de evaporación							Consumo	Tensão Voltaje	Óleo Aceite
		cm3	rpm	0°C	-5°C	-10°C	-15°C	-20°C	-23,3°C	-25°C	Tev -25°C	V	ml
Média e baixa temperatura - R-134a Media y baja temperatura - R-134a													
ECC 25	1/12	2,5	2.000	125,2	98,9	76,4	56,0	45,3	37,0	34,0	37,8	12-24	160
			2.500	154,4	122,1	94,1	59,7	55,9	45,6	41,9	47,7		
			3.000	180,6	142,8	110,1	73,5	65,4	53,3	49,0	55,2		
			3.500	209,8	165,8	127,8	99,8	75,9	61,9	56,9	64,6		
ECC 30	1/10	3,0	2.000	150,3	118,9	91,6	71,4	54,4	44,4	40,8	46,2	12-24	160
			2.500	165,6	146,2	112,7	88,0	67,1	54,7	50,2	57,3		
			3.000	184,9	171,1	132,1	103,2	83,6	64,0	58,7	66,2		
			3.500	216,9	198,7	153,4	119,5	91,2	74,3	68,2	78,1		
ECC 35	1/8	3,5	2.000	174,6	137,9	106,6	83,0	63,3	51,6	47,3	54,3	12-24	160
			2.500	212,4	167,7	129,6	101,0	77,0	62,8	57,6	64,3		
			3.000	250,3	197,5	152,7	118,9	90,6	74,0	67,9	76,5		
			3.500	290,7	229,6	177,5	138,3	105,4	86,0	78,9	89,7		
ECC 45	1/6	4,5	2.000	185,7	142,8	119,0	99,2	82,6	63,6	57,2	54,9	12-24	160
			2.500	230,9	177,6	148,0	123,3	102,8	79,1	71,1	68,2		
			3.000	296,4	228,0	190,0	158,3	131,9	101,5	91,3	87,4		
			3.500	339,0	260,8	217,3	181,1	150,9	116,1	104,4	100,0		
ECC65	1/5	6,5	2.000	364,1	280,1	233,4	194,5	162,1	124,7	112,2	102,1	12-24	270
			2.500	363,2	279,4	232,8	194,0	161,7	124,4	111,9	102,1		
			3.000	439,5	338,0	281,7	234,7	195,6	150,5	135,4	123,2		
			3.500	514,8	396,0	330,0	275,0	229,1	176,3	158,6	144,3		

- Para obter capacidade em BTU/h multiplicar por 3,9
- Para obter capacidade em kW dividir por 860
- Para obter a temperatura em °F: (Valor °C × 1,8)+32 = Valor °F

- Para obtener la capacidad en BTU / h multiplicar por 3.9
- Para obtener la capacidad en kW dividir por 860
- Para obtener la temperatura en °F: (Valor °C × 1,8)+32 = Valor °F

Cond. de testes em regime nominal (Compressor) conforme ASHRAE 32 Cond. de ensayo en régimen nominal (Compresor) de acuerdo con ASHRAE 32	
Temperatura de condensação Temperatura de condensación	54,4°C
Temperatura ambiente Temperatura ambiente	32,2°C
Temperatura de retorno na sucção do compressor Temperatura de retorno en la succión del compresor	32,2°C
Temperatura de líquido na válvula Temperatura de líquido en la válvula	32,2°C
Temperatura de evaporação Temperatura de evaporación	-23,3°C

Características técnicas
Características técnicas

Modelo	Tensão Voltaje	Deslocamento volumétrico Desplazamiento volumétrico	*Óleo *Aceite
	V	cc/rev	ml
ECC25	12-24	2,5	160
ECC30	12-24	3,0	160
ECC35	12-24	3,5	160
ECC45	12-24	4,5	160
ECC65	12-24	6,5	270

*Óleo/Aceite: Poliol ester ISO 32

Ajuste de velocidade
Ajuste de la velocidad

Rotação Rotación	Resistor Resistor	Corrente Corriente
rpm	Ω	A
2.000	0	0,87~1,02
2.100	51	1,02~1,17
2.200	100	1,17~1,32
2.300	150	1,32~1,48
2.400	200	1,48~1,63
2.500	277	1,63~1,78
2.600	330	1,78~1,93
2.700	400	1,93~2,08
2.800	490	2,08~2,24
2.900	586	2,24~2,39
3.000	692	2,39~2,54
3.100	816	2,54~2,69
3.200	963	2,69~2,84
3.300	1.137	2,84~3,00
3.400	1.331	3,00~3,15
3.500	1.523	3,15~3,61
stop	≥3.000	3,31~5,00

Dimensões / Dimensiones (mm)

Modelo	A (mm)	B (mm)	C (mm)	D (mm)	E (mm)
ECC 25 ECC 30 ECC 35 ECC 45	220	138	142	70	174
ECC 65	251	172	152	70	174

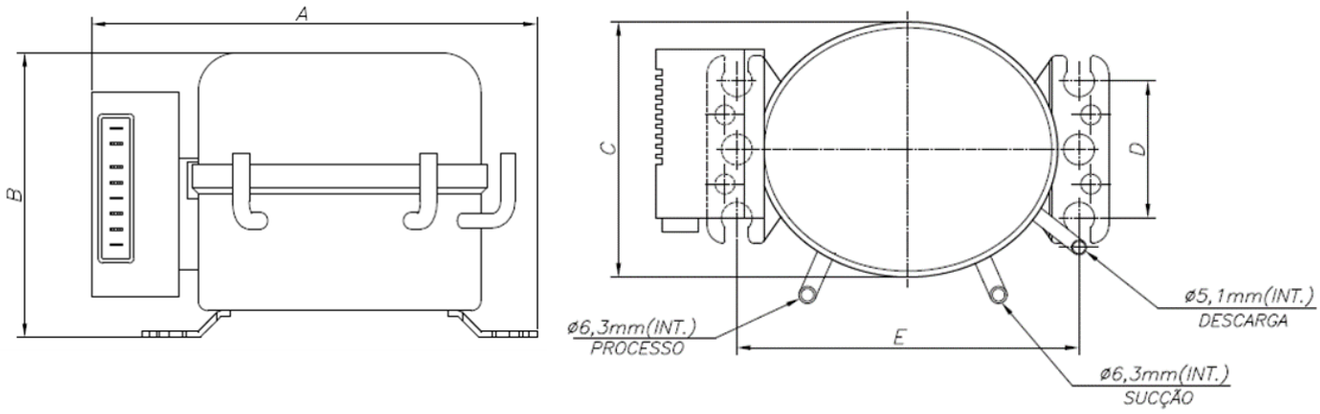

ENL
Compressor
Compresor

Os Compressores Elgin ENL possuem facilidade de instalação e alto rendimento frigorífico. Disponíveis em modelos preparados para trabalhar com os fluídos refrigerantes R-134a e propano R-290.
Os modelos de aplicação do R-290 apresentam baixo potencial de aquecimento global (GWP), baixa toxidade e em média requer uma carga no sistema aproximadamente 50% menor quando comparado com outros fluídos.
Principais Aplicações: Refrigeradores Domésticos, Refresqueiras, Bebedouros, Frigobar, Equipamentos famacêuticos e hospitalares e vitrine de flores.

Los Compresores Elgin ENL tienen facilidad de instalación y alto rendimiento frigorífico. Disponible en modelos preparados para trabajar con refrigerantes R-134a y propano R-290. Los modelos con R-290 presentan un bajo potencial de calentamiento global (GWP), baja toxicidad y, en promedio, requieren una carga de fluidos en el sistema aproximadamente un 50% inferior en comparación con otros fluidos. Usos principales: Refrigeradores domésticos, refresqueras, dispensadores de agua fría, minibar, equipos farmacéuticos y hospitalarios y vitrina de flores.

Referência comercial Referencia comercial	1/12 → 1/2 HP
Capacidade Capacidad	38 → 1.101 Kcal/h
Temperatura de Aplicação Temperatura de aplicación	-30°C → 0°C
Fluido Refrigerante Fluido Refrigerante	R-134a / R-290
Velocidade Velocidad	Fixa Fija
Característica Elétrica Característica Eléctrica	127V-1F-60Hz 220V-1F-60Hz 220V-1F-50Hz

Acesse o site

Segurança
Compulsório INMETRO

eco R-290 FLUÍDO ECOLÓGICO

Versão / Versión: 04/2022

Nomenclatura - R-134a

ENL	20	E
Produto Producto	**Deslocamento** Desplazamiento	**Tensão** Voltaje
ENL: **Compressor Elgin/** **Compresor Elgin** **ENLE:** **Compressor Elgin de Alto Torque/** **Compresor Elgin Alto Par de Arranque**	**20** **30** **40** **45** **55** **59** **65** **85** **115** **130** **Exemplo: 10/30 = 3,0 cc/rev** **Ejemplo: 10/30 = 3,0 cc/rev**	**D:** **127V-1F** **60Hz** **E:** **220V-1F** **60Hz** **H:** **220V-1F** **50Hz**

Nomenclatura - R-290

ENL	3	030	E
Produto Producto	**Fluido** Fluido	**Deslocamento** Desplazamiento	**Tensão** Voltaje
ENL: **Compressor Elgin/** **Compresor Elgin** **ENLE:** **Compressor Elgin de** **Alto Torque/** **Compresor Elgin Alto** **Par de Arranque**	**3:** **R-290**	**030** **040** **045** **055** **065** **075** **085** **115** **Exemplo: 30/10 = 3,0 cc/rev** **Ejemplo: 30/10 = 3,0 cc/rev**	**E:** **220V-1F** **60Hz**

Dados de capacidade / Datos de capacidad

Modelo Model	HP	Capacidade Frigorífica [Kcal/h] Capacidad Frigorífica Temperatura de evaporação [°C] Temperatura de evaporación								
		0°C	-5°C	-6,7°C	-10°C	-15°C	-20°C	-23,3°C	-25°C	-30°C
60Hz	**Média e baixa temperatura - R-134a** Media y baja temperatura - R-134a									
ENL 20	1/12	178	147	128	116	89	68	56	49	38
ENL 30	1/10	220	186	174	152	118	95	77	69	58
ENL 40	1/8	234	200	188	166	132	102	89	77	65
ENL 45	1/8+	290	245	230	200	155	121	103	89	78
ENL 55	1/6	402	333	309	264	189	138	122	106	87
ENLE 45	1/8+	290	245	230	200	155	121	103	89	78
ENLE 55	1/6	402	333	309	264	189	138	122	106	87
ENLE 59	1/5	501	401	382	321	258	189	173	148	115
ENLE 0065	1/5	530	433	415	355	270	217	187	158	120
ENLE 0085	1/4	591	450	446	365	297	222	197	167	135
ENLE 0115	1/3	796	615	589	500	391	286	243	214	192
ENLE 0130	1/3+	900	825	735	654	515	384	335	285	202
60Hz	**Média e baixa temperatura - R-290** Media y baja temperatura - R-290									
ENL 3030	1/8+	322	269	254	219	179	152	127	123	89
ENL 3040	1/6	389	350	291	247	224	181	164	134	122
ENL 3045	1/5	523	471	399	321	292	237	215	175	159
ENLE 3055	1/4	656	590	501	417	379	294	267	247	224
ENLE 3065	1/4+	758	682	584	466	424	346	314	253	230
ENLE 3075	1/3	814	737	652	477	434	375	341	292	264
ENLE 3085	1/3+	798	726	719	558	508	461	420	378	339
ENLE 3115	1/2	1.101	991	777	721	656	492	447	403	363
50Hz	**Média e baixa temperatura - R-134a** Media y baja temperatura - R-134a									
ENL 40	1/8	223	191	177	156	123	98	82	72	61
ENL 45	1/8+	276	232	218	189	146	115	97	81	69
ENL 55	1/6	381	312	280	238	169	121	106	96	78

- Para obter capacidade em BTU/h multiplicar por 3,9
- Para obter capacidade em kW dividir por 860
- Para obter a temperatura em °F: (Valor °C × 1,8)+32 = Valor °F

- Para obtener la capacidad en BTU / h multiplicar por 3.9
- Para obtener la capacidad en kW dividir por 860
- Para obtener la temperatura en °F: (Valor °C × 1,8)+32 = Valor °F

Cond. de testes em regime nominal (Compressor) conforme ASHRAE 32 Cond. de ensayo en régimen nominal (Compresor) de acuerdo con ASHRAE 32	LBP
Temperatura de condensação Temperatura de condensación	55°C
Temperatura ambiente Temperatura ambiente	32,2°C
Temperatura de retorno na sucção do compressor Temperatura de retorno en la succión del compresor	32,2°C
Temperatura de líquido na válvula Temperatura de líquido en la válvula	32,2°C
Temperatura de evaporação Temperatura de evaporación	-23,3°C

Dados elétricos / Datos eléctricos

Modelo	Tev= -23,3°C		Característica Elétrica Característica Eléctrica			MCC	LRA	Relé Relay	Protetor Térmico Protector Térmico	Capacitor Capacitor	
	Corrente Corriente	Consumo Consumo								Partida Arranque	
	A	W	V	F	Hz	A	A			µF	VAC
ENL 20 D	1,2	70	127	1	60	1,80	14,5	MS2 - 4.7L - 01	MP4NE276 LL80-52	-	-
ENL 20 E	0,55	70	220	1	60	1,20	7,8	MS2 - 15L - 01	MP4SE134 LL30-52	-	-
ENL 30 D	1,6	80	127	1	60	2,10	18,0	QP2 - 4R7	B100 - 120	-	-
ENL 30 E	0,7	80	220	1	60	1,40	9,8	QP2 - 22	B48 - 125	-	-
ENL 40 D	1,8	90	127	1	60	2,30	18,0	QP2 - 4R7	B100 - 120	-	-
ENL 40 E	0,8	90	220	1	60	1,50	9,8	QP2 - 22	B48 - 125	-	-
ENL 40 H	0,74	85	220	1	50	1,40	9,6	QP2 - 22	B48-125	-	-
ENL 45 D	2,3	110	127	1	60	2,60	23,4	QP2 - 12	B100 - 120	-	-
ENL 45 E	0,9	110	220	1	60	1,60	12,0	QP2 - 22	B64 - 120	-	-
ENL 45 H	0,81	100	220	1	50	1,50	11,6	MS2 - 15L - 01	MP4SE181 BLL44-52	-	-
ENL 55 D	2,5	130	127	1	60	2,80	23,4	QP2 - 12	B120 - 120	-	-
ENL 55 E	1,1	130	220	1	60	1,70	12,0	QP2 - 22	B100 - 120	-	-
ENL 55 H	0,96	125	220	1	50	1,60	11,6	MS2 - 15L - 01	MP4NE222 LL64-52	-	-
ENLE 45 D	2,3	110	127	1	60	2,60	18,2	QL2 - 10.3	B100 - 120	161-193	165
ENLE 45 E	0,90	110	220	1	60	1,60	8,6	QL2 - 4.8	B64 - 120	64-77	330
ENLE 55 D	2,8	130	127	1	60	3,70	20,2	QL2 - 10.3	B210 - 120	161-193	165
ENLE 55 E	1,2	130	220	1	60	2,10	10,3	QL2 - 4.8	B80 - 120	88-108	330
ENLE 59 D	3,3	200	127	1	60	4,90	20,2	QL2 - 10.3	B210 - 120	161-193	165
ENLE 59 E	1,6	200	220	1	60	2,40	10,3	QL2 - 6.1	B100 - 120	88-108	330
ENLE 0065 E	1,7	205	220	1	60	2,33	9,0	QL2 - 4.8	B100-120	64-77	330
ENLE 0065 D	3,48	205	127	1	60	5,3	20,2	QL2 - 10.3	B210-120	124-149	165
ENLE 0085 E	1,8	225	220	1	60	2,4	9,0	QL2 - 4.8	B100-120	64-77	330
ENLE 0085 D	3,65	225	127	1	60	5,2	20,2	QL2 - 10.3	B210-120	124-149	165
ENLE 0115 D	4	230	127	1	60	7,60	38,1	QL2 - 20.9	B300 - 120	161-193	165
ENLE 0115 E	1,6	230	220	1	60	3,50	15,8	QL2 - 11.0	B120 - 120	64-77	330
ENLE 0130 D	5,6	420	127	1	60	8,60	38,1	QL2 - 20.9	B300 - 120	161-193	165
ENLE 0130 E	2,7	420	220	1	60	3,90	15,8	QL2 - 11.0	B180 - 130	64-77	330
ENL 3030 E	0,8	130	220	1	60	0,13	12,0	MS2 15L-01	MP4NE222 LL64-52	-	-
ENL 3040 E	0,9	145	220	1	60	1,48	12,6	MS2 15L-01	DRB30N61A2	-	-
ENL 3045 E	1,1	180	220	1	60	2,13	12,6	MS2 15L-01	DRB30N61A2	-	-
ENLE 3055 E	1,3	220	220	1	60	2,60	15,9	QL2 - 4.6	MP4RE408B LL110-52	64-77	330
ENLE 3065 E	1,6	275	220	1	60	2,77	15,9	QL2 - 5.2	MP4RE414 LL120-52	64-77	330
ENLE 3075 E	1,8	320	220	1	60	3,39	15,9	QL2 - 6.0	B180-130	64-77	330
ENLE 3085 E	1,9	340	220	1	60	3,59	16,6	QL2 - 6.7	MP4RE435 LL150-52	64-77	330
ENLE 3115 E	2,4	415	220	1	60	4,31	16,6	QL2-10.3	B210-120	64-77	330

MCC: Máxima corrente de operação / Corriente a plena carga
LRA: Corrente de rotor bloqueado / Corriente a rotor bloqueado

Dados dimensionais / Datos dimensionales

Modelo	Dimensão / Dimension					Desloc. Desplaz	Sucção Succión Ø D1	Descarga Descarga Ø D3	Processo Proceso Ø D2	Óleo* Aceite*	Peso Peso
	A	B	C	D	E						
	mm	mm	mm	mm	mm	cm³	mm	mm	mm	ml	kg
Média e baixa temperatura - R-134a Media y baja temperatura - R-134a											
ENL 20	223	170	70	127	150	2,2	6,5	5,1	6,5	200	4,1
ENL 30	223	170	70	151	175	3,0	6,5	5,1	6,5	200	5,0
ENL 40	223	170	70	151	175	3,6	6,5	5,1	6,5	200	5,0
ENL 45	223	170	70	151	187	4,3	6,5	5,1	6,5	200	6,4
ENL 55	223	170	70	151	187	5,1	6,5	5,1	6,5	200	6,4
ENLE 45	223	170	70	151	187	4,3	6,5	5,1	6,5	200	6,4
ENLE 55	223	170	70	151	187	5,1	6,5	5,1	6,5	200	6,4
ENLE 59	230	170	70	151	182	5,9	6,5	5,1	6,5	280	6,4
ENLE 0065	242	170	70	155	182	6,5	8,1	6,5	8,1	280	7,3
ENLE 0085	242	170	70	155	182	8,5	8,1	6,5	8,1	280	7,5
ENLE 0115	248	170	70	165	200	11,5	8,1	6,5	8,1	280	8,0
ENLE 0130	248	170	70	165	200	13,0	8,1	6,5	8,1	280	8,0
Média e baixa temperatura - R-290 Media y baja temperatura - R-290											
ENL 3030	248	170	70	133	164	3,0	6,5	5,1	6,5	200	5,0
ENL 3040	248	170	70	163	170	3,5	6,5	5,1	6,5	200	5,7
ENL 3045	248	170	70	151	176	4,5	6,5	5,1	6,5	200	6,7
ENLE 3055	248	170	70	153	177	5,5	6,5	5,1	6,5	200	7,6
ENLE 3065	248	170	70	153	182	6,5	8,1	6,5	8,1	280	7,9
ENLE 3075	248	170	70	154	182	7,5	8,1	6,5	8,1	280	7,9
ENLE 3085	248	170	70	164	198	8,5	8,1	6,5	8,1	280	9,5
ENLE 3115	248	170	70	164	200	11,5	8,1	6,5	8,1	280	9,8

*Óleo/Aceite R-134a: Poliol Ester ISO 32
*Óleo/Aceite R-290: Mineral ISO 32

R-134a

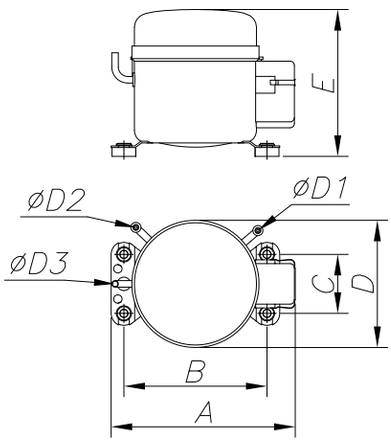

R-290

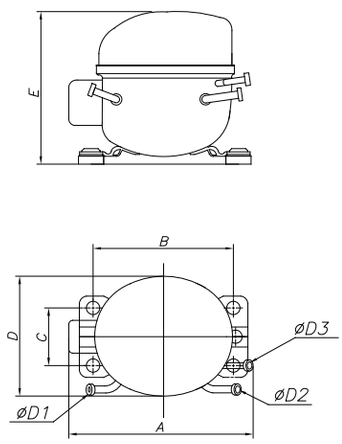

Esquemas Elétricos / Esquemas de Cableado

ENL20	ENL 30	ENL 40	ENL 45	ENL 55
ENL 3030	ENL 3040	ENL 3045		

RSIR - Partida Resistiva e Marcha por Indução
RSIR - Capacitor de Arranque y Marcha por Inducción

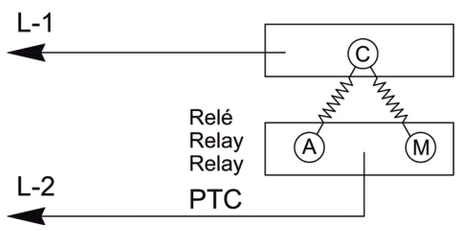

ENLE 45	ENLE 55	ENLE 59	ENLE 0065
ENLE 0085	ENLE 0115	ENLE 0130	ENLE 3055
ENLE 3065	ENLE 3075	ENLE 3085	ENLE 3115

CSIR - Capacitor de Partida e Marcha por Indução
CSIR - Capacitor de Arranque y Marcha por Inducción

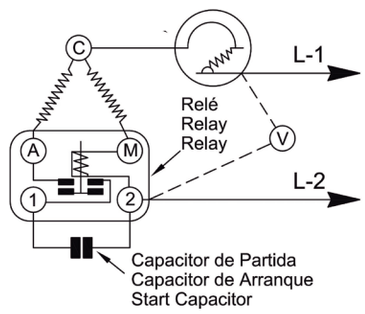

ECP
Compressor compacto
Compresor compacto

Os compressores Elgin Compacto foram dimensionados para atender às aplicações que requerem o menor espaço possível e baixo nível de ruído.
Principais Aplicações: Secadores de ar, Refresqueiras, Visa coolers, Bebedouros, Chopeiras, Equipamentos hospitalares, Unidades Condensadoras, Freezers e Balcões frigoríficos.

Los compresores Elgin Compacto requieren el menor espacio posible y operan con un bajo nivel de ruido. Usos principales: Secadores de aire, refresqueras, dispensadores de bebidas, dispensadores de agua fría, choperas, equipamientos hospitalarios, unidades condensadoras, freezers y mostradores refrigerados.

Referência comercial Referencia comercial	1/5 → 1.1/4 HP
Capacidade Capacidad	111 → 2.185 Kcal/h
Temperatura de Aplicação Temperatura de aplicación	-30°C → 0°C
Fluido Refrigerante Fluido Refrigerante	R-134a / R-404A / R-22
Velocidade Velocidad	Fixa Fija
Característica Elétrica Característica Eléctrica	127V-1F-60Hz 220V-1F-60Hz 220V-1F-50Hz

Acesse o site

Segurança
SGS Compulsório INMETRO

Versão / Versión: 07/2023

Nomenclatura

ECP	0	065	E
Produto Producto	**Fluído** Refrigerante	**Deslocamento** Desplazamiento	**Tensão** Voltaje
ECP: **Compressor Elgin Compacto/** **Compresor Elgin Compacto**	**0:** **R-134a** **4:** **R-404A/R-22**	**065** **085** **115** **140** **160** **190** **Exemplo: 65/10 = 6,5 cc/rev** **Ejemplo: 65/10 = 6,5 cc/rev**	**E:** **220V-1F** **60Hz** **D:** **127V-1F** **60Hz** **H:** **220V-1F** **50Hz**

Dados de capacidade / Datos de capacidad

Modelo	HP	Capacidade Frigorífica [Kcal/h] Capacidad Frigorífica Temperatura de evaporação [°C] Temperatura de evaporación								
		0°C	-5°C	-6,7°C	-10°C	-15°C	-20°C	-23,3°C	-25°C	-30°C
60Hz	**Média e baixa temperatura - R-134a** Media y baja temperatura - R-134a									
ECP 0065	1/5	509	409	389	317	251	180	164	140	111
ECP 0085	1/4	567	448	443	354	274	204	179	149	126
ECP 0115	1/3	798	617	591	502	394	289	246	217	194
60Hz	**Média e baixa temperatura - R-404A** Media y baja temperatura - R-404A									
ECP 4140	7/8	1.383	1.258	1.201	1.050	875	695	611	570	439
ECP 4160	1	1.705	1.480	1.371	1.201	1.007	818	683	618	499
ECP 4190	1.1/4	2.185	1.867	1.595	1.550	1.231	971	845	740	574
60Hz	**Média temperatura - R-22** Media temperatura - R-22									
ECP4140	7/8	1.314	1.195	1.141	998	831	-	-	-	-
ECP4160	1	1.620	1.406	1.302	1.141	957	-	-	-	-
ECP4190	1 1/4	2.076	1.774	1.515	1.473	1.169	-	-	-	-
50Hz	**Média e baixa temperatura - R-134a** Media y baja temperatura - R-134a									
ECP 0065	1/5	452	357	345	286	226	177	155	138	108
ECP 0085	1/4	475	388	365	307	243	194	169	142	121
ECP 0115	1/3	616	501	478	388	296	227	198	165	134

- Para obter capacidade em BTU/h multiplicar por 3,9
- Para obter capacidade em kW dividir por 860
- Para obter a temperatura em °F: (Valor °C × 1,8)+32 = Valor °F

- Para obtener la capacidad en BTU / h multiplicar por 3.9
- Para obtener la capacidad en kW dividir por 860
- Para obtener la temperatura en °F: (Valor °C × 1,8)+32 = Valor °F

Cond. de testes em regime nominal (Compressor) conforme ASHRAE 32 Cond. de ensayo en régimen nominal (Compresor) de acuerdo con ASHRAE 32	LBP	MBP
Temperatura de condensação Temperatura de condensación	55°C	55°C
Temperatura ambiente Temperatura ambiente	32,2°C	32,2°C
Temperatura de retorno na sucção do compressor Temperatura de retorno en la succión del compresor	32,2°C	32,2°C
Temperatura de líquido na válvula Temperatura de líquido en la válvula	32,2°C	32,2°C
Temperatura de evaporação Temperatura de evaporación	23,3°C	-6,7°C

Dados elétricos / Datos eléctricos

Modelo	Tev= -23,3°C		Tev= -6,7°C		Característica Elétrica / Característica Eléctrica			MCC	LRA	Relé / Relay	Protetor Térmico / Protector Térmico	Capacitor / Capacitor			
	Corrente / Corriente	Consumo / Consumo	Corrente / Corriente	Consumo / Consumo								Partida / Arranque		Marcha / Run	
	A	W	A	W	V	F	Hz	A	A			µFD	VAC	Run	VAC
Média e baixa temperatura - R-134a / Media y baja temperatura - R-134a															
ECP 0065 D	3,0	160	3,4	250	127	1	60	4,2	20,2	MTRPH 5431	T 0935 / N5	124-149	165	-	-
ECP 0065 H	1,1	120	1,3	180	220	1	50	2,2	7,6	MTRPH 3831	T0939 / N5	64-77	330	-	-
ECP 0065 H	1,2	140	1,4	200	220	1	50	2,3	7,6	MTRPH 3831	T0939 / N5	64-77	330	-	-
ECP 0065 E	1,2	160	1,5	250	220	1	60	2,5	9,0	MTRPH 3831	T 0946/N5	64-77	330	-	-
ECP 0085 D	3,2	190	3,5	290	127	1	60	5,0	20,2	MTRPH 5431	T 0935/N5	124-149	165	-	-
ECP 0085 E	1,4	190	1,7	290	220	1	60	2,7	9,0	MTRPH 3831	T 0946/N5	64-77	330	-	-
ECP 0085 H	1,7	230	2,1	340	220	1	50	2,5	12,5	MTRPH 4331	T0937 / N5	88-108	250	-	-
ECP 0115 D	4,2	240	4,6	370	127	1	60	7,8	30,8	MTRPH 5831	T 0943/N5	161-193	165	-	-
ECP 0115 E	1,8	240	2,2	370	220	1	60	3,6	15,1	MTRPH 4331	T 0937/N5	64-77	330	-	-
Média e baixa temperatura - R-404A/R-22 / Media y baja temperatura - R-404A/R-22															
ECP 4140 E	3,6	631	4,7	881	220	1	60	5,5	29,2	QLZ-13.2A	B220-120	124-149	330	-	-
ECP 4160 E	4,7	777	5,6	1.060	220	1	60	6,2	35,0	QLZ-13.2A	B220-120	124-149	330	16	450
ECP 4190 E	5,1	846	6,1	1.160	220	1	60	6,9	39,0	QLZ-13.2A	B220-120	124-149	330	16	450

MCC: Máxima corrente de operação / Corriente a plena carga
LRA: Corrente de rotor bloqueado / Corriente a rotor bloqueado

Dados físicos / Datos físicos

Modelo	Dimensão / Dimension					Desloc. / Desplaz	Sucção / Succión Ø D2	Descarga / Descarga Ø D3	Processo / Proceso Ø D1	Óleo / Aceite	Peso / Peso	Tipo de Motor / Tipo de Motor
	A	B	C	D	E							
	mm	mm	mm	mm	mm	cm³	mm	mm	mm	ml	kg	
Média e baixa temperatura - R-134a / Media y baja temperatura - R-134a												
ECP 0065	255	170	70	156	196	6,5	5,8	6,5	6,5	280	8,0	CSIR
ECP 0085	255	170	70	156	196	8,5	5,8	6,5	6,5	280	8,0	CSIR
ECP 0115	255	170	70	156	196	11,5	5,8	6,5	6,5	280	8,0	CSIR
Média e baixa temperatura - R-404A/R-22 / Media y baja temperatura - R-404A/R-22												
ECP 4140	265	203	120	162	234	14,0	9,7	8,1	8,1	400	13,5	CSIR
ECP 4160	265	203	120	162	234	16,0	9,7	8,1	8,1	400	13,5	CSR
ECP 4190	265	203	120	162	234	19,0	9,7	8,1	8,1	400	13,5	CSR

- Óleo Poliol Éster ISO 32 = R-134a
- Óleo Poliol Éster ISO 46 - R-404A/R-22

- Aceite Poliol Éster ISO 32 = R-134a
- Aceite PoliolEster ISO 46 = R404A/R-22

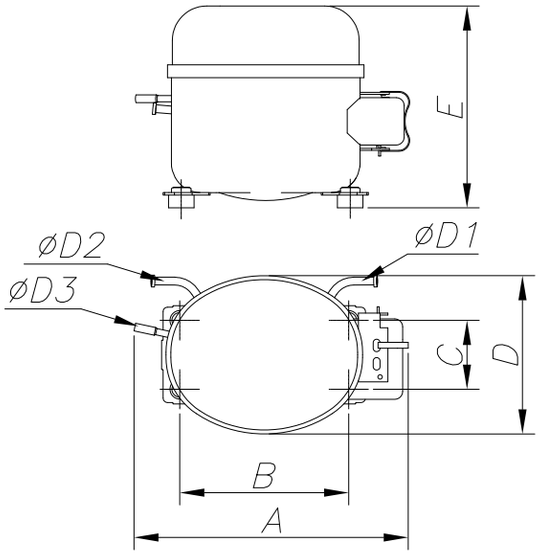

Esquemas Elétricos / Esquemas de Cableado

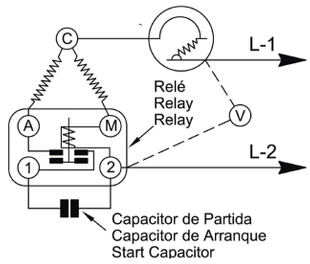

CSIR - Capacitor de Partida e Marcha por Indução
CSIR - Capacitor de Arranque y Marcha por Inducción

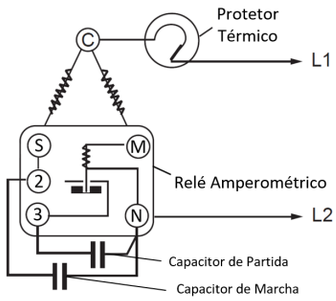

CSR- Capacitor de Partida e de Marcha
CSR- Capacitor de Arranque y Marcha

TC
Compressor
Compresor

Os Compressores Herméticos Elgin TC possuem alto torque de partida, facilidade de instalação e alto rendimento frigorífico. Seu projeto foi desenvolvido para oferecer o máximo de robustez em aplicações de média e baixa temperaturas, para aplicações dos fluidos refrigerantes R-22, R-134a , R-404A e blends.
Principais Aplicações: Secadores de ar, Refresqueiras, Visa coolers, Bebedouros, Chopeiras, Equipamentos hospitalares, Freezers e Balcões frigoríficos.

Los Compresores Herméticos Elgin TC tienen un alto par de arranque, fácil instalación y alto rendimiento frigorífico. Su diseño ofrece máxima robustez en el uso de medias y bajas temperaturas, ideal para refrigerantes R-22, R-134a, R-404A y blends. Usos principales: Secadores de aire, refresqueras, dispensadores de bebidas, dispensadores de agua fría, choperas, equipamientos hospitalarios, freezers y mostradores refrigerados.

Referência comercial Referencia comercial	1/6 → 1 1/4 HP
Capacidade Capacidad	120 → 2.765 Kcal/h
Temperatura de Aplicação Temperatura de aplicación	-30°C → 0°C
Fluido Refrigerante Fluido Refrigerante	R-22 / R-134a / R-404A
Velocidade Velocidad	Fixa Fija
Característica Elétrica Característica Eléctrica	127V-1F-60Hz 220V-1F-60Hz 220V-1F-50Hz

Acesse o site

Segurança
Compulsório INMETRO

Versão / Versión: 02/2022

Nomenclatura

TC	M	2	030	E
Produto Producto	**Aplicação** Aplicación	**Fluído** Refrigerante	**Capacidade nominal** Capacidad nominal	**Tensão** Voltaje
TC: **Compressor/** **Compresor**	**M:** **Média** **Temperatura de** **Evaporação/** **Media** **Temperatura de** **Evaporación** **B:** **Baixa** **Temperatura de** **Evaporação/** **Baja Temperatura** **de Evaporación**	**0:** **R-134a** **2:** **R-22** **4:** **R-404A**	**030** **Exemplo** **Ejemplo** **30 x 100 = 3.000 BTU/h**	**E:** **220V-1F** **60Hz** **D:** **127V-1F** **60Hz** **H:** **220V-1F** **50Hz**

	R-134a	R-22 R-404A	R-404A R-134a
Cond. de testes em regime nominal (Compressor) conforme ASHRAE 32 Cond. de ensayo en régimen nominal (Compresor) de acuerdo con ASHRAE 32	MBP	MBP	LBP
Temperatura de condensação Temperatura de condensación	55°C	55°C	55°C
Temperatura ambiente Temperatura ambiente	32,2°C	35°C	32,2°C
Temperatura de retorno na sucção do compressor Temperatura de retorno en la succión del compresor	32,2°C	35°C	32,2°C
Temperatura de líquido na válvula Temperatura de líquido en la válvula	32,2°C	46°C	32,2°C
Temperatura de evaporação Temperatura de evaporación	-6,7°C	-6,7°C	-23,3°C

Dados de capacidade / Datos de capacidad

Modelo	HP	Capacidade Frigorífica [Kcal/h] / Capacidad Frigorífica Temperatura de evaporação [°C] / Temperatura de evaporación								
		0°C	-5°C	-6,7°C	-10°C	-15°C	-20°C	-23,3°C	-25°C	-30°C
60Hz		**Média temperatura - R-134a** Media temperatura - R-134a								
TCM 0013	1/6	447	384	309	233	164	-	-	-	-
TCM 0015	1/4	571	419	387	329	234	-	-	-	-
TCM 0020	1/3	690	539	497	410	309	-	-	-	-
TCM 0030	1/2	1.008	783	697	553	418	-	-	-	-
TCM 0035	1/2+	1.227	967	878	756	548	-	-	-	-
TCM 0040	7/8	1.390	1.185	1.022	805	566	-	-	-	-
TCM 0050	1	1.702	1.322	1.208	1.038	761	-	-	-	-
TCM 0062	1.1/4	1.839	1.458	1.328	1.210	993	-	-	-	-
60Hz		**Média temperatura - R-22** Media temperatura - R-22								
TCM 2010	1/6	498	392	310	296	228	-	-	-	-
TCM 2015	1/5	620	400	375	355	290	-	-	-	-
TCM 2020	1/4	780	575	550	525	430	-	-	-	-
TCM 2030	1/2	875	695	675	625	480	-	-	-	-
TCM 2040	7/8	1.280	1.150	1.000	795	625	-	-	-	-
TCM 2050	1	1.968	1.625	1.250	1.200	825	-	-	-	-
TCM 2062	1.1/4	2.175	1.800	1.550	1.475	1.070	-	-	-	-
TCM 2070	1.1/3	2.330	1.922	1.794	1.507	1.155	-	-	-	-
60Hz		**Média temperatura - R-404A** Media temperatura - R-404A								
TCM 4017	1/5	617	483	425	353	256	-	-	-	-
TCM 4021	1/4	786	585	522	450	310	-	-	-	-
TCM 4025	1/3	932	717	630	560	415	-	-	-	-
TCM 4033	1/2	998	853	815	647	478	-	-	-	-
TCM 4037	3/4	1.288	1.056	920	802	596	-	-	-	-
TCM 4047	7/8	1.695	1.338	1.175	1.052	795	-	-	-	-
TCM 4064	1.1/4	2.239	1.797	1.607	1.315	906	-	-	-	-
TCM 4072	1.1/3	2.492	1.920	1.790	1.498	1.132	-	-	-	-
TCM 4080	1.1/3+	2.765	2.208	2.058	1.772	1.301	-	-	-	-
60Hz		**Baixa temperatura - R-134a** Baja temperatura - R-134a								
TCB 0008	1/4	-	-	-	530	403	275	200	180	120
TCB 0012	1/3	-	-	-	813	517	420	325	281	174
60Hz		**Baixa temperatura - R-404A** Baja temperatura - R-404A								
TCB 4012	1/3	-	-	-	755	574	400	299	270	163
TCB 4016	1/2	-	-	-	801	689	513	367	359	247
TCB 4020	3/4	-	-	-	1.100	850	600	530	450	300
TEB 4030	3/4	-	-	-	1.502	1.220	920	775	728	542
TCB 4040	1	-	-	-	1.800	1.400	1.050	980	905	612
TCB 4046	1.1/4	-	-	-	2.060	1.642	1.288	1.158	978	694
50Hz		**Média temperatura - R-134a** Media temperatura - R-134a								
TCM 0013	1/6	358	307	247	186	131	-	-	-	-
TCM 0015	1/4	457	335	310	263	187	-	-	-	-
TCM 0020	1/3	552	431	398	328	247	-	-	-	-
TCM 0030	1/2	806	626	558	442	334	-	-	-	-
TCM 0035	1/2+	980	777	696	603	417	-	-	-	-
TCM 0040	7/8	1.112	948	818	644	453	-	-	-	-
TCM 0050	1	1.362	1.058	966	830	609	-	-	-	-
50Hz		**Média temperatura - R-22** Media temperatura - R-22								
TCM 2015	1/5	512	392	355	332	257	-	-	-	-
TCM 2020	1/4	603	472	441	357	285	-	-	-	-
TCM 2030	1/2	740	590	548	454	338	-	-	-	-
TCM 2035	1/2+	1.024	877	757	619	498	-	-	-	-
TCM 2040	7/8	1.044	944	850	717	596	-	-	-	-
TCM 2050	1	1.608	1.368	1.160	1.099	797	-	-	-	-
TCM 2062	1.1/4	1.760	1.596	1.313	1.254	910	-	-	-	-
50Hz		**Baixa temperatura - R-134a** Baja temperatura - R-134a								
TCB 0008	1/4	-	-	-	424	322	220	160	144	96
TCB 0012	1/3	-	-	-	650	494	336	260	225	139
50Hz		**Baixa temperatura - R-404A** Baja temperatura - R-404A								
TCB 4020	3/4	-	-	-	880	679	480	424	360	240
TCB 4040	1	-	-	-	1.440	1.120	840	785	723	490

- Para obter capacidade em BTU/h multiplicar por 3,9
- Para obter capacidade em kW dividir por 860
- Para obter a temperatura em °F: (Valor °C × 1,8)+32 = Valor °F

- Para obtener la capacidad en BTU / h multiplicar por 3.9
- Para obtener la capacidad en kW dividir por 860
- Para obtener la temperatura en °F: (Valor °C × 1,8)+32 = Valor °F

Dados elétricos / Datos eléctricos

Modelo	Tev= -6,7°C		Tev= -23,3°C		Característica Elétrica / Característica Eléctrica			MCC	LRA	Relé / Relay	Protetor Térmico / Protector Térmico	Capacitor / Capacitor			
	Corrente / Corriente	Consumo / Consumo	Corrente / Corriente	Consumo / Consumo								Partida / Arranque		Marcha / Marcha	
	A	W	A	W	V	F	Hz	A	A			µFD	VAC	µFD	VAC
Média temperatura - R-134a / Media temperatura - R-134a															
TCM 0013 D	3,8	270	-	-	127	1	60	4,8	22,0	MTRPH-5431	T-0935 / N0	124-149	165	-	-
TCM 0013 E	1,9	270	-	-	220	1	60	2,4	10,9	MTRPH-3831	T-0939 / N0	124-149	165	-	-
TCM 0013 H	1,8	322	-	-	220	1	50	2,3	10,5	MTRPH-3831	T-0939 / N0	124-149	250	-	-
TCM 0015 D	4,0	290	-	-	127	1	60	6,0	22,0	MTRPH-5431	T-0943 / N0	124-149	165	-	-
TCM 0015 E	2,0	290	-	-	220	1	60	3,6	10,9	MTRPH-3831	T-0946 / N0	124-149	165	-	-
TCM 0015 H	2,1	403	-	-	220	1	50	2,4	10,5	MTRPH-3831	T-0939 / N0	124-149	250	-	-
TCM 0020 D	4,5	350	-	-	127	1	60	7,0	23,0	MTRPH-5431	T-0935 / N0	124-149	165	-	-
TCM 0020 E	2,4	350	-	-	220	1	60	3,8	12,5	MTRPH-3831	T-0936 / N0	124-149	165	-	-
TCM 0020 H	2,5	416	-	-	220	1	50	3,0	11,5	MTRPH-4331	T-0946 / N0	124-149	250	-	-
TCM 0030 D	6,3	455	-	-	127	1	60	9,9	33,7	MTRPH-6931	T-0242 / N0	161-193	165	-	-
TCM 0030 E	3,2	455	-	-	220	1	60	5,0	16,0	MTRPH-5231	T-0935 / N0	64-77	330	-	-
TCM 0030 H	3,5	612	-	-	220	1	50	4,2	14,7	MTRPH-5231	T-0936 / N0	66-77	330	-	-
TCM 0035 D	7,2	590	-	-	127	1	60	10,4	36,0	MTRPH 6931	T-0241 / N0	161-193	165	-	-
TCM 0035 E	3,6	590	-	-	220	1	60	5,2	16,0	MTRPH-5231	T-0935 / N0	64-77	330	-	-
TCM 0035 H	3,8	705	-	-	220	1	50	4,8	17,4	MTRPH-5231	T-0936 / N0	66-77	330	-	-
TCM 0040 D	7,4	680	-	-	127	1	60	11,6	51,5	MTRPH-6931	T-0241 / N0	161-193	250	-	-
TCM 0040 E	3,8	680	-	-	220	1	60	5,6	23,7	MTRPH-5531	T-0938 / N0	161-193	165	-	-
TCM 0040 H	4,1	872	-	-	220	1	50	5,5	19,1	MTRPH-5531	T-0934 / N0	64-77	330	-	-
TCM 0050 D	7,6	800	-	-	127	1	60	10,8	56,0	(RVA 3 AH 6D)	T-0942 / N1	161-193	250	30	380
TCM 0050 E	4,0	800	-	-	220	1	60	5,4	28,5	(RVA 3 AH 6D)	T-0934 / N1	64-77	330	20	380
TCM 0050 H	4,4	1.095	-	-	220	1	50	6,9	24,3	MTRPH-5531	T-0938 / N0	64-77	330	-	-
TCM 0062 E	4,5	870	-	-	220	1	60	7,2	28,5	(RVA 3 AH 6D)	T-0934 / N1	64-77	330	20	380
Média temperatura - R-22 / Media temperatura - R-22															
TCM 2010 D	3,8	325	-	-	127	1	60	4,8	22,0	MTRPH-5431	T-0935 / N0	124-149	165	-	-
TCM 2010 E	1,9	325	-	-	220	1	60	2,4	10,9	MTRPH-3831	T-0936 / N0	124-149	165	-	-
TCM 2015 D	4,0	400	-	-	127	1	60	6,3	22,0	MTRPH-5431	T-0935 / N0	124-149	165	-	-
TCM 2015 E	2,0	400	-	-	220	1	60	3,2	10,9	MTRPH-4331	T-0936 / N0	124-149	165	-	-
TCM 2015 H	2,1	335	-	-	220	1	50	3,5	10,5	MTRPH-4331	T-0936 / N0	124-149	165	-	-
TCM 2020 D	5,0	480	-	-	127	1	60	7,8	23,0	MTRPH-5431	T-0938 / N0	161-193	165	-	-
TCM 2020 E	2,5	480	-	-	220	1	60	3,9	12,5	MTRPH-4331	T-0936 / N0	124-149	165	-	-
TCM 2020 H	2,4	345	-	-	220	1	50	3,5	10,5	MTRPH-3831	T-0936 / N0	124-149	165	-	-
TCM 2030 D	6,7	570	-	-	127	1	60	10,5	33,7	MTRPH-6931	T-0242 / N0	161-193	165	-	-
TCM 2030 E	3,4	570	-	-	220	1	60	5,3	16,0	MTRPH-5231	T-0937 / N0	64-77	330	-	-
TCM 2030 H	3,3	480	-	-	220	1	50	6,5	19,5	MTRPH-5231	T-0935 / N0	161-193	165	-	-
TCM 2035 H	3,8	610	-	-	220	1	50	9,6	28,8	MTRPH-5231	T-0935 / N0	161-193	165	-	-
TCM 2040 D	7,5	820	-	-	127	1	60	11,7	56,0	RVA 3 AL 6D	T-0942 / N1	64-77	330	30	380
TCM 2040 E	4,0	820	-	-	220	1	60	6,3	24,0	RVA 3 AL 6D	T-0934 / N1	64-77	330	17,5	380
TCM 2040 H	4,3	655	-	-	220	1	50	5,5	16,5	RVA 3 H 6D	T-0934 / N1	64-77	330	17,5	380
TCM 2050 D	8,0	840	-	-	127	1	60	12,5	56,0	RVA 3 AL 6D	T-0241 / N1	64-77	330	30	380
TCM 2050 E	4,2	840	-	-	220	1	60	6,8	28,5	RVA 3 AH 6D	T-0934 / N1	64-77	330	20	380
TCM 2050 H	4,5	760	-	-	220	1	50	10,3	31,0	RVA 3 AH 6D	T-0934 / N1	64-77	330	20	380
TCM 2062 E	4,8	1.040	-	-	220	1	60	7,0	28,5	RVA 3 AH 6D	T-0945 / N1	64-77	330	20	380
TCM 2062 H	4,7	960	-	-	220	1	50	10,3	31,0	RVA 3 AH 6D	T-0241 / N1	64-77	330	20	380
TCM 2070 E	6,3	1.260	-	-	220	1	60	7,5	40,5	RVA 3 AH 6D	T-0945 / N1	124-149	330	30	380
Média temperatura - R-404A / Media temperatura - R-404A															
TCM 4017 E	2,3	360	-	-	220	1	60	3,1	12,5	MTRPH 4331	T0936/N0	124-149	165	-	-
TCM 4021 E	2,5	460	-	-	220	1	60	3,5	12,5	MTRPH 4331	T0936/N0	124-149	165	-	-
TCM 4025 E	2,7	480	-	-	220	1	60	4,0	16,0	MTRPH 4331	T0936/N0	64-77	330	-	-
TCM 4033 E	3,4	595	-	-	220	1	60	5,0	16,0	MTRPH 5231	T0935/N0	64-77	330	-	-
TCM 4037 E	4,1	750	-	-	220	1	60	6,0	16,0	MTRPH 5231	T0935/N0	64-77	330	-	-
TCM 4047 E	4,8	880	-	-	220	1	60	6,1	24,0	RVA 3AL 6D	T0934/N1	64-77	330	17,5	400
TCM 4064 E	4,9	920	-	-	220	1	60	7,0	28,5	RVA 3AH 6D	T0934/N1	64-77	330	20	400
TCM 4072 E	5,5	1.140	-	-	220	1	60	8,4	28,5	RVA 3AH 6D	T0242/N1	64-77	330	20	400
TCM 4080 E	6,8	1.380	-	-	220	1	60	9,2	40,5	RVA 3AH 6D	T0945/N1	124-149	330	30	400

MCC: Máxima corrente de operação / Corriente a plena carga
LRA: Corrente de rotor bloqueado / Corriente a rotor bloqueado

Dados elétricos / Datos eléctricos

Modelo	Tev= -6,7°C		Tev= -23,3°C		Característica Elétrica / Característica Eléctrica			MCC	LRA	Relé / Relay	Protetor Térmico / Protector Térmico	Capacitor / Capacitor			
	Corrente / Corriente	Consumo / Consumo	Corrente / Corriente	Consumo / Consumo								Partida / Arranque		Marcha / Marcha	
	A	W	A	W	V	F	Hz	A	A			µFD	VAC	µFD	VAC
Baixa temperatura - R-134a / Baja temperatura - R-134a															
TCB 0008 D	-	-	4,2	280	127	1	60	6,6	33,7	MTRPH-6931	T-0242 / N0	161-193	165	-	-
TCB 0008 E	-	-	2,0	280	220	1	60	3,1	16,0	MTRPH-5231	T-0936 / N0	64-77	330	-	-
TCB 0008 H	-	-	1,8	280	220	1	50	3,8	11,5	MTRPH-4331	T-0946 / N0	124-149	105	-	-
TCB 0012 D	-	-	5,0	390	127	1	60	9,4	36,0	MTRPH-6931	T-0241 / N0	161-193	165	-	-
TCB 0012 E	-	-	2,7	390	220	1	60	4,2	16,0	MTRPH-5531	T-0934 / N0	64-77	330	-	-
TCB 0012 H	-	-	2,2	390	220	1	50	4,9	14,7	MTRPH-5231	T-0936 / N0	64-77	330	-	-
Baixa temperatura - R-404A / Baja temperatura - R-404A															
TCB 4012 D	-	-	5,7	400	127	1	60	9,0	33,7	MTRPH-6931	T-0242 / N0	161-193	165	-	-
TCB 4012 E	-	-	2,4	400	220	1	60	5,0	16,0	MTRPH-5231	T-0934 / N0	64-77	330	-	-
TCB 4016 D	-	-	6,0	420	127	1	60	9,4	36,0	MTRPH-6931	T-0241 / N0	161-193	165	-	-
TCB 4016 E	-	-	3,2	420	220	1	60	5,0	16,0	MTRPH-5531	T-0934 / N0	64-77	330	-	-
TCB 4020 D	-	-	5,5	480	127	1	60	8,6	35,5	RVA 2 AE 6D	T-0945 / N1	64-77	330	25	380
TCB 4020 E	-	-	2,4	480	220	1	60	3,8	24,0	RVA 3 AL 6D	T-0937 / N1	64-77	330	12	380
TCB 4020 H	-	-	2,2	460	220	1	50	8,3	25	RVA 3 AL 6D	T-0947 / N1	32-39	250	12	380
TEB 4030 E	-	-	4,7	810	220	1	60	7,2	36,0	RVA 3 AH 6D	T-0938 / N1	124-149	330	20	380
TCB 4040 E	-	-	5,0	980	220	1	60	7,8	40,5	RVA 3 AH 6D	T-0242 / N1	124-149	330	30	380
TCB 4040 H	-	-	4,6	950	220	1	50	10,3	31	RVA 3 H 6D	T-0242 / N1	64-77	330	20	380
TCB 4046 E	-	-	5,2	1.060	220	1	60	7,8	40,5	RVA 3 AH 6D	T-0242 / N1	124-149	330	30	380

MCC: Máxima corrente de operação / Corriente a plena carga
LRA: Corrente de rotor bloqueado / Corriente a rotor bloqueado

Esquemas Elétricos / Esquemas de Cableado

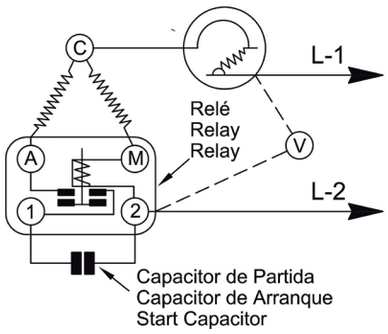

TCM 0013
TCM 0015
TCM 0020
TCM 0030
TCM 0035
TCM 0040
TCM 2010
TCM 2015
TCM 2020
TCM 2030
TCM 4017
TCM 4021
TCM 4033
TCM 4037
TCB 0008
TCB 0012
TCB 4012
TCB 4016

CSIR - Capacitor de Partida e Marcha por Indução
CSIR - Capacitor de Arranque y Marcha por Inducción

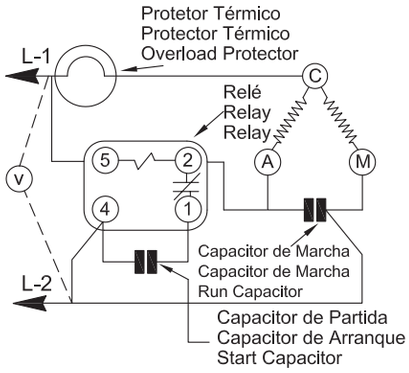

TCM 0050
TCM 0062
TCM 2040
TCM 2050
TCM 2062
TCM 2070
TCM 4047
TCM 4064
TCM 4072
TCM 4080
TCB 4040
TCB 4046

CSR - Capacitor de Partida e de Marcha
CSR - Capacitor de Arranque y de Marcha

Dados físicos / Datos físicos

Modelo	Dimensão Dimension				Desloc. Desplaz	Sucção Succión Ø D1	Descarga Descarga Ø D2	Processo Proceso Ø D3	Óleo Aceite	Peso Peso
	A	B	C	D						
	mm	mm	mm	mm	cm³	"	"	"	ml	kg
Desenho / Diseño 1										
TCM 0013	189,5	119,4	193	195	6,82	5/16	1/4	1/4	690	10
TCM 0015	189,5	119,4	193	195	7,32	5/16	1/4	1/4	690	10
TCM 0020	189,5	119,4	193	195	8,43	5/16	1/4	1/4	690	10
TCM 2010	189,5	119,4	193	195	5,90	5/16	1/4	1/4	690	10
TCM 2015	189,5	119,4	193	195	6,82	5/16	1/4	1/4	690	10
TCM 2020	189,5	119,4	193	195	7,32	5/16	1/4	1/4	690	10
TCM 4017	189,5	119,4	193	195	5,90	5/16	1/4	1/4	690	10
TCM 4021	189,5	119,4	193	195	6,80	5/16	1/4	1/4	690	10
TCM 4033	189,5	119,4	193	195	8,40	5/16	1/4	1/4	690	10
TCM 4037	189,5	119,4	193	195	10,64	5/16	1/4	1/4	690	10
TCB 0008	189,5	119,4	193	195	11,26	5/16	1/4	1/4	690	10
Desenho / Diseño2										
TCM 0030	189,5	119,4	193	195	11,65	1/2	1/4	1/4	690	10
TCB 0012	189,5	119,4	193	195	16,65	1/2	1/4	1/4	690	10
TCM 0035	189,5	119,4	193	195	15,76	1/2	1/4	1/4	690	10
TCB 4012	189,5	119,4	193	195	8,42	1/2	1/4	1/4	690	10
TCM 2030	189,5	119,4	193	195	8,42	1/2	1/4	1/4	690	10
Desenho / Diseño 3										
TCM 2035	189,5	119,4	193	195	11,65	1/2	1/4	1/4	790	11
TCM 2040	189,5	119,4	193	195	15,76	1/2	1/4	1/4	790	11
TCM 4047	189,5	119,4	193	195	15,76	1/2	1/4	1/4	790	11
TCB 4020	189,5	119,4	193	195	11,65	1/2	1/4	1/4	790	11
TEB 4030	189,5	119,4	193	195	16,65	1/2	1/4	1/4	790	11
Desenho / Diseño 4										
TCM 0040	122,2	203,2	227	199	17,52	1/2	5/16	1/4	900	15
TCB 4040	122,2	203,2	227	199	20,66	1/2	5/16	1/4	900	15
TCM 0050	122,2	203,2	227	199	20,66	1/2	5/16	1/4	900	15
TCB 4046	122,2	203,2	227	199	23,20	1/2	5/16	1/4	900	15
TCM 0062	122,2	203,2	227	199	23,20	1/2	5/16	1/4	900	15
TCM 2040	122,2	203,2	227	199	15,76	1/2	5/16	1/4	900	15
TCM 2050	122,2	203,2	227	199	17,52	1/2	5/16	1/4	900	15
TCM 2062	122,2	203,2	227	199	20,66	1/2	5/16	1/4	900	15
TCM 2070	122,2	203,2	227	199	23,20	1/2	5/16	1/4	900	15
TCM 4064	122,2	203,2	227	199	17,52	1/2	5/16	1/4	900	15
TCM 4072	122,2	203,2	227	199	20,66	1/2	5/16	1/4	900	15
TCM 4080	122,2	203,2	227	199	23,20	1/2	5/16	1/4	900	15

*Óleo / Aceite R-134a/R-404A: Poliol ester ISO 32
*Óleo / Aceite R-22: Óleo Alquilbenzeno/Aceite Alquilbencen

Desenho
Diseño
1

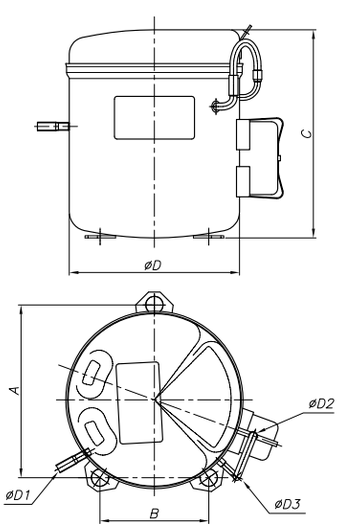

Desenho
Diseño
2

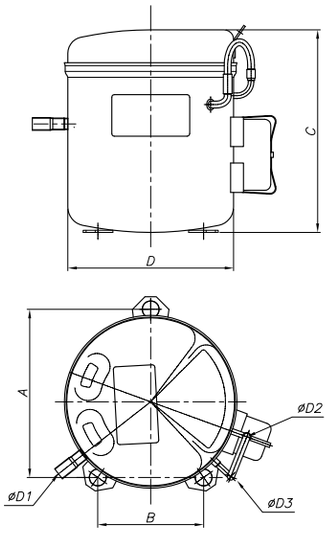

Desenho
Diseño
3

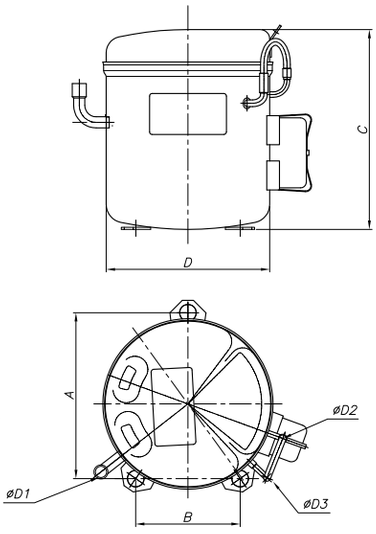

Desenho
Diseño
4

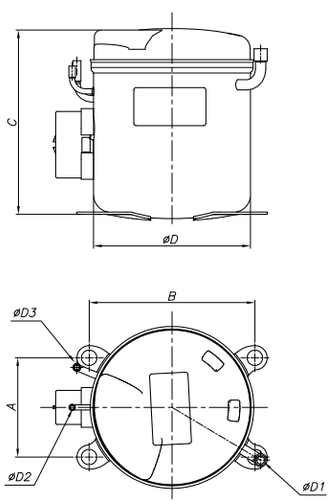

UCE - UCD
Unidade condensadora fracionária
Unidad condensadora fraccionada

As Unidades Condensadoras Elgin Doméstico foram dimensionadas para atender às aplicações que requerem o menor espaço possível e baixo nível de ruído. Principais Aplicações: Refrigeradores domésticos, Refresqueiras e Bebedouros.

Las Unidades Condensadoras Elgin Doméstico requieren el menor espacio posible y operan con un bajo nivel de ruido. Usos principales: Refrigeradores domésticos, refresqueras y dispensadores de agua fría.

Capacidade Capacidad	94 → 690 kcal/h
Aplicação Aplicación	0°C → -30°C
Referência comercial Referencia comercial	1/8+ → 1/4 HP
Marca do compressor Marca de compresor	Elgin (ENL)
Tipo do compressor Tipo de compresor	Velocidade fixa Velocidad fija
Fluído refrigerante Fluido refrigerante	R-134a / Blends
Estrutura Estructura	Trilho e pintura preta Base Riel y pintura negra
Característica elétrica Característica eléctrica	127V-1F-60Hz 220V-1F-60Hz
Condensador	Aleta de alumínio e tubo de cobre Aleta de aluminio y tubo de cobre

Acesse o site

Versão / Versión: 06/2023

Nomenclatura

UCE	055	E
Produto Producto	**Deslocamento** Desplazamiento	**Tensão** Voltaje
UCD: **Unidade Condensadora Elgin Doméstico/** **Unidad Condensadora Elgin Doméstico** **UCE:** **Unidade Condensadora Elgin Doméstico de Alto Torque/ Unidad Condensadora Elgin Doméstico Alto Par de Arranque**	**045** **055** **059** **Exemplo** **Ejemplo** **45 / 10 = 4,5 cc/rev**	**D:** **127V-1F** **60Hz** **E:** **220V-1F** **60Hz**

Dados de capacidade / Datos de capacidad

Modelo	HP	Capacidade Frigorífica [Kcal/h] Capacidad Frigorífica Temperatura de evaporação [°C] Temperatura de evaporación								
		0°C	-5°C	-6,7°C	-10°C	-15°C	-20°C	-23,3°C	-25°C	-30°C
Média e baixa temperatura - R-134a Media y baja temperatura - R-134a										
UCD 45	1/8+	312	256	238	202	175	139	118	106	94
UCE 55	1/6	410	336	312	265	218	164	138	128	106
UCE 59	1/5	492	405	389	334	279	218	194	166	136

- Para obter capacidade em BTU/h multiplicar por 3,9
- Para obter capacidade em kW dividir por 860
- Para obter a temperatura em °F: (Valor °C × 1,8)+32 = Valor °F

- Para obtener la capacidad en BTU / h multiplicar por 3.9
- Para obtener la capacidad en kW dividir por 860
- Para obtener la temperatura en °F: (Valor °C × 1,8)+32 = Valor °F

Cond. de testes em regime nominal (Compressor) / Cond. de ensayo en régimen nominal (Compresor)	MBP	LBP
Temperatura de evaporação / Temperatura de evaporación	-6,7°C	-23,3°C
Temperatura ambiente / Temperatura ambiente	32,2°C	32,2°C
Temperatura de retorno na sucção do compressor / Temperatura de retorno en la succión del compresor	32,2°C	32,2°C
Temperatura de líquido na válvula / Temperatura de líquido en la válvula	32,2°C	32,2°C

Dados elétricos / Datos eléctricos

Modelo	Característica Elétrica Característica Eléctrica			Compressor / Compresor					
				Tev = -23,3°C		Tev = -6,7°C		Desloc. Desplaz	Óleo Aceite
				Corrente Corriente	Consumo Consumo	Corrente Corriente	Consumo Consumo		
	V	F	Hz	A	W	A	W	cc/rev	ml
Média e baixa temperatura - R-134a Media y baja temperatura - R-134a									
UCD 45 D	127	1	60	2,8	160	3,0	225	4,3	200
UCD 45 E	220	1	60	1,3	160	1,5	225	4,3	200
UCE 55 D	115	1	60	3,2	190	3,4	270	5,1	200
UCE 55 E	127	1	60	1,5	190	1,7	270	5,1	200
UCE 59 D	127	1	60	3,3	200	3,6	284	5,9	200
UCE 59 E	220	1	60	1,6	200	1,9	284	5,9	200

Características técnicas / Características técnicas

Modelo	**Conexões** / Conexiones		**Micromotor** / Micromotor				**Condensador** Condensador
	Sucção Succión	**Líquido** Líquido	**Modelo** Modelo	**Quantidade** Cantidad	**Hélice** Hélice	**Vazão de Ar** Volumen Caudal	
	″	″			ø ″	m³/h	
Média e baixa temperatura - R-134a Media y baja temperatura - R-134a							
UCD 45	**3/16**	**1/4**	**EY-08**	**1**	**8**	**570**	**CDE2643**
UCE 55	**3/16**	**1/4**	**EY-08**	**1**	**8**	**570**	**CDE2643**
UCE 59	**3/16**	**1/4**	**EY-08**	**1**	**8**	**570**	**CDE2643**

Dados dimensionais e peso / Datos dimensionales y peso

Modelo	**Dimensão** / Dimension			**Peso** Peso	**Fixação** Fijación
	A	B	C		
	mm	mm	mm	kg	
Média e baixa temperatura - R-134a Media y baja temperatura - R-134a					
UCD 45	**345,0**	**281**	**240**	**9**	**Trilho Rail / Riel**
UCE 55	**345,0**	**281**	**240**	**9**	
UCE 59	**345,0**	**281**	**240**	**9**	

Tipo de óleo para R-134a = Óleo Poliol Éster ISO 32

Tipo de aceite para R-134a = Aceite Poliol Éster ISO 32

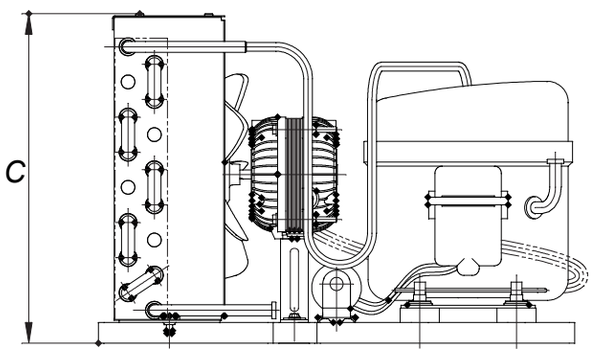

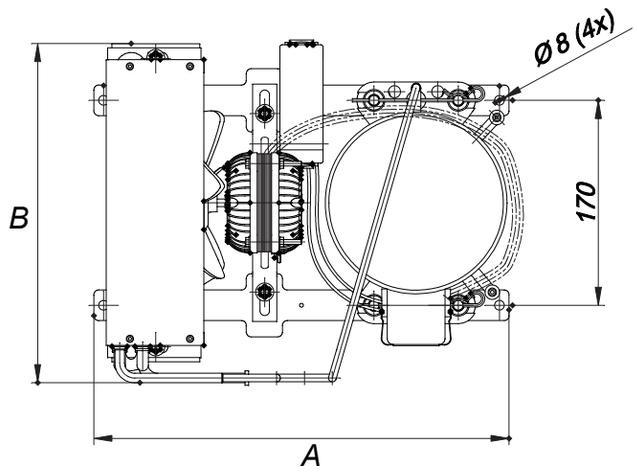

UCP
Unidade condensadora fracionária
Unidad condensadora fraccionada

As Unidades Condensadoras Elgin UCP foram dimensionadas para atender aplicações que requerem o menor espaço possível e baixo nível de ruído. Principais Aplicações:Refrigeradores domésticos, Refresqueiras e Bebedouros.

Las Unidades Condensadoras Elgin UCP requieren el menor espacio posible y operan con un bajo nivel de ruido. Usos principales: Refrigeradores domésticos, refresqueras y dispensadores de agua fría.

Capacidade Capacidad	129 → 1.918 kcal/h
Aplicação Aplicación	0°C → -30°C
Referência comercial Referencia comercial	1/5 → 1.1/4 HP
Marca do compressor Marca de compresor	Elgin (ECP)
Tipo do compressor Tipo de compresor	Velocidade fixa Velocidad fija
Fluído refrigerante Fluido refrigerante	R-134a / R-404A / R-22
Estrutura Estructura	Trilho / Base e pintura preta Riel / Base y pintura negra
Característica elétrica Característica eléctrica	127V-1F-60Hz 220V-1F-60/50Hz
Condensador	Aleta de alumínio e tubo de cobre Aleta de aluminio y tubo de cobre

Acesse o site

Versão / Versión: 07/2023

Nomenclatura

UCP	0	065	E
Produto Producto	**Fluído** Refrigerante	**Deslocamento** Desplazamiento	**Tensão** Voltaje
UCP: **Unidade Condensadora/ Unidad Condensadora**	**0:** **R-134a** **4:** **R-404A/R-22**	**065** **075** **085** **115** **130** **140** **160** **190** **Exemplo** **Ejemplo** **65 / 10 = 6,5 cc/rev**	**D:** **127V-1F** **60Hz** **E:** **220V-1F** **60Hz** **H:** **220V-1F** **50Hz**

Dados de capacidade / Datos de capacidad

Modelo	HP	Capacidade Frigorífica [Kcal/h] Capacidad Frigorífica Temperatura de evaporação [°C] Temperatura de evaporación								
		0°C	-5°C	-6,7°C	-10°C	-15°C	-20°C	-23,3°C	-25°C	-30°C
Média e baixa e temperatura - R-134a Media y baja temperatura - R-134a										
UCP 0065	1/5	514	436	400	348	289	215	180	161	129
UCP 0085	1/4	588	486	462	398	329	243	208	196	155
UCP 0115	1/3	800	653	602	536	449	340	273	262	228
UCP 0130	1/3+	842	790	699	612	501	392	346	298	246
Média e baixa temperatura - R-404A Media y baja temperatura - R-404A										
UCP 4140	7/8	1.301	1.107	1.066	944	819	688	675	586	486
UCP 4160	1	1.583	1.407	1.302	1.206	1.068	887	788	720	552
UCP 4190	1.1/4	1.918	1.668	1.578	1.384	1.176	969	867	793	642
Média temperatura - R-22 Media temperatura - R-22										
UCP4140	7/8	1.236	1.052	1.013	897	778	-	-	-	-
UCP4160	1	1.504	1.337	1.237	1.146	1.015	-	-	-	-
UCP4190	1 1/4	1.822	1.585	1.499	1.315	1.117	-	-	-	-

- Para obter capacidade em BTU/h multiplicar por 3,9
- Para obter capacidade em kW dividir por 860
- Para obter a temperatura em °F: (Valor °C × 1,8)+32 = Valor °F

- Para obtener la capacidad en BTU / h multiplicar por 3.9
- Para obtener la capacidad en kW dividir por 860
- Para obtener la temperatura en °F: (Valor °C × 1,8)+32 = Valor °F

Cond. de testes em regime nominal (Compressor) / Cond. de ensayo en régimen nominal (Compresor)	MBP	LBP
Temperatura de evaporação / Temperatura de evaporación	-6,7°C	-23,3°C
Temperatura ambiente / Temperatura ambiente	32,2°C	32,2°C
Temperatura de retorno na sucção do compressor / Temperatura de retorno en la succión del compresor	32,2°C	32,2°C
Temperatura de líquido na válvula / Temperatura de líquido en la válvula	32,2°C	32,2°C

Dados elétricos / Datos eléctricos

Modelo	Característica Elétrica / Característica Eléctrica			Compressor / Compresor					
				Tev = -23,3°C		Tev = -6,7°C		Desloc. / Desplaz	Óleo / Aceite
				Corrente / Corriente	Consumo / Consumo	Corrente / Corriente	Consumo / Consumo		
	V	F	Hz	A	W	A	W	cc/rev	ml
Média e baixa temperatura - R-134a / Media y baja temperatura - R-134a									
UCP 0065 D	127	1	60	3,4	200	3,8	280	6,5	280
UCP 0065 E	220	1	60	1,5	200	1,7	280	6,5	280
UCP 0085 D	127	1	60	3,8	230	3,9	330	8,5	280
UCP 0085 E	220	1	60	1,6	230	1,9	330	8,5	280
UCP 0115 D	127	1	60	4,8	280	5,2	400	11,5	280
UCP 0115 E	220	1	60	2,1	280	2,4	400	11,5	280
UCP 0130 D	127	1	60	5,5	325	6,0	490	13	280
UCP 0130 E	220	1	60	2,7	325	3,0	490	13	280
Média e baixa temperatura - R-404A/R-22 / Media y baja temperatura - R-404A/R-22									
UCP 4140 E	220	1	60	3,8	641	4,9	894	14,0	400
UCP 4160 E	220	1	60	5,0	785	6,0	1070	16,0	400
UCP 4190 E	220	1	60	5,3	860	6,5	1210	19,0	400

Características técnicas / Características técnicas

Modelo	Conexões / Conexiones		Micromotor / Micromotor				Condensador / Condensador
	Sucção / Succión	Líquido / Líquido	Modelo / Modelo	Quantidade / Cantidad	Hélice / Hélice	Vazão de Ar / Volumen Caudal	
	″	″			ø ″	m³/h	
Média e baixa temperatura - R-134a / Media y baja temperatura - R-134a							
UCP 0065	5/16	1/4	EY-08	1	8	570	CDE 2643
UCP 0085	5/16	1/4	EY-08	1	8	570	CDE 6776
UCP 0115	5/16	1/4	EY-20	1	10	1.050	CDE 6777
UCP 0130	5/16	1/4	EY-20	1	10	1.050	CDE 2777
Média e baixa temperatura - R-404A/R-22 / Media y baja temperatura - R-404A/R-22							
UCP 4140	3/8	5/16	EY-25	1	10	1.150	CDE 2778
UCP 4160	3/8	5/16	EY-25	1	10	1.150	CDE 2802
UCP 4190	3/8	5/16	EY-25	1	10	1.150	CDE 2802

Dados dimensionais e peso / Datos dimensionales y peso

Modelo	Dimensão / Dimension			Peso / Peso	Fixação / Fijación
	A	B	C		
	mm	mm	mm	kg	
Média e baixa e temperatura / Media y baja temperatura - R-134a					
UCP 0065	345	285	240	12	Trilho / Rail
UCP 0085	345	350	240	12,8	
UCP 0115	345	374	287	13,9	
UCP 0130	345	374	287	14,2	
Média e baixa e temperatura / Media y baja temperatura - R-404A/R-22					
UCP 4140	469	415	291	20,1	Base
UCP 4160	469	415	291	21,2	
UCP 4190	469	415	291	21,2	

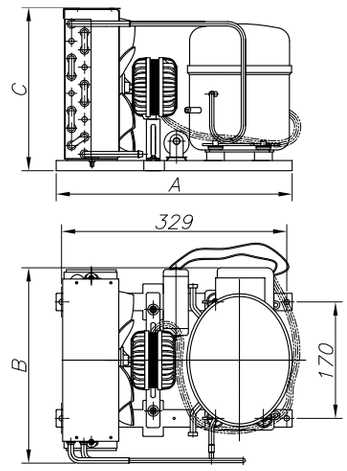

Tipo de óleo para R-134a = Óleo Poliol Éster ISO 32
Tipo de óleo para R-404A / R-22 = Óleo Poliol Éster ISO 46

Tipo de aceite para R-134a = Aceite Poliol Éster ISO 32
Tipo de Aceite para R-404A / R-22 = Aceite Poliol Éster ISO 46

TU - SU - UC
Unidade condensadora fracionária
Unidad condensadora fraccionada

As Unidades Condensadoras Elgin TU/SU/UC foram desenvolvidas para sistemas de refrigeração, e apresentam alto rendimento frigorífico, baixo consumo de energia, facilidade de instalação e reduzida necessidade de manutenção. Resistentes, compactas e robustas, são compostas de compressor, condensador, motor ventilador, base e opcional tanque de líquido em alguns modelos. Principais Aplicações: Balcões expositores, Mini câmaras frigoríficas, Refrigeradores comerciais, Bebedouros e Resfriadores de líquido.

Las Unidades Condensadoras Elgin TU/SU/UC fueron desarrolladas para sistemas de refrigeración, y poseen alto rendimiento frigorífico, bajo consumo de energía, fácil instalación y escasa necesidad de mantenimiento. Resistentes, compactas y robustas, son compuestas por compresor, condensador, motor ventilador, base y tanque de líquido opcional en algunos modelos. Usos principales: Mostradores expositores, mini cámaras frigoríficas, refrigeradores comerciales, dispensadores de agua fría y enfriadores de líquidos.

Capacidade Capacidad	134 → 2.668 kcal/h
Aplicação Aplicación	10°C → -30°C
Referência comercial Referencia comercial	1/6 → 1 1/3+ HP
Marca do compressor Marca de compresor	Elgin (TCM/TCB)
Tipo do compressor Tipo de compresor	Velocidade fixa Velocidad fija
Fluído refrigerante Fluido refrigerante	R22 / R-404A / R-134a Blends
Estrutura Estructura	Base (TU/SU) Trilho / Base Riel (UC) Pintura preta / Pintura negra
Característica elétrica Característica eléctrica	127V-1F-60Hz 220V-1F-60Hz 220V-1F-50Hz
Condensador	Aleta de alumínio e tubo de cobre Aleta de aluminio y tubo de cobre

Acesse o site

Versão / Versión: 02/2022

Nomenclatura

UC	M	0	015	E	S
Produto Producto	**Aplicação** Aplicación	**Fluído** Refrigerante	**Capacidade** Capacidad	**Tensão** Voltaje	**Tanque** Tanque
UC: Unidade Condensadora de Trilho/ Unidad Condensadora con Base Riel TU: Unidade Condensadora de Base com Tanque e Válvula/ Unidad Condensadora de Base con Recibidor de Liquido y Válvula SU: Unidade Condensadora de Base sem Tanque e sem Válvula/ Unidad Condensadora de Base sin Recibidor de Liquido y Válvula	M: Média Temperatura/ Media Temperatura B: Baixa Temperatura/ Baja Temperatura	0: R-134a 2: R-22 4: R-404A	008 010 012 013 015 016 017 020 021 025 030 033 035 037 040 041 046 051 053 061 063 064 070 072 080 Exemplo Ejemplo 51x100 = 5.100 BTU/h	E: 220V-1F 60Hz D: 127V-1F 60Hz H: 220V-1F 50Hz	S: *Sem Tanque e sem Válvula/ *Sin Recbidor de Liquido y Sin Válvula T: *Com Tanque e Válvula/ *Con Recibidor de Liquido y Válvula

Notas
*Somente para Unidades Condensadoras de Trilho

Notas
*Solamente en Unidades Condensadoras con Base Riel

Dados de capacidade / Datos de capacidad

Modelo	HP	Capacidade Frigorífica [Kcal/h] Capacidad Frigorífica Temperatura de evaporação [°C] Temperatura de evaporación								
		0°C	-5°C	-6,7°C	-10°C	-15°C	-20°C	-23,3°C	-25°C	-30°C
60Hz	**Média temperatura - R-134a** Media temperatura - R-134a									
UCM 0013	1/6	425	332	302	242	196	-	-	-	-
UCM 0015	1/4	520	409	367	339	242	-	-	-	-
UCM 0020	1/3	636	503	472	407	335	-	-	-	-
UCM 0030	1/2	891	717	648	572	426	-	-	-	-
UCM 0035	1/2+	1.198	1.002	914	820	642	-	-	-	-
T/SUM 0040	7/8	1.276	1.039	1.001	855	662	-	-	-	-
T/SUM 0051	1	1.692	1.406	1.301	1.119	912	-	-	-	-
T/SUM 0061	1.1/4	1.821	1.427	1.332	1.208	976	-	-	-	-
60Hz	**Média temperatura - R-22** Media temperatura - R-22									
UCM 2010	1/6	486	374	308	298	232	-	-	-	-
UCM 2015	1/5	650	425	400	385	315	-	-	-	-
UCM 2020	1/4	792	585	564	532	458	-	-	-	-
UCM 2030	1/2	888	702	680	632	490	-	-	-	-
UCM 2041	7/8	1.290	1.145	1.015	805	633	-	-	-	-
T/SUM 2040	7/8	1.305	1.180	1.020	808	635	-	-	-	-
T/SUM 2051	1	1.725	1.500	1.360	1.125	918	-	-	-	-
T/SUM 2053	1	2.001	1.722	1.420	1.300	930	-	-	-	-
T/SUM 2061	1.1/4	2.010	1.710	1.575	1.285	1.095	-	-	-	-
T/SUM 2063	1.1/4	2.200	1.995	1.680	1.515	1.100	-	-	-	-
T/SUM 2070	1.1/3	2.409	2.130	1.887	1.715	1.294	-	-	-	-
60Hz	**Média temperatura - R-404A** Media temperatura - R-404A									
UCM 4017	1/5	600	482	430	348	266	-	-	-	-
UCM 4021	1/4	645	574	538	469	372	-	-	-	-
UCM 4025	1/3	764	644	633	565	412	-	-	-	-
UCM 4033	1/2	972	854	818	688	546	-	-	-	-
SUM 4037	3/4	1.232	1.053	957	844	689	-	-	-	-
SUM 4047	7/8	1.605	1.362	1.287	1.103	883	-	-	-	-
SUM 4064	1.1/4	2.050	1.782	1.635	1.380	1.047	-	-	-	-
T/SUM 4072	1.1/3	2.382	2.098	1.932	1.713	1.398	-	-	-	-
T/SUM 4080	1.1/3+	2.668	2.380	2.121	1.968	1.601	-	-	-	-
60Hz	**Baixa temperatura - R-134a** Baja temperatura - R-134a									
UCB 0008	1/4	-	-	-	535	413	300	225	203	134
UCB 0012	1/3	-	-	-	822	625	440	335	295	188
60Hz	**Baixa temperatura - R-404A** Baja temperatura - R-404A									
UCB 4012	1/3	-	-	-	757	602	478	411	374	280
UCB 4016	1/2	-	-	-	851	741	582	478	441	331
T/SUB 4020	3/4	-	-	-	1.150	900	620	545	462	384
T/SUB 4020	3/4	-	-	-	1.810	1.380	946	853	775	600
T/SUB 4040	1	-	-	-	1.900	1.490	1.150	1.090	982	685
T/SUB 4046	1.1/4	-	-	-	2.013	1.713	1.372	1.242	1.164	888

- Para obter capacidade em BTU/h multiplicar por 3,9
- Para obter capacidade em kW dividir por 860
- Para obter a temperatura em °F: (Valor °C × 1,8)+32 = Valor °F

- Para obtener la capacidad en BTU / h multiplicar por 3.9
- Para obtener la capacidad en kW dividir por 860
- Para obtener la temperatura en °F: (Valor °C × 1,8)+32 = Valor °F

Cond. de testes em regime nominal (Compressor) / Cond. de ensayo en régimen nominal (Compresor)	MBP		LBP
	R-22	R-134a R-404A	R-134a R-404A
Temperatura de evaporação / Temperatura de evaporación	-6,7°C	-6,7°C	-23,3°C
Temperatura ambiente / Temperatura ambiente	35°C	32,2°C	32,2°C
Temperatura de retorno na sucção do compressor / Temperatura de retorno en la succión del compresor	35°C	32,2°C	32,2°C
Temperatura de líquido na válvula / Temperatura de líquido en la válvula	35°C	32,2°C	32,2°C

Dados elétricos / Datos eléctricos

Modelo	Característica Elétrica / Característica Eléctrica			Compressor / Compresor						
				Modelo	Tev = -23,3°C		Tev = -6,7°C		Desloc. Desplaz	Óleo Aceite
					Corrente Corriente	Consumo Consumo	Corrente Corriente	Consumo Consumo		
	V	F	Hz		A	W	A	W	cc/rev	ml
60Hz	**Média temperatura - R-134a** Media temperatura - R-134a									
UCM 0013 D	127	1	60	TCM 0013	-	-	3,8	306	6,8	690
UCM 0013 E	220	1	60	TCM 0013	-	-	1,9	306	6,8	690
UCM 0015 D	127	1	60	TCM 0015	-	-	4,0	376	7,3	690
UCM 0015 E	220	1	60	TCM 0015	-	-	2,0	376	7,3	690
UCM 0020 D	127	1	60	TCM 0020	-	-	4,5	386	8,4	690
UCM 0020 E	220	1	60	TCM 0020	-	-	2,4	386	8,4	690
UCM 0030 D	127	1	60	TCM 0030	-	-	6,3	490	11,7	690
UCM 0030 E	220	1	60	TCM 0030	-	-	3,2	490	11,7	690
UCM 0035 D	127	1	60	TCM 0035	-	-	8,0	640	15,7	690
UCM 0035 E	220	1	60	TCM 0035	-	-	4,0	640	15,7	690
T/SUM 0040 E	220	1	60	TCM 0040	-	-	4,5	720	17,5	900
T/SUM 0051 D	127	1	60	TCM 0050	-	-	9,2	880	20,7	900
T/SUM 0051 E	220	1	60	TCM 0050	-	-	4,6	880	20,7	900
T/SUM 0061 E	220	1	60	TCM 0062	-	-	4,8	930	23,2	900
60Hz	**Média temperatura - R-22** Media temperatura - R-22									
UCM 2010 D	127	1	60	TCM 2010	-	-	3,8	361	5,9	690
UCM 2010 E	220	1	60	TCM 2010	-	-	1,9	361	5,9	690
UCM 2015 D	127	1	60	TCM 2015	-	-	4,0	380	6,8	690
UCM 2015 E	220	1	60	TCM 2015	-	-	2,0	380	6,8	690
UCM 2020 D	127	1	60	TCM 2020	-	-	5,0	506	7,3	690
UCM 2020 E	220	1	60	TCM 2020	-	-	2,5	506	7,3	690
UCM 2030 D	127	1	60	TCM 2030	-	-	6,7	530	8,4	690
UCM 2030 E	220	1	60	TCM 2030	-	-	3,4	530	8,4	690
UCM 2041 D	127	1	60	TCM 2040	-	-	7,5	847	15,8	790
UCM 2041 E	220	1	60	TCM 2040	-	-	4,0	847	15,8	790
T/SUM 2040 D	127	1	60	TCM 2040	-	-	7,5	840	15,8	790
T/SUM 2040 E	220	1	60	TCM 2040	-	-	4,0	840	15,8	790
T/SUM 2051 D	127	1	60	TCM 2050	-	-	8,0	870	17,5	900
T/SUM 2051 E	220	1	60	TCM 2050	-	-	4,2	870	17,5	900
T/SUM 2053 D	127	1	60	TCM 2050	-	-	8,0	880	17,5	900
T/SUM 2053 E	220	1	60	TCM 2050	-	-	4,2	880	17,5	900
T/SUM 2061 E	220	1	60	TCM 2062	-	-	4,8	1.150	20,7	900
T/SUM 2063 E	220	1	60	TCM 2062	-	-	4,8	1.160	20,7	900
T/SUM 2070 E	220	1	60	TCM 2070	-	-	6,9	1.365	23,2	900
60Hz	**Média temperatura - R-404A** Media temperatura - R-404A									
UCM 4017 E	220	1	60	TCM 4017	-	-	2,5	390	5,9	690
UCM 4021 E	220	1	60	TCM 4021	-	-	2,8	500	6,8	690
UCM 4025 E	220	1	60	TCM 4025	-	-	3,0	520	7,3	690
UCM 4033 E	220	1	60	TCM 4033	-	-	3,6	625	8,4	690
SUM 4037 E	220	1	60	TCM 4037	-	-	4,3	770	10,6	690
SUM 4047 E	220	1	60	TCM 4047	-	-	4,9	960	15,8	790
SUM 4064 E	220	1	60	TCM 4064	-	-	5,3	1.020	17,5	900
T/SUM 4072 E	220	1	60	TCM 4072	-	-	6,2	1.240	20,7	900
T/SUM 4080 E	220	1	60	TCM 4080	-	-	7,7	1.460	23,2	900
60Hz	**Baixa temperatura - R-134a** Baja temperatura - R-134a									
UCB 0008 D	127	1	60	TCB 0008	4,4	336	-	-	11,3	690
UCB 0008 E	220	1	60	TCB 0008	2,4	336	-	-	11,3	690
UCB 0012 D	127	1	60	TCB 0012	6,6	446	-	-	16,7	690
UCB 0012 E	220	1	60	TCB 0012	3,2	446	-	-	16,7	690
60Hz	**Baixa temperatura - R-404A** Baja temperatura - R-404A									
UCB 4012 D	127	1	60	TCB 4012	6,5	480	-	-	8,4	690
UCB 4012 E	220	1	60	TCB 4012	2,8	480	-	-	8,4	690
UCB 4016 D	127	1	60	TCB 4016	6,7	490	-	-	11,3	690
UCB 4016 E	220	1	60	TCB 4016	3,8	490	-	-	11,3	690
T/SUB 4020 D	127	1	60	TCB 4020	6,0	550	-	-	11,7	790
T/SUB 4020 E	220	1	60	TCB 4020	2,8	550	-	-	11,7	790
SEB 4031 E	220	1	60	TEB 4030	5,0	855	-	-	16,7	790
T/SUB 4040 E	220	1	60	TCB 4040	5,8	1.080	-	-	20,7	900
T/SUB 4046 E	220	1	60	TCB 4046	5,9	1.140	-	-	23,2	900

Dados de capacidade / Datos de capacidad

Modelo	HP	Capacidade Frigorífica [Kcal/h] Capacidad Frigorífica Temperatura de evaporação [°C] Temperatura de evaporación								
		0°C	-5°C	-6,7°C	-10°C	-15°C	-20°C	-23,3°C	-25°C	-30°C
50Hz	**Média temperatura - R-22** Media temperatura - R-22									
UCM 2015	1/5	540	353	332	320	261	-	-	-	-
UCM 2020	1/4	657	486	468	442	380	-	-	-	-
UCM 2030	1/2	737	483	564	525	407	-	-	-	-
UCM 2041	7/8	1.071	950	842	668	525	-	-	-	-
T/SUM 2035	1/2+	992	854	795	636	500	-	-	-	-
T/SUM 2040	7/8	1.083	979	847	671	527	-	-	-	-
T/SUM 2051	1	1.432	1.245	1.129	934	762	-	-	-	-
T/SUM 2053	1	1.661	1.429	1.179	1.079	772	-	-	-	-
T/SUM 2061	1 1/4	1.668	1.419	1.307	1.067	909	-	-	-	-
T/SUM 2063	1 1/4	1.826	1.656	1.394	1.257	913	-	-	-	-
50Hz	**Baixa temperatura - R-404A** Baja temperatura - R-404A									
UCB 4012	1/3	-	-	-	605	480	382	327	298	223
UCB 4016	1/2	-	-	-	680	592	465	385	322	255
T/SUB 4020	3/4	-	-	-	955	720	515	468	383	269
T/SUB 4030	3/4	-	-	-	1.210	995	796	717	652	505
T/SUB 4040	1	-	-	-	1.577	1.192	955	855	815	569
50Hz	**Baixa temperatura - R-134a** Baja temperatura - R-134a									
UCB 0008	1/4	-	-	-	444	330	249	198	168	111
UCB 0012	1/3	-	-	-	682	500	365	268	245	156

Dados elétricos / Datos eléctricos

Modelo Model	Característica Elétrica Característica Eléctrica			Compressor / Compresor						
				Modelo	Tev = -23,3°C		Tev = -6,7°C		Desloc. Desplaz	Óleo Aceite
					Corrente Corriente	Consumo Consumo	Corrente Corriente	Consumo Consumo		
	V	F	Hz		A	W	A	W	cc/rev	ml
50Hz	**Média temperatura - R-22** Media temperatura - R-22									
UCM 2015 H	220	1	50	TCM 2015		-	2,4	365	6,8	690
UCM 2020 H	220	1	50	TCM 2020		-	2,7	375	7,3	690
UCM 2041 H	220	1	50	TCM 2040		-	3,7	698	15,8	790
T/SUM 2040 H	220	1	50	TCM 2040		-	3,7	762	15,8	790
T/SUM 2053 H	220	1	50	TCM 2050		-	4,0	792	17,5	900
T/SUM 2063 H	220	1	50	TCM 2062		-	4,5	1.044	20,7	900
50Hz	**Baixa temperatura - R-404A** Baja temperatura - R-404A									
UCB 4012 H	220	1	50	TCB 4012	2,6	475	-	-	8,4	
T/SUB 4020 H	220	1	50	TCB 4020	2,9	520	-	-	11,7	
T/SUB 4040 H	220	1	50	TCB 4040	5,9	940	-	-	20,7	
50Hz	**Baixa temperatura - R-134a** Baja temperatura - R-134a									
UCM 2030 H	220	1	50	TCM 2030	-	-	3,6	510	8,4	690
T/SUM 2035 H	220	1	50	TCM 2035			3,6	625	10,6	790
T/SUM 2051 H	220	1	50	TCM 2050	-	-	3,8	783	17,5	900
T/SUM 2061 H	220	1	50	TCM 2062	-	-	4,3	1.035	20,7	900
UCB 4016 H	220	1	50	TCB 4016	2,8	496	-	-	11,3	690
T/SUB 4030 H	220	1	50	TEB 4030	5,1	890	-	-	16,7	790
UCB 0008 H	220	1	50	TCB 0008	2,3	290	-	-	11,3	690

Características técnicas / Características técnicas

Modelo	Conexões Conexiones		Micromotor Micromotor				Tanque de Líquido Tanque de Líquido	Condensador Condensador
	Sucção Succión	Líquido Líquido	Modelo Modelo	Quantidade Cantidad	Hélice Hélice ø	Vazão de Ar Volumen Caudal		
	″	″			″	m³/h	l	
Média temperatura - R-134a Media temperatura - R-134a								
UCM 0013	3/8	1/4	EY-08	1	8	570	0,5	CDE2580
UCM 0015	3/8	1/4	EY-08	1	8	570	0,5	CDE2643
UCM 0020	3/8	1/4	EY-08	1	8	570	0,7	CDE2772
UCM 0030	1/2	1/4	EY-20	1	8	1.050	0,7	CDE2777
UCM 0035	1/2	1/4	EY-20	1	10	1.050	0,7	CDE2778
TUM 0040	1/2	1/4	EY-20	1	10	1.050	0,7	CDE2802
SUM 0040	1/2	1/4	EY-20	1	10	1.050	-	CDE2802
TUM 0051	1/2	3/8	EY-20	1	10	1.050	1,5	CDE2785
SUM 0051	1/2	3/8	EY-20	1	10	1.050	-	CDE2785
TUM 0061	1/2	3/8	EY-20	1	10	1.050	1,5	CDE2785
SUM 0061	1/2	3/8	EY-20	1	10	1.050	-	CDE2785
Média temperatura - R-22 Media temperatura - R-22								
UCM 2010	3/8	1/4	EY-08	1	8	570	0,5	CDE2643
UCM 2015	3/8	1/4	EY-08	1	8	570	0,5	CDE2772
UCM 2020	3/8	1/4	EY-08	1	8	570	0,7	CDE2773
UCM 2030	3/8	1/4	EY-20	1	10	1.050	0,7	CDE2777
UCM 2035	3/8	1/4	EY-20	1	10	1.050	0,7	CDE2778
SUM 2035	3/8	1/4	EY-20	1	10	1.050	-	CDE2778
UCM 2041	1/2	1/4	EY-20	1	10	1.050	-	CDE2802
TUM 2040	1/2	1/4	EY-20	1	10	1.050	1,3	CDE2785
SUM 2040	1/2	1/4	EY-20	1	10	1.050	-	CDE2785
TUM 2051	1/2	3/8	EY-20	1	10	1.050	1,5	CDE2785
SUM 2051	1/2	3/8	EY-20	1	10	1.050	-	CDE2785
TUM 2053	1/2	3/8	EY-20	2	10	2.100	1,5	CDE2801
SUM 2053	1/2	3/8	EY-20	2	10	2.100	-	CDE2801
TUM 2061	1/2	3/8	EY-20	1	10	1.050	1,5	CDE2785
SUM 2061	1/2	3/8	EY-20	1	10	1.050	-	CDE2785
TUM 2063	1/2	3/8	EY-20	2	10	2.100	1,5	CDE2801
SUM 2063	1/2	3/8	EY-20	2	10	2.100	-	CDE2801
TUM 2070	1/2	3/8	EY-20	2	10	2.100	1,5	CDE2829
SUM 2070	1/2	3/8	EY-20	2	10	2.100	-	CDE2829
Média temperatura - R-404A Media temperatura - R-404A								
UCM 4017	3/8	1/4	EY 08	1	8	570	0,5	CDE2772
UCM 4021	3/8	1/4	EY 08	1	8	570	0,5	CDE2773
UCM 4025	3/8	1/4	EY 20	1	10	1.050	0,7	CDE2777
UCM 4033	3/8	1/4	EY 20	1	10	1.050	0,7	CDE2778
SUM 4037	1/2	1/4	EY 20	1	10	1.050	-	CDE2802
SUM 4047	1/2	3/8	EY 20	1	10	1.050	-	CDE2785
SUM 4064	1/2	3/8	EY 20	2	10	2.100	-	CDE2801
TUM 4072	1/2	3/8	EY 20	2	10	2.100	1,5	CDE2829
SUM 4072	1/2	3/8	EY 20	2	10	2.100	-	CDE2829
TUM 4080	1/2	3/8	EY 20	2	10	2.100	1,5	CDE2829
SUM 4080	1/2	3/8	EY 20	2	10	2.100	-	CDE2829
Baixa temperatura - R-134a Baja temperatura - R-134a								
UCB 0008	3/8	1/4	EY-08	1	8	570	0,5	CDE2643
UCB 0012	3/8	1/4	EY-08	1	8	570	0,7	CDE2772
Baixa temperatura - R-404A Baja temperatura - R-404A								
UCB 4012	1/2	1/4	EY-20	1	10	1.050	0,7	CDE2777
UCB 4016	1/2	1/4	EY-20	1	10	1.050	0,7	CDE2777
TUB 4020	1/2	1/4	EY-20	1	10	1.050	1,3	CDE2778
SUB 4020	1/2	1/4	EY-20	1	10	1.050	-	CDE2778
SEB 4031	1/2	3/8	EY-20	1	10	1.050	-	CDE2802
TUB 4040	1/2	3/8	EY-20	2	10	2.100	1,5	CDE2801
SUB 4040	1/2	3/8	EY-20	2	10	2.100	-	CDE2801
TUB 4046	1/2	3/8	EY-20	2	10	2.100	1,5	CDE2801

Dados dimensionais e peso / Datos dimensionales y peso

Modelo	**Dimensão** / Dimension			**Peso** / Peso	
	A	B	C	**Sem tanque** Sin tanque	**Com tanque** Con tanque
	mm	mm	mm	kg	kg
Média temperatura - R-134a Media temperatura - R-134a					
UCM 0013	236	317	450	14,0	15,0
UCM 0015	236	317	450	14,2	15,8
UCM 0020	236	317	450	14,4	16,0
UCM 0030	286	376	450	15,6	17,4
UCM 0035	286	376	455	17,0	20,0
T/SUM 0040	286	380	485	20,0	23,0
T/SUM 0051	340	380	485	28,2	26,2
T/SUM 0061	340	380	485	29,2	32,9
Média temperatura - R-22 Media temperatura - R-22					
UCM 2010	236	317	450	14,5	16,0
UCM 2015	236	317	450	14,8	16,1
UCM 2020	262	317	450	14,8	16,1
UCM 2030	286	376	450	15,6	17,4
UCM 2035	285	380	485	20,0	23,0
T/SUM 2035	285	380	485	20,0	23,0
UCM 2041	286	380	485	21,0	-
T/SUM 2040	340	380	485	21,0	23,2
T/SUM 2051	340	380	485	29,2	32,0
T/SUM 2053	290	606	400	30,2	33,0
T/SUM 2061	340	380	485	29,2	32,0
T/SUM 2063	290	606	400	30,2	33,0
T/SUM 2070	340	606	400	30,6	33,3
Média temperatura - R-404A Media temperatura - R-404A					
UCM 4017	236	317	450	14,5	16,0
UCM 4021	262	317	450	14,8	16,1
UCM 4025	286	376	455	14,8	16,1
UCM 4033	286	376	455	15,6	17,4
SUM 4037	286	380	485	20,0	23,0
SUM 4047	340	380	485	21,0	23,2
SUM 4064	290	606	400	30,2	33,0
T/SUM 4072	340	606	400	29,2	32,0
T/SUM 4080	340	606	400	29,6	32,8
Baixa temperatura - R-134a Baja temperatura - R-134a					
UCB 0008	236	317	450	14,2	15,8
UCB 0012	236	317	450	14,4	16,0
Baixa temperatura - R-404A Baja temperatura - R-404A					
UCB 4012	286	376	450	15,4	17,2
UCB 4016	286	376	450	15,4	17,2
T/SUB 4020	285	380	485	20,3	22,0
T/SUB 4040	290	606	400	30,2	33,0
T/SUB 4046	340	606	400	31,2	33,2

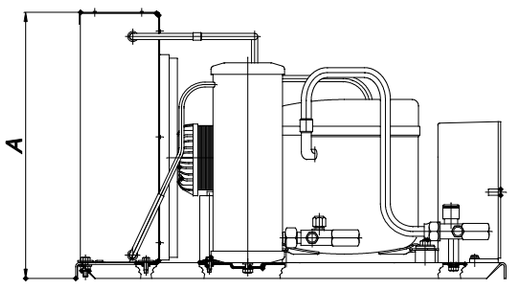

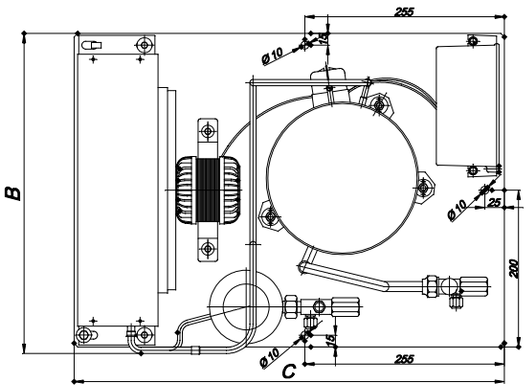

FOR
Forçador de ar com dupla saida
Evaporador de aire forzado dobre salida

Desenvolvido para aplicações como expositores refrigerados, visa coolers, geladeiras comercias, expositores de plantas, geladeiras hospitalares, geladeiras de resfriamento de chopp, mini adegas, etc.
Oferece baixo nível de ruído, baixa vazão de ar, facilidade de instalação e manutenção.
Características: Moto ventilador polo sombreado Elgin com hélice e grade de proteção plástica, parafusos de inox, dreno de plástico, tubo pressurizado 30 PSI, cabeceira única com dois circuitos separados, cada núcleo evaporador possui uma entrada e uma saída.

Desarrollado para vitrinas refrigeradas, dispensadores de bebidas, heladeras comerciales, expositores de plantas, heladeras de hospital, heladeras de chopp, mini bodegas, etc. Ofrece bajo nivel de ruido, bajo caudal de aire, fácil instalación y mantenimiento.
Características: Moto ventilador polo sombreado Elgin con hélice y rejilla de protección de plástico, tornillos de acero inoxidable, drenaje de plástico, tubo presurizado de 30 PSI, cabezal único con dos circuitos separados, cada núcleo del evaporador tiene una entrada y una salida.

Capacidade Capacidad	394 → 1.749 kcal/h
Temp. Evaporação Temp. Evaporación	-5°C → 10°C
Vazão de ar Flujo de aire	480 → 980m³/h
Ventiladores	1 x Ø8" 203mm 1 x Ø10" 254mm
Tipo de ventilador	Polo Sombreado Elgin
Degelo Deshielo	Natural
Gabinete de aço galvanizado pintado com Epóxi branco ou preto ou gabinete de alumínio sem pintura Gabinete de acero galvanizado pintado con Epoxi blanco o negro o gabinete de aluminio sin pintura	

Núcleo com tubos de cobre e aleta de alumínio
Bateria con tubos de cobre y aleta de aluminio

Acesse o site

Versão / Versión: 04/2022

Nomenclatura

FOR	3	016	D	CO
Modelo Modelo	**Identificação Elgin** Identificación Elgin	**Capacidade** Capacidad	**Tensão** Voltaje	**Característica** Característica
FOR: **Forçador de Ar Média Temperatura/ Evaporador de Aire Forzado Media Temperatura**	**3:** **Código Interno/ Código Interno**	**016** **031** **036** **Exemplo:** **Ejemplo:** **016x100 = 1.600 BTU/h** **Tev = -5°C**	**D:** **127V-1F** **60Hz** **E:** **220V-1F** **50/60Hz** **B:** **127/220V-1F** **60Hz**	**CO:** **Tubos de Cobre Tubulação e cabos elétricos na lateral/ Tubería de Cobre Tubería y cables eléctricos en la lateral** **CT:** **Tubos de Cobre Tubulação na traseira e cabos elétricos na lateral/ Tubería de Cobre Tubería en la trasera y cables eléctricos en la lateral**

Capacidades baseadas em R-22.
Fatores de correção para uso de outros fluídos:
R-404A: Capacidade (Catálogo x 1,05) = Kcal/h
R-134a: Capacidade (Catálogo x 0,95) = Kcal/h
Para demais fluidos refrigerantes consulte a nossa engenharia.

Capacidades basadas en R-22.
Factores de corrección para el uso de otros fluidos:
R-404A: Capacidad (Catálogo x 1,05) = Kcal/h
R-134a: Capacidad (Catálogo x 0,95) = Kcal/h
Para otros fluidos refrigerantes consultar nuestra ingeniería.

Dados de capacidade / Datos de capacidad

Modelo	**Capacidade Frigorífica** / Capacidad Frigorífica [Kcal/h] **Temperatura de Evaporação** / Temperatura de Evaporación [°C]				**Micromotor** Micromotor		
					QTD CTD	**Diâmetro Diámetro**	**Vazão de Ar** Volumen Caudal
	10°C	5°C	O°C	-5°C		″	m3/h
60Hz	**FOR - Degelo a ar**						
	FOR - Deshielo por aire						
FOR 3016	708	657	567	464	1	8	570
FOR 3031	1.155	1.033	875	699	1	8	570
FOR 3036	1.749	1.565	1.365	1.112	1	10	1.050
50Hz	**FOR - Degelo a ar**						
	FOR - Deshielo por aire						
FOR 3016	588	545	471	385	1	8	480
FOR 3031	959	857	726	580	1	8	480
FOR 3036	1.452	1.299	1.133	923	1	10	870

Dados elétricos / Datos eléctricos

Modelo	**Micromotor** Micromotor				
	Quantidade Cantidad	**Modelo**	**Tensão** Voltaje	**Corrente** Corriente	**Potência** Potencia
			V	A	W
60Hz	**FOR - Degelo a ar**				
	FOR - Deshielo por aire				
FOR 3016 D	1	EY 08D	127	0,46	31
FOR 3016 E	1	EY 08E	220	0,23	31
FOR 3031 D	1	EY 08D	127	0,46	31
FOR 3031 E	1	EY 08E	220	0,23	31
FOR 3036 D	1	EY 20D	127	0,66	55
FOR 3036 E	1	EY 20E	220	0,33	55
FOR 3016 B	1	MM-11E	127 / 220	0,46 / 0,23	44
FOR 3031 B	1	MM-11E	127 / 220	0,46 / 0,23	44
FOR 3036 B	1	MM-20E	127 / 220	0,66 / 0,33	55
50Hz	**FOR - Degelo a ar**				
	FOR - Deshielo por aire				
FOR 3016 D	1	EY 08D	127	0,46	31
FOR 3016 E	1	EY 08E	220	0,23	31
FOR 3031 D	1	EY 08D	127	0,46	31
FOR 3031 E	1	EY 08E	220	0,23	31
FOR 3036 D	1	EY 20D	127	0,66	55
FOR 3036 E	1	EY 20E	220	0,33	55

Dados dimensionais e físicos / Datos dimensionales y físicos

Modelo	Dimensões Dimensiones														Entrada Líquido Entrada Líquido	Saída Sucção Salida Succión	Dreno Dren
	A	B	C	D	E	F	G	H	I	J	L	M	N	O			
	mm	mm	mm	mm	mm	mm	mm	mm	mm	mm	mm	mm	mm	mm	"	"	"
FOR 3016	93	481	512	350	9,5	6	210	-	-	7,5	-	-	-	-	1/4"	5/16"	1/2"
FOR 3031	103	706	737	362	9,5	6	210	20	351	7,5	-	-	-	-	1/4"	5/16"	1/2"
FOR 3036	119	706	737	362	9,5	6	260	20	351	7,5	-	-	-	-	1/4"	5/16"	1/2"
FOR 3016	93	481	512	350	9,5	6	210	-	-	7,5	50	251	251	12	1/4"	5/16"	1/2"
FOR 3031	103	706	737	362	9,5	6	210	20	351	7,5	50	363	363	12	1/4"	5/16"	1/2"
FOR 3036	119	706	737	362	9,5	6	260	20	351	7,5	50	363	363	12	1/4"	5/16"	1/2"

Modelos:

FOR3016D/E, FOR3031D/E, FOR3036D/E

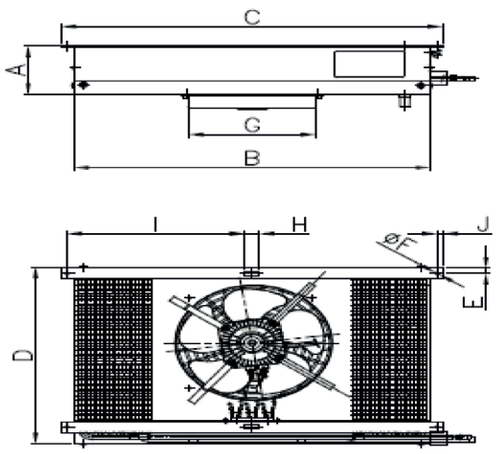

Modelos:

FOR3016BCT, FOR3031BCT, FOR3036BCT

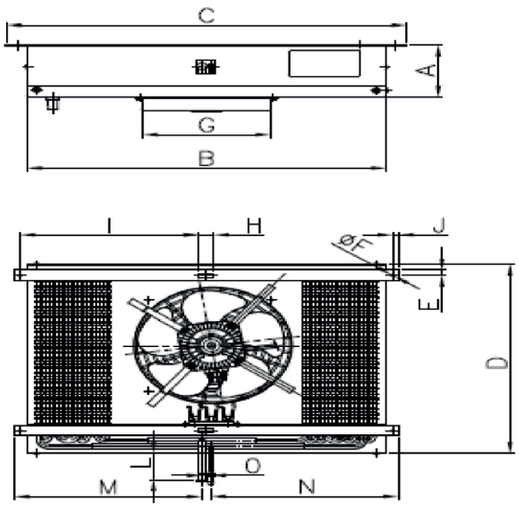

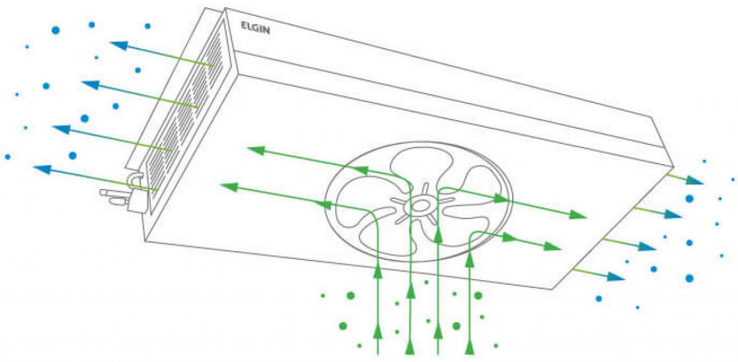

FLUXO DE
ENTRADA DE AR

VCM
Forçador de ar para visa cooler
Evaporador de aire para visicooler

Desenvolvido para atender fabricantes de expositores refrigerados, visa coolers, geladeiras comercias, expositores de plantas, geladeiras hospitalares, geladeiras de resfriamento de chopp, adegas, etc. Oferece baixo nível de ruído, baixa vazão de ar e facilidade de instalação e manutenção.

Desarrollado para fabricantes de vitrinas refrigeradas, dispensadores de bebidas, heladeras comerciales, expositores de plantas, heladeras de hospital, heladeras de chopp, mini bodegas, etc. Ofrece bajo nivel de ruido, bajo caudal de aire y fácil instalación.

Acesse o site

Capacidade Capacidad	64 → 4.487kcal/h
Temp. Evaporação Temp. Evaporación	-30°C → 10°C
Vazão de ar Flujo de aire	480 → 2.850m³/h
Quantidade de tubos Cuantidad de tubos	16 / 24 / 36
Ventiladores	1 → 6 Ø8"" 208mm
Tipo de ventilador	Polo Sombreado Elgin Grade plástica
Degelo Deshielo	Natural / Elétrico Natural / Eléctrico

Núcleo com 16, 24 e 36 tubos de cobre e aleta de alumínio
Bateria con 16, 24 y 36 tubos de cobre y aleta de aluminio

Gabinete de aço galvanizado pintado com Epóxi branco ou preto ou gabinete de alumínio sem pintura
Gabinete de acero galvanizado pintado con Epoxi blanco o negro o gabinete de aluminio sin pintura

Versão / Versión: 06/2022

Nomenclatura

VCM	0025	D	R
Produto Producto	**Código Elgin** Código Elgin	**Tensão** Voltaje	**Resistência de Degelo** Resistencia de Deshielo
VCM: **Forçador para Visa Cooler/** **Evaporador de Aire** **para Visi Cooler**	**0025:** **Código Elgin/** **Código Elgin**	**D:** **127V-1F** **60Hz** **E:** **220V-1F** **50/60Hz**	**R:** **Com resistência de degelo/** **Con resistencia de deshielo** **O:** **Sem resistência de degelo/** **Sin resistencia de deshielo**

Capacidades baseadas em R-22.
Fatores de correção para uso de outros fluídos:
R-404A: Capacidade (Catálogo x 1,05) = Kcal/h
R-134a: Capacidade (Catálogo x 0,95) = Kcal/h
Para demais fluidos refrigerantes consulte a nossa engenharia.

Capacidades basadas en R-22.
Factores de corrección para el uso de otros fluidos:
R-404A: Capacidad (Catálogo x 1,05) = Kcal/h
R-134a: Capacidad (Catálogo x 0,95) = Kcal/h
Para otros fluidos refrigerantes consultar nuestra ingeniería.

Dados de capacidade / Datos de capacidad

Modelo Modelo	Capacidade Frigorífica [Kcal/h] Capacidad Frigorífica [Kcal/h]									Micromotor Micromotor		
	Temperatura de Evaporação [°C] Temperatura de Evaporación [°C]									QTD CTD	Diâmetro Diámetro	Vazão de Ar Volumen Caudal
	10°C	5°C	0°C	-5°C	-10°C	-15°C	-20°C	-25°C	-30°C		″	m3/h
60Hz	**VCM - Degelo a ar ou elétrico** VCM - Deshielo por aire o eléctrico											
VCMS 0016	120	115	102	92	87	82	80	78	77	1	8	570
VCM 0016	292	265	218	175	162	153	147	145	144	1	8	570
VCM 0025	748	656	508	401	316	300	290	287	285	1	8	570
VCM 0037	880	819	768	696	612	553	541	530	520	1	8	570
VCM 20025	1.424	1.280	1.122	991	850	764	727	695	665	2	8	1.140
VCM 30025	2.499	2.245	1.943	1.721	1.441	1.238	1.193	1.160	1.131	3	8	1.710
VCM 40025	3.339	3.013	2.617	2.321	1.838	1.619	1.567	1.535	1.514	4	8	2.280
VCM 50025	4.487	4.069	3.540	3.136	2.460	2.206	2.132	2.089	2.064	5	8	2.850
VCM 60025	5.385	4.825	4.205	3.731	3.212	2.783	2.682	2.604	2.534	6	8	3.420
50Hz	**VCM - Degelo a ar ou elétrico** VCM - Deshielo por aire o eléctrico											
VCMS 0016	100	96	85	77	72	68	67	65	64	1	8	480
VCM 0016	243	221	182	146	135	127	122	121	120	1	8	480
VCM 0025	623	546	423	334	263	250	242	239	237	1	8	480
VCM 0037	880	819	768	696	612	553	541	530	520	1	8	480
VCM 20025	1.186	1.066	935	826	708	636	606	579	554	2	8	960
VCM 30025	2.082	1.870	1.619	1.434	1.200	1.031	994	966	942	3	8	1.440
VCM 40025	2.781	2.509	2.180	1.933	1.531	1.349	1.300	1.279	1.261	4	8	1.920
VCM 50025	3.738	3.377	2.949	2.612	2.049	1.838	1.776	1.740	1.719	5	8	2.400
VCM 60025	5.385	4.825	4.205	3.731	3.212	2.783	2.682	2.604	2.534	6	8	2.838

Dados elétricos / Datos eléctricos

Modelo	Micromotor Micromotor				
	Quantidade Cantidad	Modelo Modelo	Tensão Voltaje	Tev= -5°C Corrente Corriente	Tev= -5°C Potência Potencia
			V	A	W
60Hz	**VCM - Degelo a ar ou elétrico** VCM - Deshielo por aire o eléctrico				
VCMS 0016 D	1	EY-08	127	0,46	31
VCMS 0016 E	1	EY-08	220	0,23	31
VCM 0016 D	1	EY-08	127	0,46	31
VCM 0016 E	1	EY-08	220	0,23	31
VCM 0025 D	1	EY-08	127	0,46	31
VCM 0025 E	1	EY-08	220	0,23	31
VCM 0037 D	1	EY-08	127	0,46	31
VCM 0037 E	1	EY-08	220	0,23	31
VCM 20025 D	2	EY-08	127	0,92	62
VCM 20025 E	2	EY-08	220	0,46	62
VCM 30025 D	3	EY-08	127	1,38	93
VCM 30025 E	3	EY-08	220	0,69	93
VCM 40025 E	4	EY-08	220	0,92	124
VCM 50025 E	5	EY-08	220	1,15	155
VCM 60025 E	6	EY-08	220	1,38	186
50Hz	**VCM - Degelo a ar ou elétrico** VCM - Deshielo por aire o eléctrico				
VCMS 0016 E	1	EY-08	220	0,23	31
VCM 0016 E	1	EY-08	220	0,23	31
VCM 0025 E	1	EY-08	220	0,23	31
VCM 0037 E	1	EY-08	220	0,23	31
VCM 20025 E	2	EY-08	220	0,46	62
VCM 30025 E	3	EY-08	220	0,69	93
VCM 40025 E	4	EY-08	220	0,92	124
VCM 50025 E	5	EY-08	220	1,15	155
VCM 60025 E	6	EY-08	220	1,38	186

Dados dimensionais e físicos / Datos dimensionales y físicos

Modelo Modelo	Dimensões Dimensiones			Entrada Líquido Entrada Líquido	Saída Sucção Salida Succión	Dreno Dren
	A	B	C			
	mm	mm	mm	"	"	"
VCMS 0016	380	369	148	3/16	1/4	1/2
VCM 0016	538	369	148	3/16	1/4	1/2
VCM 0025	538	420	148	3/16	1/4	1/2
VCM 0037	538	420	148	3/16	1/4	1/2
VCM 20025	700	419	148	3/8	3/8	1/2
VCM 30025	1.240	419	148	1/2	5/8	3/4
VCM 40025	1.650	396	144	1/2	3/4	1-BSP
VCM 50025	2.030	396	144	1/2	3/4	1-BSP
VCM 60025	2.410	400	144	1/2	3/4	1-BSP

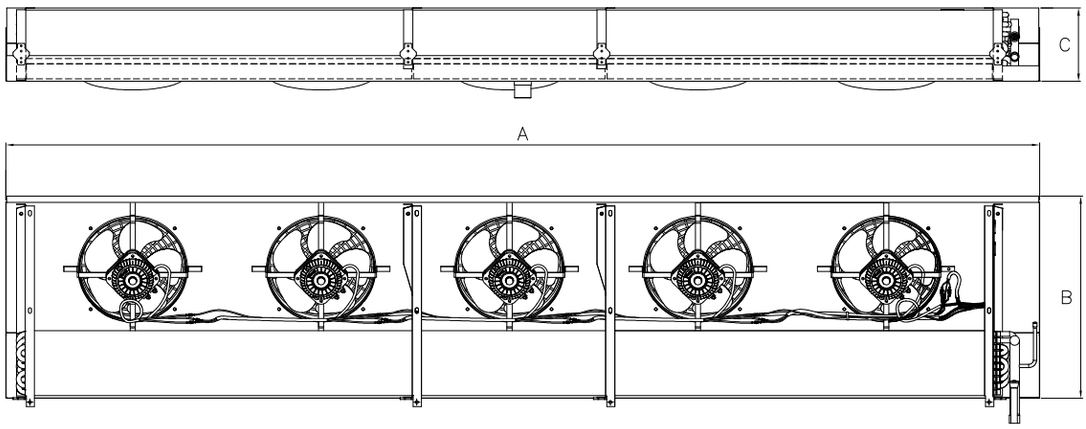

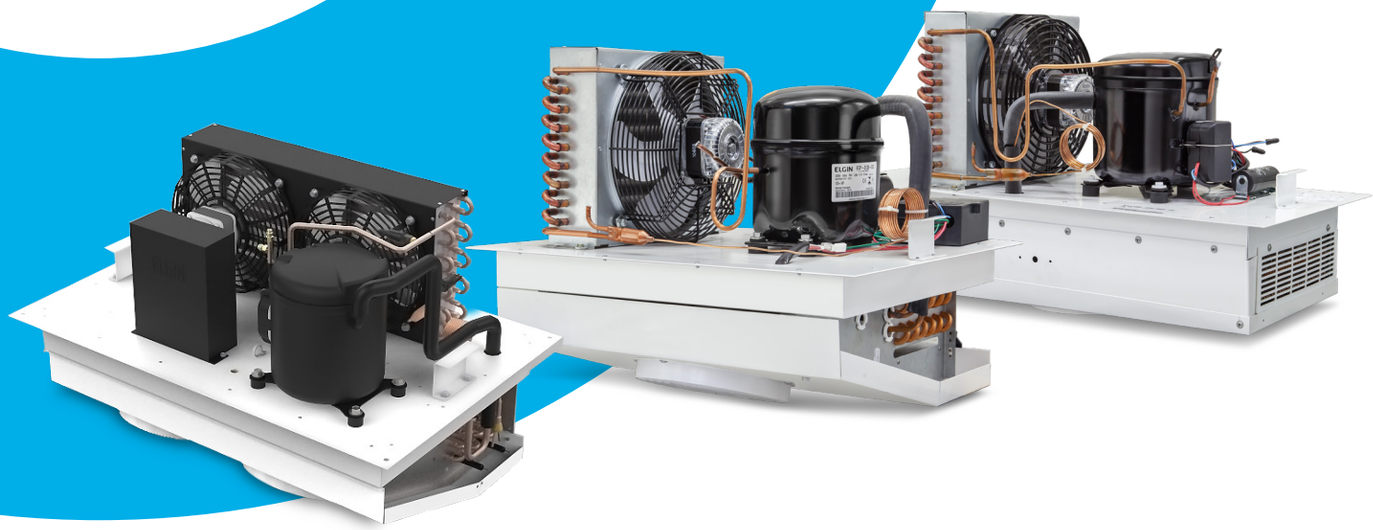

PTM | PTV
Plug- in
Plug-in

Plug-in desenvolvido para facilitar e agilizar a instalação do sistema de refrigeração em expositores e vitrines para produtos resfriados. Suas características atendem as exigências da norma IEC 60335 e possui como padrão fluído refrigerante com sistema balanceado para resfriados. O modelo PTV tem degelo elétrico como opcional.
Principais Aplicações: Expositores refrigerados, expositores de plantas, geladeiras de resfriamento de chopp, mini adegas, armarios frigoríficados hospitalares, etc.

Plug-in diseñado para facilitar y agilizar la instalación de sistemas de refrigeración en expositores y vitrinas para productos refrigerados. Sus características cumplen los requisitos de la norma IEC 60335 y dispone de fluido refrigerante con sistema equilibrado para productos refrigerados. El modelo PTV cuenta con las funciones de descongelación eléctrica de forma opcional. Usos principales: Vitrinas refrigeradas, expositores para plantas, heladeras de chopp, mini bodegas, armarios refrigerados para hospitales, etc.

Capacidade Capacidad	423 → 1.712 kcal/h
Temperatura Câmara Temperatura de la cámara	Resfriados = 2°C A 5°C Congelados = -2O°C A O°C
Referência comercial Referencia comercial	1/5 → 1 1/4 HP
Marca do compressor Marca de compresor	Elgin (TC/ ENLE / ECP)
Tipo do compressor Tipo de compresor	Alternativo Reciproco
Fluído refrigerante Fluido refrigerante	R-134a / R-404A
Degelo Deshielo	A ar / Elétrico (PTV / PTVM/B) Por aire / Eléctrico (PTV)
Característica elétrica Característica eléctrica	127V-1F-60Hz 220V-1F-60Hz 220V-1F-50Hz
Aletas e tubos	Aleta de alumínio e tubo de cobre Aleta de aluminio y tubo de cobre

Gabinete de aço galvanizado pintado com Epóxi branco
Gabinete de acero galvanizado pintado con Epoxi blanco

Acesse o site

Versão / Versión: 07/2023

Nomenclatura

PTM	0	030	D00
Produto Producto	**Tipo de refrigerante** Tipo de refrigerante	**Ref. Compressor** Ref. Compresor	**Característica do produto** Característica del producto
PTM: **Mini Plug-in** **Média Temperatura/** **Mini Plug-in** **Media temperatura**	**0:** **R-134a**	**Ex:** **030 = TCM 0030 (1/2HP)** **059 = ENLE 59 (1/5HP)** **160 = ECP 4160 (1HP)**	**D00** **127V-1F-60Hz** **E00:** **220V-1F-60Hz** **H00:** **220V-1F-50Hz** **DSI:** **127V-1F-60Hz** **Sem termostato mecânico com cabos de espera/** **Sin termostato mecánico con cables de espera para conectar el controlador** **ESI:** **220V-1F-60Hz** **Sem termostato mecânico com cabos de espera/** **Sin termostato mecánico con cables de espera para conectar el controlador** **HSI:** **220V-1F-50Hz** **Sem termostato mecânico com cabos de espera/** **Sin termostato mecánico con cables de espera para conectar el controlador**

Nomenclatura

PTV	0	130	D00
Produto Producto	**Tipo de refrigerante** Tipo de refrigerante	**Ref. Compressor** Ref. Compresor	**Característica do produto** Característica del producto
PTV / PTVM: **Mini Plug-in** **Média Temperatura/** **Mini Plug-in** **Media temperatura** **PTVB:** **Mini Plug-in Baixa Temperatura** **Mini Plug-in Baja temperatura**	**0:** **R-134a** **4:** **R-404A**	**Ex:** **130 = ENLE 0130 (1/2HP)** **046 = TCB 4046 (1.1/4HP)**	**D00:** **127V-1F-60Hz** **Sem resistência para degelo** **E00:** **220V-1F-60Hz** **Sem resistência para degelo** **ER0:** **220V-1F-60Hz** **Com resistência para degelo** **DR0:** **127V-1F-60Hz** **Com resistência para degelo** **HR0:** **220V-1F-50Hz** **Com resistência para degelo**

Dados de capacidade / Datos de capacidad

Modelo	HP	Temperatura Ambiente		Temperatura Interna da Câmara [°C] Temperatura interna de la cámara [°C]
				2°C
60Hz	**Elgin TC - Resfriados - R-134a** Elgin TC - Resfriados - R-134a			
PTM 0020	1/3	32°C	Q	614
			P	0,47
		35°C	Q	589
			P	0,5
		38°C	Q	564
			P	0,53
		43°C	Q	525
			P	0,53
PTM 0030	1/2	32°C	Q	782
			P	0,54
		35°C	Q	753
			P	0,57
		38°C	Q	724
			P	0,61
		43°C	Q	679
			P	0,62
PTM 0040	7/8	32°C	Q	1.042
			P	0,76
		35°C	Q	1.007
			P	0,81
		38°C	Q	972
			P	0,86
		43°C	Q	916
			P	0,87
PTM 0062	1.1/4	32°C	Q	1.331
			P	0,93
		35°C	Q	1.290
			P	0,99
		38°C	Q	1.249
			P	1,07
		43°C	Q	1.183
			P	1,07
50Hz	**Elgin TC - Resfriados - R-134a** Elgin TC - Resfriados - R-134a			
PTM 0040	7/8	32°C	Q	906
			P	0,66
		35°C	Q	876
			P	0,71
		38°C	Q	845
			P	0,76
		43°C	Q	797
			P	0,76

Q = Capacidade (Kcal/h)
P = Potência Consumida (kW)
- Para obter capacidade em BTU/h multiplicar por 3,9
- Para obter capacidade em kW dividir por 860
- Para obter a temperatura em °F: (Valor °C × 1,8)+32 = Valor °F
- Óleo Poliol Éster ISO 32 = R-134a / R404A

Q = Capacidad (Kcal / h)
P = Energía consumida (kW)
- Para obtener la capacidad en BTU / h multiplicar por 3.9
- Para obtener la capacidad en kW dividir por 860
- Para obtener la temperatura en °F: (Valor °C × 1,8)+32 = Valor °F
- Aceite Poliol Éster ISO 32 = R-134a / R-404A

Dados de capacidade / Datos de capacidad

Modelo	HP	Temperatura Ambiente		Temperatura Interna da Câmara [°C] / Temperatura interna de la cámara [°C] 2°C
60Hz	**Elgin ENL / ECP - Resfriados - R-134a**			
	Elgin ENL / ECP - Resfriados - R-134a			
PTM 0059	1/5	32°C	Q	423
			P	0,32
		35°C	Q	403
			P	0,33
		38°C	Q	384
			P	0,34
		43°C	Q	355
			P	0,36
PTM 0065	1/5	32°C	Q	441
			P	0,32
		35°C	Q	421
			P	0,33
		38°C	Q	401
			P	0,36
		43°C	Q	371
			P	0,37
PTM 0085	1/4	32°C	Q	486
			P	0,36
		35°C	Q	464
			P	0,37
		38°C	Q	444
			P	0,39
		43°C	Q	411
			P	0,41
PTM 0115	1/3	32°C	Q	714
			P	0,44
		35°C	Q	684
			P	0,47
		38°C	Q	655
			P	0,49
		43°C	Q	609
			P	0,51
PTM 0130	1/3+	32°C	Q	805
			P	0,52
		35°C	Q	772
			P	0,55
		38°C	Q	740
			P	0,58
		43°C	Q	690
			P	0,60

Q = Capacidade (Kcal/h)
P = Potência Consumida (kW)
- Para obter capacidade em BTU/h multiplicar por 3,9
- Para obter capacidade em kW dividir por 860
- Para obter a temperatura em °F: (Valor °C × 1,8)+32 = Valor °F
- Óleo Poliol Éster ISO 32 = R-134a / R404A

Q = Capacidad (Kcal / h)
P = Energía consumida (kW)
- Para obtener la capacidad en BTU / h multiplicar por 3.9
- Para obtener la capacidad en kW dividir por 860
- Para obtener la temperatura en °F: (Valor °C × 1,8)+32 = Valor °F
- Aceite Poliol Éster ISO 32 = R-134a / R-404A

Dados elétricos / Datos eléctricos

Modelo	HP	Compressor / Compresor					Ventiladores				Componentes Elétricos / Componentes eléctricos		
		Moldelo	Característica elétrica / Característica eléctrica				Característica elétrica / Característica eléctrica				Relé / Relay	Partida / Arranque	Marcha / Marcha
			V	F	Hz	A	V	F	Hz	A		µFD/VAC	
60Hz	**Elgin TC - Resfriados - R-134a**												
	Elgin TC - Resfriados - R-134a												
PTM 0020 E	1/3	TCM 0020 E	220	1	60	2,4	220	1	60/50	0,54	MTRPH 3831	124-149/330	-
PTM 0030 D	1/2	TCM 0030 D	127	1	60	6,3	127	1	60	1,06	MTRPH 6931	161-193/165	-
PTM 0030 E	1/2	TCM 0030 E	220	1	60	3,2	220	1	60/50	0,54	MTRPH 5231	64-77/330	-
PTM 0040 E	7/8	TCM 0040 E	220	1	60	3,8	220	1	60/50	0,90	MTRPH 5531	161-193/165	-
PTM 0062 E	1.1/4	TCM 0062 E	220	1	60	4,5	220	1	60/50	0,90	RVA 3AH 6D	64-77/330	20/380
50Hz	**Elgin TC - Resfriados - R-134a**												
	Elgin TC - Resfriados - R-134a												
PTM 0040 H	7/8	TCM 0040 H	220	1	50	4,1	220	1	60/50	0,9	MTRPH 5531	64-77/330	-
60Hz	**Elgin ENLE - Resfriados - R-134a**												
	Elgin ENLE - Resfriados - R-134a												
PTM 0059 D	1/5	ENLE 59D	127	1	60	3,3	127	1	60	1,06	QL2-10.3	161-193/165	-
PTM 0059 E	1/5	ENLE 59E	220	1	60	1,6	220	1	60/50	0,54	QL2-6.1	88-108/330	-
PTM 0065 D	1/5	ECP/ENLE 0065 D	127	1	60	3,4	127	1	60	1,06	QL2-10.3	161-193/165	-
PTM 0065 E	1/5	ECP/ENLE 0065 E	220	1	60	1,5	220	1	60/50	0,54	QL2-4.8	64-77/330	-
PTM 0085 E	1/4	ECP/ENLE 0085 E	220	1	60	1,7	220	1	60/50	0,54	QL2-4.8	64-77/330	-
PTM 0115 E	1/3	ECP/ENLE 0115 E	220	1	60	2,2	220	1	60/50	0,72	QL2-11.0	64-77/330	-
PTM 0130 E	1/3+	ENLE 0130 E	220	1	60	2,9	220	1	60/50	0,72	QL2-11.0	64-77/330	-

Dados de capacidade / Datos de capacidad

Modelo	HP	Temperatura Ambiente		Temperatura Interna da Câmara [°C] Temperatura interna de la cámara [°C]
				2°C
60Hz	Elgin ECP / ENLE - Resfriados - R-134a			
	Elgin ECP / ENLE - Resfriados - R-134a			
PTV 0115	1/3	32°C	Q	603
			P	0,44
		35°C	Q	579
			P	0,47
		38°C	Q	556
			P	0,49
		43°C	Q	519
			P	0,51
PTV 0130	1/3+	32°C	Q	727
			P	0,52
		35°C	Q	697
			P	0,55
		38°C	Q	668
			P	0,58
		43°C	Q	622
			P	0,60

Dados de capacidade / Datos de capacidad

Modelo	HP	Temperatura Ambiente		Temperatura Interna da Câmara [°C] Temperatura interna de la cámara [°C]				
				0	-5	-10	-15	-20
60Hz	Elgin ECP - Resfriados - R-404A							
	Elgin ECP - Resfriados - R-404A							
PTVB 4046	1.1/4	32	Q	1.712	1.473	1.258	1.043	845
			P	1,59	1,49	1,40	1,31	1,22
		35	Q	1.652	1.422	1.215	1.008	798
			P	1,61	1,50	1,41	1,31	1,23
		38	Q	1.599	1.377	1.176	976	773
			P	1,64	1,52	1,42	1,32	1,24
		43	Q	1.506	1.297	1.108	921	729
			P	1,65	1,57	1,46	1,36	1,25

Dados de capacidade / Datos de capacidad

Modelo	HP	Temperatura Ambiente		Temperatura Interna da Câmara [°C] Temperatura interna de la cámara [°C]	
				5°C	2°C
60Hz	Elgin TC - Congelados - R-404A				
	Elgin TC - Congelados - R-404A				
PTVM 4160	1	32	Q	1.372	1.293
			P	1,08	1,03
		35	Q	1.310	1.235
			P	1,10	1,06
		38	Q	1.257	1.186
			P	1,12	1,08
		43	Q	1.165	1.100
			P	1,13	1,08

Q = Capacidade (Kcal/h)
P = Potência Consumida (kW)
- Para obter capacidade em BTU/h multiplicar por 3,9
- Para obter capacidade em kW dividir por 860
- Para obter a temperatura em °F: (Valor °C × 1,8)+32 = Valor °F
- Óleo Poliol Éster ISO 32 = R-134a / R-404A

Q = Capacidad (Kcal / h)
P = Energía consumida (kW)
- Para obtener la capacidad en BTU / h multiplicar por 3.9
- Para obtener la capacidad en kW dividir por 860
- Para obtener la temperatura en °F: (Valor °C × 1,8)+32 = Valor °F
- Aceite Poliol Éster ISO 32 = R-134a / R-404A

Dados elétricos / Datos eléctricos

Modelo	HP	Compressor Compresor					Ventiladores				Componentes Elétricos Componentes eléctricos		
		Moldelo	Característica elétrica Característica eléctrica				Característica elétrica Característica eléctrica				Relé Relay	Partida Arranque	Marcha Marcha
			V	F	Hz	A	V	F	Hz	A		µFD/VAC	
60Hz	Elgin ENLE - Resfriados - R-134a												
	Elgin ENLE - Resfriados - R-134a												
PTV 0115 D	1/3	ECP/ENLE 0115 D	127	1	60	4,6	127	1	60	1,38	QL2-20.9	161-193/165	-
PTV 0115 E	1/3	ECP/ENLE 0115 E	220	1	60	2,2	220	1	60/50	0,72	QL2-11.0	64-77/330	-
PTV 0130 D	1/3+	ENLE 0130 D	127	1	60	5,8	127	1	60	1,38	QL2-20.9	161-193/165	-
PTV 0130 E	1/3+	ENLE 0130 E	220	1	60	2,9	220	1	60/50	0,72	QL2-11.0	64-77/330	-
60Hz	Elgin ECP - Resfriados - R-404A												
	Elgin ECP - Resfriados - R-404A												
PTVM 4160 E	1	ECP 4160 E	220	1	60	5,6	220	1	60/50	2,20	RVAH 3AH 6D	124-149/330	16/450
60Hz	Elgin TC - Congelados - R-404A												
	Elgin TC - Congelados - R-404A												
PTVB 4046 E	1.1/4	TCB 4046 E	220	1	60	5,2	220	1	60/50	2,20	RVAH 3AH 6D	124-149/330	30/380

Dados dimensionais / Datos dimensionales

Modelo	Dimensões Dimensiones								Carga de Fluido	Capilar
	A	B	C	D	E	F	G	H		
	mm	mm	mm	mm	mm	mm	mm	mm	g	
PTM 0020	203	710	50	220	780	394	210	715 x 345	370	0,042" x 2,5m
PTM 0030	203	710	50	270	780	394	210	715 x 345	390	0,050" x 3,0m
PTM 0040	203	710	50	270	780	394	260	715 x 345	550	0,050" x 2,0m
PTM 0062	203	710	50	322	780	394	260	715 x 345	820	0,050" x 2,5m
PTM 0059	155	485	30	220	537	392	210	495 x 360	230	0,042" x 3,0m
PTM 0065	155	485	30	220	537	392	210	495 x 360	230	0,042" x 3,0m
PTM 0085	155	485	30	220	537	392	210	495 x 360	270	0,042" x 3,0m
PTM 0115	203	710	50	270	780	394	210	715 x 345	440	0,042" x 3,0m
PTM 0130	203	710	50	270	780	394	210	715 x 345	390	0,050" x 3,0m
PTV 0115	200	430	52	272	487	540	210	550 x 440	300	0,042" x 2,2m
PTV 0130	200	430	52	272	487	540	210	550 x 440	310	0,050" x 3,0m
PTVB 4046	283	474	76	267	553	781	268	791 X 484	870	0,050" x 1,00m
PTVM 4160	283	474	76	267	553	781	268	791 X 484	1000	0,050" x 1,00m

H* - Dimensões recomendadas para o recorte no teto

H* - Dimensiones recomendadas para el corte del techo

PTV

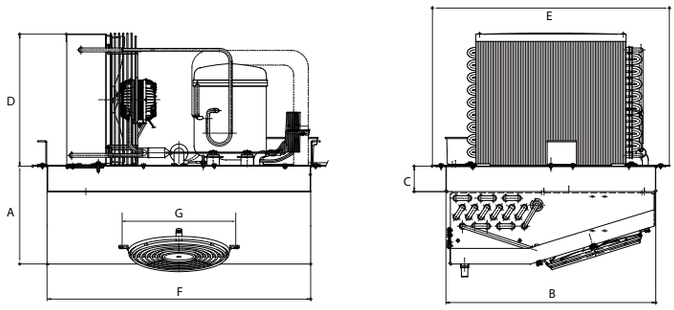

PTM

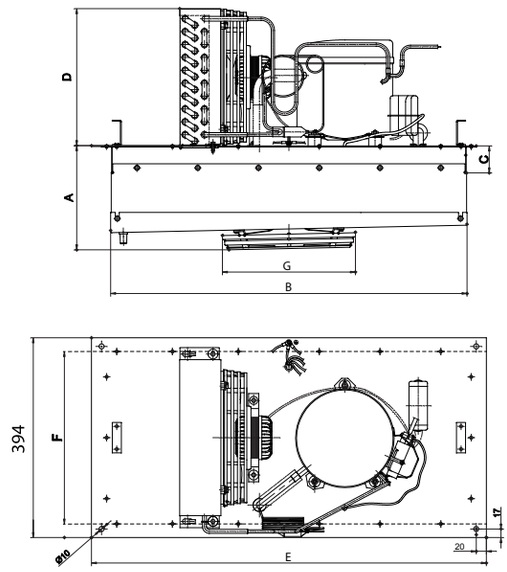

Micro motor

Motor monofásico de indução com mancais em bucha e ferro sinterizado e lubrificação permanente e Micro motor eletrônico com rolamento. Principais aplicações: Bebedouros, refresqueiras, expositores, balcões frigoríficos, condensadores a ar e evaporadores de ar forçado, unidades condensadoras e sistemas de refrigeração que operam com fluidos refrigerantes inflamáveis naturais (Recomendado Modelo EX).

Motor monofásico de inducción con rodamientos en manguito, hierro sinterizado, lubricación permanente y micromotor electrónico con rodamiento. Usos principales: Dispensadores de bebidas, refrigeradores, vitrinas, mostradores refrigerados, condensadores de aire y evaporadores de aire forzado, unidades condensadoras y sistemas de refrigeración que funcionan con refrigerantes inflamables naturales (Modelo recomendado EX).

Modelo	**MM**	**EY**	**EX**	**EC**
Referência comercial Referencia comercial	1/40HP - 1/25HP	1/40HP - 1/25HP - 1/20HP 1/18HP - 1/10HP	1/40HP - 1/25HP 1/20HP - 1/18HP	1/40HP - 1/25HP
Tensão Voltaje	127V-1F-60 Hz 220V-1F-60 Hz	127V-1F-60/50 Hz 220V-1F-60/50 Hz	127V-1F-60 Hz 220V-1F-60/50 Hz	127V-1F-60/50 Hz 220V-1F-60/50 Hz
Cabo Cable	Singelo sem terminais Simple sin terminales	Cabo PP Cable PP	Cabo PP Cable PP	Cabo PP Cable PP
Hélice Hélice	8" 10" (alumínio/plástico)	8" 10" (alumínio/plástico) 12" (alumínio)	8" 10" (alumínio/plástico) 12" (alumínio)	8" 10" (alumínio)
Vazão caudal Flujo de aire	500 → 950m³/h	520 → 1.620m³/h	500 → 1.640m³/h	510 → 1.020m³/h
Proteção IP Proteccion IP	IP-42	IP-42	IP-44	IP-65
Proteção térmica Protección térmica	Sem proteção térmica Sin protección térmica	Com proteção térmica Con protección térmica	Com proteção térmica Con protección térmica	Com proteção térmica Con protección térmica
Atende a norma Cumple con el estándar	-	Inmetro IEC 60.335/IRAM	ATEX / Inmetro IEC 60.335/IRAM	Inmetro IEC 60.335/IRAM

Versão / Versión: 07/2023

Nomenclatura

EY	08	E	08	P	C	V
Modelo Modelo	**Referência Comercial**	**Tensão** Voltaje	**Diâmetro da Hélice** Diámetro de la hélice	**Hélice** Hélice	**Fluxo de Ar** Flujo de air	**Acessorios fixação** Accesorios de fijación
EY: Micro Motor Inmetro EC: Micro Motor Eletrônico/ Micro Motor Electrónico MM: Micro Motor EX: Com Proteção Anti Explosão/ Con protección contra explosión ATEX	08: 1/40HP 11: 1/40 HP 20: 1/25 HP 25: 1/20 HP 30: 1/18 HP 45: 1/10 HP	E: 220V-1F 50/60Hz D: 127V-1F 60Hz B: Bivolt 127V/220V-1F 60Hz B: Bivolt: 127V/220V-1F 50/60Hz	08: Ø8 10: Ø10 12: Ø12	P: Plástico A: Alumínio 0: Sem Hélice/ Sin Hélice	C: Exaustor completo suporte e hélice/ Extractor de aire completo soporte y hélice E: Exaustor/ Extractor S: Soprador A: Agitador	V: Com cabo PP 500mm, com Terminais, com suporte e hélice / Con cable PP 500mm, con Terminales, con soporte y hélice G: Sem suporte, fio singelo 500mm sem terminal, 3 fixações base-traseira e frontal / Sin soporte, un cable de 500mm sin terminal, 3 fijaciones base trasera y delantera A: Suporte Stand, fio singelo 500mm e sem terminal/ Soporte de pie, un solo cable de 500 mm y sin terminal/

Dados dimensionais e físicos / Datos dimensionales y físicos

Modelo	Dimensões Dimensiones									Peso Peso
	A	B	C	D	E	F	G	H	I	
	mm	mm	mm	mm	mm	mm	mm	mm	mm	kg
MM 11	198	168	26	109	61	200	93	65	66	0,85
MM 20	178	153	14	134	86	246	111	77	73	1,30
EY 08	198	168	26	109	61	200	93	65	66	0,85
EX 08	198	168	26	109	61	200	93	65	66	0,85
EY 20	178	153	14	134	86	246	111	77	73	1,30
EX 20	178	153	14	134	86	246	111	77	73	1,30
EY 25	178	153	14	134	86	246	111	77	73	1,60
EX 25	178	148	14	134	86	246	111	77	73	1,60
EY 30	100	86	14	157	109	300	107	80	60	1,67
EX 30	100	86	14	157	109	300	107	80	60	1,67
EC 08	198	148	14	134	86	200	105	60	66	0,65
EC 08B	198	160	26	111	58	200	100	64	63	0,45
EC 20	173	148	14	134	86	254	105	77	66	1,15
EC 20B	167	152	14	134	86	248	97	76	81	0,68
EY 45	100	86	14	157	109	300	114	80	60	2,00

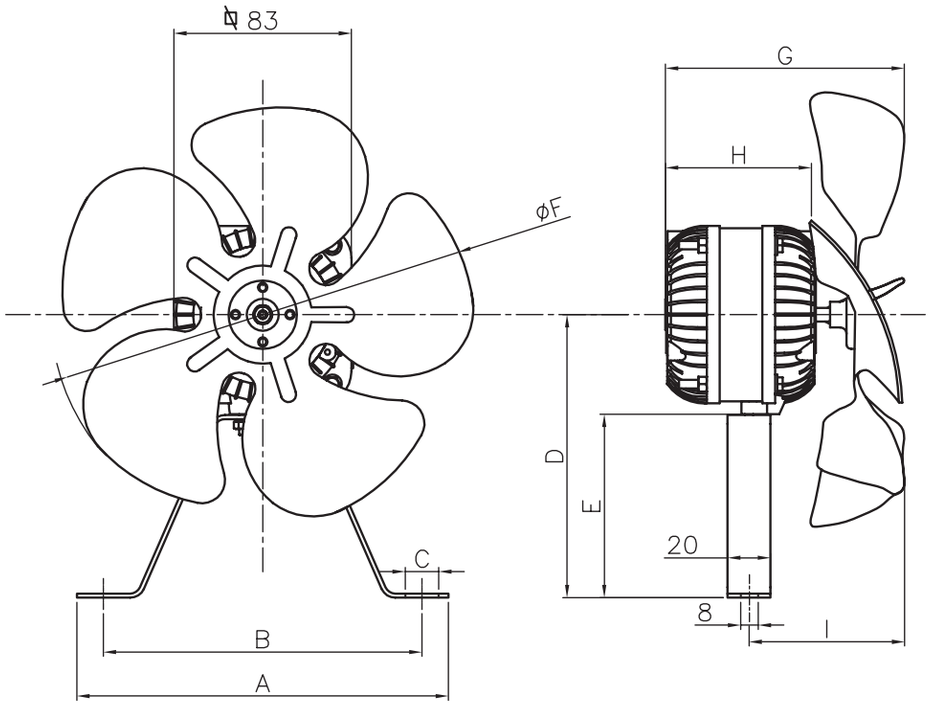

Características técnicas / Características técnicas

Modelo Modelo		**Característica elétrica** Característica eléctrica					**Consumo** Consumo	**Corrente** Corriente	**Vazão Caudal** Flujo de aire	**Rotação** Rotacion	**Hélice** Hélice	**Fixação** Fijación		**Acessórios** Accesorios		**Cabo elétricos** Cable eléctricos		**Proteção Térmica** Protección Térmica	**Grau de Proteção** Grado de protección
		127V 60Hz	220V 60Hz	127V 220V 60Hz	127V 220V 50Hz 60Hz	220V 50Hz 60Hz	W	A	m³/h 50/60Hz	RPM	Diâmetro e material Diámetro y material	4x 90°	Padrão Estándar	Hélice Hélice	Suporte Inferior	Singelo sem terminais Simple sin terminales	Dupla Isolação com terminais Doble Aislado con terminales	INMETRO IRAM / IEC 60.335	Classe IP Clase de IP
1/40 8 mHP 6 W	MM 11 B			x			44	0,46 / 0,23	- / 550	1.550	8” Plástico		x	x	x	x			IP-42
1/40 11 mHP 8 W	EY 08 D	x					33	0,53	- / 520	1.550	8” Plástico		x	x	x		x	x	IP-42
	EY 08 E					x	33	0,27	450 / 520	1.300/1.550	8” Plástico		x	x	x		x	x	IP-42
	EC 08 E					x	8	0,07	510 / 560	1.500	8” Plástico		x	x	x		x	x	IP-56
	EC 08 D			x			8	0,12	510 / 560	1.500	8” Plástico		x	x	x		x	x	IP-56
	EC 08 B				x		8	0,10 / 0,20	620	1.550	8" Plástico		x	x	x		x	x	IP-65
	EX 08 D	x					33	0,53	- / 520	1.550	8” Plástico		x	x	x		x	x	IP-44
	EX 08 E					x	33	0,27	450 / 520	1.300/1.550	8” Plástico		x	x	x		x	x	IP-44
1/25 16 mHP 12 W	MM 20 B			x			55	0,66 / 0,33	- / 950	1.550	10” Plástico		x	x	x	x			IP-42
1/25 20 mHP 15 W	EY 20 D	x					45	0,85	- / 910	1.550	10” Plástico		x	x	x		x	x	IP-42
	EY 20 E					x	45	0,45	910 / 1.050	1.300/1.550	10” Plástico		x	x	x		x	x	IP-42
	EC 20 E					x	16	0,143	890 / 987	1.500	10” Plástico		x	x	x		x	x	IP-65
	EC 20 B				x		15	0,12 / 0,22	930	1.550	10" Plástico		x	x	x		x	x	IP-65
	EC 20 BD				x		8 / 20	0,11 / 0,29	1.060 / 1080	1.100/1.550	10" Alumínio		x	x	x		x	x	IP-56
	EX 20 D	x					45	0,85	- / 910	1.550	10” Plástico		x	x	x		x	x	IP-44
	EX 20 E					x	45	0,45	910 / 1.050	1.300/1.550	10” Plástico		x	x	x		x	x	IP-44
1/20 25 mHP 19 W	EY 25 E					x	58	0,52	1.000 / 1.150	1.300/1.550	10” Plástico		x	x	x		x	x	IP-42
	EX 25 E					x	58	0,52	1.000 / 1.150	1.300/1.550	10” Plástico		x	x	x		x	x	IP-44
1/18 30 mHP 23 W	EY 30 E					x	68	0,55	1.408 / 1.590	1.300/1.550	12” Alumínio		x	x	x		x	x	IP-42
	EX 30 E					x	68	0,55	1.408 / 1.590	1.300/1.550	12” Alumínio		x	x	x		x	x	IP-44
1/10 45 mHP 34 W	EY 45 E		x				90	0,70	1.640	1.600	12” Alumínio		x	x	x		x	x	IP-42
	EY 45 FF					x	90	0,70	1.640	1.350/1.600	12” Alumínio	x		x				x	IP-42

Fluxo de ar - Exaustor. Rotação: 50/60Hz - 1.300 / 1.550 RPM. Cabo 500mm. Bucha: Ferro Sinterizado.
Flujo de aire - Extractor. Rotacion: 50/60Hz - 1.300 / 1.550 RPM. Cable 500mm. Buje: Hiero Sinterizado

Ventilador Axial
Ventiladores Axiales

Os Ventiladores Axiais Elgin são motores de rotor externo equipados com protetor térmico e eixo montado com rolamento, grade de proteção, motor e hélice.

Os modelos monofásicos incluem capacitor de marcha. Principais Aplicações: Unidades condensadoras existentes no mercado (reposição), Resfriadores de água (chillers), Aquecedores de piscina, Evaporadores de ar forçado, Sistemas de exaustão

Los Ventiladores Axiales Elgin son motores de rotor externo equipados con protector térmico y eje montado con rodamiento, rejilla de protección, motor e impulsor. Los modelos monofásicos incluyen un condensador de arranque.

Usos principales: Unidades condensadoras existentes en el mercado (reposición), enfriadores de agua (chillers), calentadores de piscinas, evaporadores de aire forzado, sistemas de escape.

Motor Motor	Rotor externo
Tensão Voltaje	220V-1F-60/50 Hz 220V/380V-3F-60/50 Hz
Diâmetro da Hélice Diámetro de la Hélice	300 / 350 / 400 / 450 / 500mm
Vazão caudal Flujo de aire	1.517 → 8196 m³/h
Proteção IP Proteccion IP	IP-44 IP-54
Proteção térmica Protección térmica	Com proteção térmica Con protección térmica
Referência comercial Referencia comercial	1/10HP - 1/8HP - 1/5HP - 1/4HP - 1/3HP

Acesse o site

Versão / Versión: 07/2023

Nomenclatura

CL	300	E	X	C	C	E
Modelo Modelo	**Diâmetro da Hélice** Diámetro de la Hélice	**Tensão** Voltaje	**Grau de Proteção** Grado de protección	**Tipo de Grade** Tipo de Reja	**Aplicação** Aplicación	**Fluxo de Ar** Flujo de air
CL: **Ventilador axial rotor externo com hélice metálica** **CF:** **Ventilador axial rotor externo com hélice plástica** **(exceto CF 500)**	**300:** **300mm** **350:** **350mm** **400:** **400mm** **450:** **450mm** **500:** **500mm**	**E:** **220V-1F** **50/60Hz** **B:** **220V/380V-3F** **50/60Hz**	**X:** **IP44** **Y:** **IP54**	**C:** **Padrão/** **Estándar**	**C:** **Aplicado em condensadores/** **Aplicado en condensadores** **E:** **Aplicado em evaporadores/** **Aplicado en evaporadores**	**E:** **Exaustor/** **Extractor** **S:** **Soprador/** **Soplador**

Características técnicas / Características técnicas

Modelo Modelo	HP	Hélice Diâmetro Diámetro de la hélice	Vazão Caudal (Δ P=0) [m³/h]		Rotação Rotación [rpm]		Capacitor de Marcha Capacitor de Marcha	Consumo Consumo Input [W]		Corrente Corriente						Dimensões Dimensiones					Grau de Proteção Grado de protección
										220V-1F [A]		220V-3F [A]		380V-3F [A]		A	B	C	D	E	
		Ø mm	60Hz	50Hz	60Hz	50Hz	µFD / VAC	60Hz	50Hz	60Hz	50Hz	60Hz	50Hz	60Hz	50Hz	mm	mm	mm	mm	mm	Classe IP Clase de IP
CL300EX- CCE	1/10	300	1.785	1.517	1.550	1.350	3 / 450	97	75	0,40	0,34	-	-	-	-	76	40	360	320	300	IP-44
CF300EX- CCE	1/10	300	2.640	2.308	1.550	1.380	3 / 450	105	76	0,48	0,35	-	-	-	-	82	40	360	325	300	IP-54
CL300EX- CCS	1/10	300	1.785	1.517	1.550	1.350	3 / 450	97	75	0,40	0,34	-	-	-	-	76	40	360	320	300	IP-44
CL300EY- CEE	1/10	300	1.785	1.517	1.580	1.380	3 / 450	97	75	0,40	0,34	-	-	-	-	76	40	360	320	300	IP-54
CL350EX- CCE	1/8	350	3.517	3.080	1.650	1.400	4 / 450	185	150	0,78	0,70	-	-	-	-	76	60	420	380	350	IP-44
CF350EX- CCE	1/8	350	3.776	3.376	1.540	1.382	3 / 450	143	105	0,65	0,50	-	-	-	-	81	50	422	375	350	IP-54
CL350EX- CCS	1/8	350	3.517	3.080	1.650	1.400	4 / 450	185	150	0,78	0,70	-	-	-	-	76	60	420	380	350	IP-44
CL350BX- CCE	1/8	350	3.517	3.080	1.650	1.400	-	185	140	-	-	0,74	0,64	0,43	0,37	76	60	420	380	350	IP-44
CL350EY- CEE	1/8	350	3.517	3.080	1.650	1.400	4 / 450	185	150	0,78	0,70	-	-	-	-	76	60	420	380	350	IP-54
CL350BY- CEE	1/8	350	3.517	3.080	1.650	1.400	-	185	140	-	-	0,74	0,64	0,43	0,37	76	60	420	380	350	IP-54
CL400EX- CCE	1/5	400	4.326	3.777	1.650	1.400	6 / 450	270	195	1,23	0,88	-	-	-	-	85	60	470	430	400	IP-44
CF400EX- CCE	1/5	400	5.116	4.824	1.500	1.367	5 / 450	221	156	1,01	0,71	-	-	-	-	90	55	470	425	400	IP-54
CL400EX- CCS	1/5	400	4.326	3.777	1.650	1.400	6 / 450	270	195	1,23	0,88	-	-	-	-	85	60	470	430	400	IP-44
CL400EY- CEE	1/5	400	4.326	3.777	1.650	1.400	6 / 450	270	195	1,23	0,88	-	-	-	-	85	60	470	430	400	IP-54
CL400BY- CEE	1/5	400	4.326	3.777	1.680	1.430	-	270	175	-	-	0,93	0,81	0,54	0,47	85	60	470	430	400	IP-54
CL450EX- CCE	1/4	450	5.405	4.700	1.650	1.380	8 / 450	335	240	1,50	1,08	-	-	-	-	84	75	520	470	450	IP-44
CF450EX- CCE	1/4	450	6.447	6.071	1.415	1.334	6 / 450	302	222	1,38	1,03	-	-	-	-	92	62	522	476	450	IP-54
CL450BX- CCE	1/4	450	5.405	4.700	1.630	1.360	-	330	220	-	-	0,97	0,96	0,6	0,58	84	75	520	470	450	IP-44
CL450BX- CCS	1/4	450	5.405	4.700	1.630	1.360	-	340	245	-	-	1,20	1,04	0,70	0,60	84	75	520	470	450	IP-44
CL450EY- CEE	1/4	450	5.405	4.700	1.630	1.360	8 / 450	335	240	1,50	1,08	-	-	-	-	84	75	520	470	450	IP-54
CL500EX- CCE	1/3	500	7.475	6.500	1.500	1.300	10 / 450	500	440	2,20	1,90	-	-	-	-	84	72	570	520	500	IP-44
CL500BX- CCE	1/3	500	7.475	6.500	1.550	1.350	-	500	440	-	-	1,7	1,5	0,98	0,85	84	72	570	520	500	IP-44
CF500EX - CCE	1/3	500	8.196	7.895	1.580	1.350	10 / 450	589	407	2,70	1,90	-	-	-	-	86	64	602	534	500	IP-54

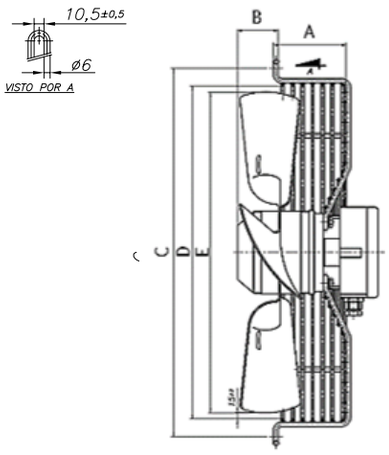

Faixa de Aplicação: 0°C à 60°C para Motores Axiais para aplicação em condensadores (X)
Rango de Aplicación: 0°C a 60°C para Motores Axiales para aplicación en condensadores (X)
Application Range: 0°C to 60°C for Axial Motors for use in condensers (X)

Faixa de Aplicação: -30°C à 0°C para Motores Axiais para aplicação em evaporadores (Y)
Rango de Aplicación: -30°C a 0°C para Motores Axiales para aplicación en evaporadores (Y)
Application Range: -30°C to 0°C for Axial Motors for application in evaporators (Y)

Condensador
Condensador

Os condensadores fabricados pela Elgin funcionam por resfriamento de ar forçado e são montados com tubos de cobre ou alumínio com aletas de alumínio, com alta qualidade e robustez, garantindo alta eficiência em rejeição de calor.

Principais Aplicações: Equipamentos frigoríficos para congelados e resfriados, unidades de refrigeração, unidades condensadoras, mercado de reposição, chopeiras, projetos dedicados, máquina de sorvete refresqueiras e bebedouros comerciais.

Los condensadores fabricados por Elgin operan por enfriamiento forzado por aire y son montados con tubos de cobre o aluminio con aletas de aluminio, excelente calidad y robustez, garantizando alta eficiencia en el rechazo de calor.

Usos principales: Equipos de refrigeración para congelados y refrigerados, unidades de refrigeración, unidades condensadoras, piezas de recambio, choperas, proyectos específicos, máquinas de helados, refresqueras y dispensadores de agua comerciales.

Capacidade Capacidad	332 → 70.654 kcal/h
Referência comercial Referencia comercial	1/6 → 15 HP
Aletas Aletas	Aleta de alumínio Aleta de aluminio
Tubos Tubos	Tubo de cobre ou alumínio Tubo de cobre o aluminio
Coifa Coifa	**Montado com coifa metálica com opção sem coifa para modelos menores e opção de coifa com pintura para modelos maiores** Montado con coifa metálica con opción sin coifa para los modelos más pequeños y opción pintado para los modelos más grandes

Base de fixação dobrada 90° com opção sem dobra
Base de fijación doblada 90° con opción sin doblar

Com Pop nut para fixação do moto ventilador com grade de proteção e opção sem pop nut para modelos que utilizam suporte de fixação do moto ventilador na base.
Dispone de Pop nut para fijación del motoventilador con rejilla de protección y opción sin Pop nut para modelos que utilizan el soporte de fijación del motorventilador en la base

Versão / Versión: 07/2023

Nomenclatura

CONDEN	2802	000
Produto Producto	**Modelo** Modelo	**Código Interno** Codigo interno
Conden: **Condensador com tubos de cobre** **Condensador con tubos de cobre** **Condea:** **Condensador com tubos de alumínio** **Condensador con tubos de aluminio**	**2802**	**000:** **Código Interno Elgin**

Características técnicas / Características técnicas

Modelo	Ref. Com. Ref. Com.	Vazão de ar recomendada Flujo de aire recomendado	Dimensões Dimensiones				Nº de tubos Nº de tubos	Nº de filas Nº de filas	Nº de aletas por polegadas Nº de aletas por pulgadas	Conexões Conexiones	
			A	B	C	D				Entrada Entrada Ø	Saida Salida Ø
	HP	m³/h	mm	mm	mm	mm				″	″
CDA 2580	1/6	570	263	220	81	-	8	1	8	1/4	5/16
CDE 2580	1/6	570	263	220	81	-	8	1	8	1/4	5/16
CDA 2782	1/5	570	265	222	81	-	12	2	8	1/4	5/16
CDE 2782	1/5	570	265	222	81	-	12	2	8	1/4	5/16
CDE 2643	1/5	570	265	222	81	-	12	2	8	5/16	5/16
CDA 2772	1/4	570	310	218	81	210	16	2	8	5/16	5/16
CDE 2772	1/4	570	310	218	81	210	16	2	8	5/16	5/16
CDE 2773	1/3	570	310	243	81	210	18	2	8	5/16	5/16
CDA 2775	1/4	570	357	218	81	210	12	2	8	5/16	5/16
CDE 2775	1/4	570	357	218	81	210	12	2	8	5/16	5/16
CDA 2776	1/3	570	357	218	81	210	16	2	8	5/16	5/16
CDE 2776	1/3	570	357	218	81	210	16	2	8	5/16	5/16
CDE 6776	1/3	570	357	218	81	-	16	2	8	5/16	5/16
CDA 2777	1/2	980	367	268	81	260	18	2	8	5/16	5/16
CDE 2777	1/2	980	367	268	81	260	18	2	8	5/16	5/16
CDE 6777	1/2	980	367	268	81	-	18	2	8	5/16	5/16
CDE 2778	3/4	980	367	268	81	260	30	3	8	5/16	5/16
CDE 2802	3/4+	980	370	266	101	260	40	4	8	5/16	5/16
CDE 2785	7/8	980	395	316	101	260	48	4	8	5/16	5/16
CDE 2801	1	1.960	606	266	101	260	40	4	8	5/16	5/16
CDE 2571	1.1/4	3.517	550	414	150	368	32	2	8	3/8	3/8
CDE 2829	1.1/3	1.960	606	320	101	260	48	4	8	5/16	5/16
CDE 2781	1.1/2	3.517	550	414	150	368	48	3	8	3/8	3/8
CDE 2793	2	3.517	630	457	165	368	72	4	8	1/2	1/2
CDE 2830	2.1/2	3.405	800	521	165	470	60	3	8	1/2	1/2
CDE 2792	2.1/2 - 3	3.517	800	457	165	368	72	4	8	1/2	1/2
CDE 2380	3	5.405	800	521	165	470	80	4	8	1/2	1/2
CDE 2840	3 - 3.1/2	5.405	800	674	165	470	104	4	8	1/2	1/2
CDE 2791	4 - 5	7.034	1.000	457	165	368	72	4	8	1/2	1/2
CDE 2860	4 - 5	10.810	1.210	521	165	470	60	3	8	1/2	1/2
CDE 2924	5	7.475	800	674	165	517	104	4	8	1/2	1/2
CDE 2900	5.1/2	10.810	1.210	521	165	470	80	4	8	1/2	1/2
CDE 2930	6 - 7.1/2	10.810	1.210	674	165	470	104	4	8	1/2	7/8
CDE 2812	7.1/2 - 10	14.068	1.020	900	168	368	140	4	8	7/8	7/8
CDE 0746	15	21.620	1.209	1.167	190	467	144	4	14	7/8	7/8

CDE Condensador fabricado com tubos de cobre e aletas de alumínio
CDA Condensador fabricado com tubos e aletas de alumínio

CDE Condensador fabricado con tubos de cobre y aletas de aluminio
CDA Condensador fabricado con tubos y aletas de aluminio

As capacidades indicadas na tabela aplicam-se às seguintes condições:
T.cd: + 55 °C / T. entrada de ar: + 35 °C

Las capacidades en la tabla se aplican a las siguientes condiciones:
T.cd: + 55 °C / T. entrada aire: + 35 °C

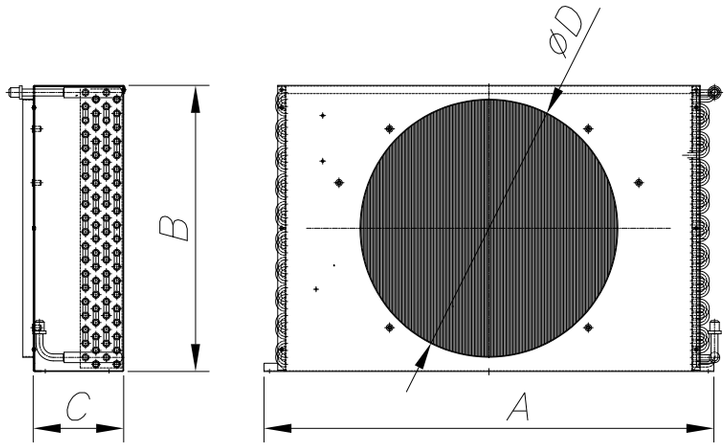

Características técnicas / Características técnicas

Modelo	Calor rejeitado Calor rechazado	Área Frontral Área Frontal	Área de troca Área de troca	Qtde. de Vent. Cant. de Vent	Ventilador indicado Ventilador indidado	Aplicação Aplicación
	kcal/h	cm^2	m^2			Unidades condensadoras Unidades condensadoras
CDA 2580 CDA 2580 CDE 2580	201	432,8	1,198	1	MM11 / EY08	UCM 0013
CDA 2782 CDE 2782	240	432,8	1,358	1	MM11 / EY08	CONDEN 2782
CDE 2643	240	432,8	1,356	1	MM11 / EY08	UCM 0020 / UCB 0008 / UCP 0065 / UTP 0065 UTM 0015 / UCE 45 / UCD 45 / UCE 45 / UTE 55 UTE 59 / UCE 59 / UCM 0015 / UCM 2010 / UCD 3045
CDA 2775 CDE 2775	298	581,0	1,646	1	MM11 / EY08	UCB 0028 / UCB 0012 / UCM 0028 / UCA 0022 UCM 2015 / UCM 0020 / UCM 4017
CDA 2776 CDE 2776	322	581,0	1,683	1	MM11 / EY08	UCA 0028 / UCB 0008 / UCM 2020 / UCB 4016 / UCM 4021
CDE 6776	322	581,0		1	MM11 / EY08	UCP0085 / UTP 0085 / UTM 0020 / UCE 3055
CDA 2777 CDE 2777	492	774,7	2,226	1	MM20 / EY20	UCM 2030 / UCA 0042 / UCB 4016 / UCB 4012 UCP 0130 / UCM 0030 / UCM 4025 / UTP 0130
CDE 6777	492	774,7	2,226	1	MM20 / EY20	UTM 0030 / UCP 0115 / UTP 0115 / UCP 3065 UCP 3075 / UCP 3085
CDE 2778	873	774,7	3,366	1	MM20 / EY20	UCM 2035 / TUA 0060 / UTM 2035 / SUA 0060 TUB 4020 / SUB 4020 / SUM 2030 / SUB 4018 UCB 4016 / UCM 0035 / UEM 2035 / UCM 4033 UCP 3115
CDE 2802	1.232	876,3	5,081	1	MM20 / EY20	UCM 2041 / SUB 4031 / SUB 5031 / TUB 5031 SUB 5041/SUM 0040 / TUM 0040 / SEB 5031 SEB 4031 / SUB 4041 / SUM 4037
CDE 2785	1.339	1.048,8	6,081	1	MM20 / EY20	TUM 2051 / TUM 2061 / SUM 2051 / TUM 0051 SUM 2061 / SUM 2040 / SUM 0051 / SUM 4047
CDE 2801	2.381	1.397,0	8,130	2	MM20 / EY20	UP2801 / TUB 4030 / SUB 4040 / TUM 2053 SUM 2053 / SUM 2063 / TUB 4040 / SUB 4040 TUB 5040 / SUB 5040 / SEB 5030 / SUM 2063 SEB 4030 /SUB 4040 / SUM 4064 / SUM 4073 SUM 4083
CDE 2571	2.192	1.991,4	11,123	1	CL350EXCCE	USMB 4130
CDE 2829	2.533	1.678,1	9,732	2	MM20 / EY20	TUM 2070 / TUB 4046 / SUB 4046 / SUM 2070 SUM 4072 / TUM 4072 / SUM 4080 / TUM 4080
CDE 2781	3.222	1.991,4	13,904	1	CL350EXCCE	UCM 4150 / UCB 4150 / UCM 2150 / UCMB 4150 UP2781 / UCM 2125 / USMB 4150
CDE 2793	4.150	2.606,0	15,105	1	CL350EXCCE	UCB 4200 / UCM 4200 / UCM 2200 / UCMB 4200 UP2793 / USMB 4200
CDE 2830	3.798	3.759,2	16,175	1	CL450EXCCE	UCB 4300 / UCM 2250 / UCM 4250 UP 2830 / USMB 4300
CDE 2792	4.695	3.383,3	19,610	1	CL350EXCCE	CDVEN2792
CDE 2380	6.319	3.857,6	22,858	1	CL450EXCCE	UCM 4300 / UCM 2275 / UCM 2300 / UCMB 4300 / UP 2380
CDE 2840	7.116	4.887,0	25,976	1	CL450EXCCE	UCM 4350 / UCM 4375 / UCM 2350 / UCB 4400 / UCM 2300 / UCM 2375 / UCMB 4350 / UP2840 / USMB 4400 / USMB 4350
CDE 2791	7.474	4.297,7	36,250	2	CL350EXCCE	CDVEN2791
CDE 2860	9.474	5.842,0	25,977	2	CL450EXCCE	UCB 4500 / UCM 4500 / UCM 2500 / UCM 4400 UCM 2400 / UCMB 4400 / UCMB 4500 / USMB 4450 USMB 4500 / UP 2860
CDE 2924	8782	4.985,4	30,450	1	CL500EXCCE	UCMB 4500 / UCM 2400 / UCM 2500
CDE 2900	11.770	5.842,0	26,734	2	CL450EXCCE	UCM 4550 / UCM 2250 / USMB 4550 / USMB 4600 UP 2900
CDE 2930	12.910	6.945,4	37,333	2	CL450EXCCE	UCM 2600 / UCM 4600 / UP 2930
CDE 2812	15.956	8.356,6	70,516	4	CL350EXCCE	UDB4800 / 41000 / USMB 4700 / USMB 4800 USMB 4900 / USMB 4102