TOP

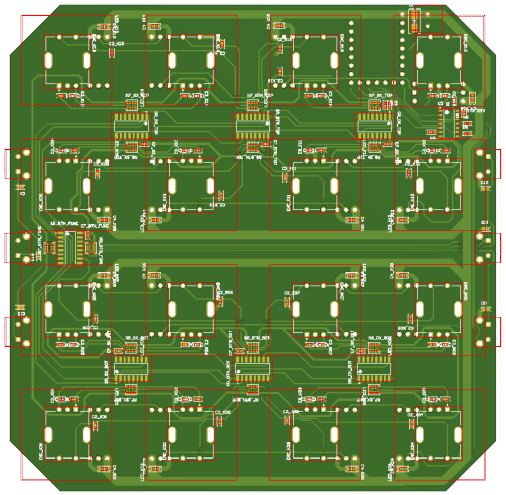

BOTTOM

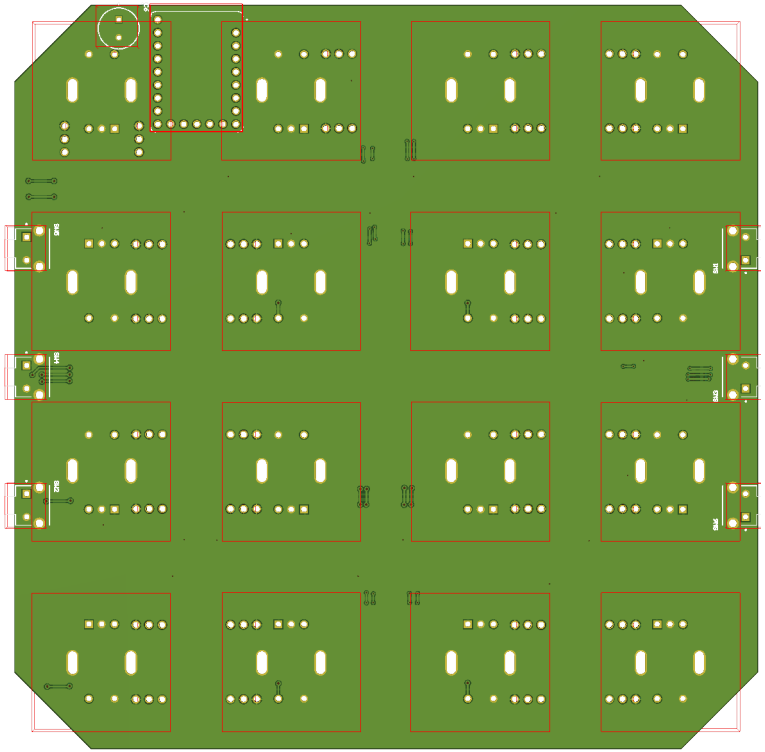

Top Layer (Scale 1:1)

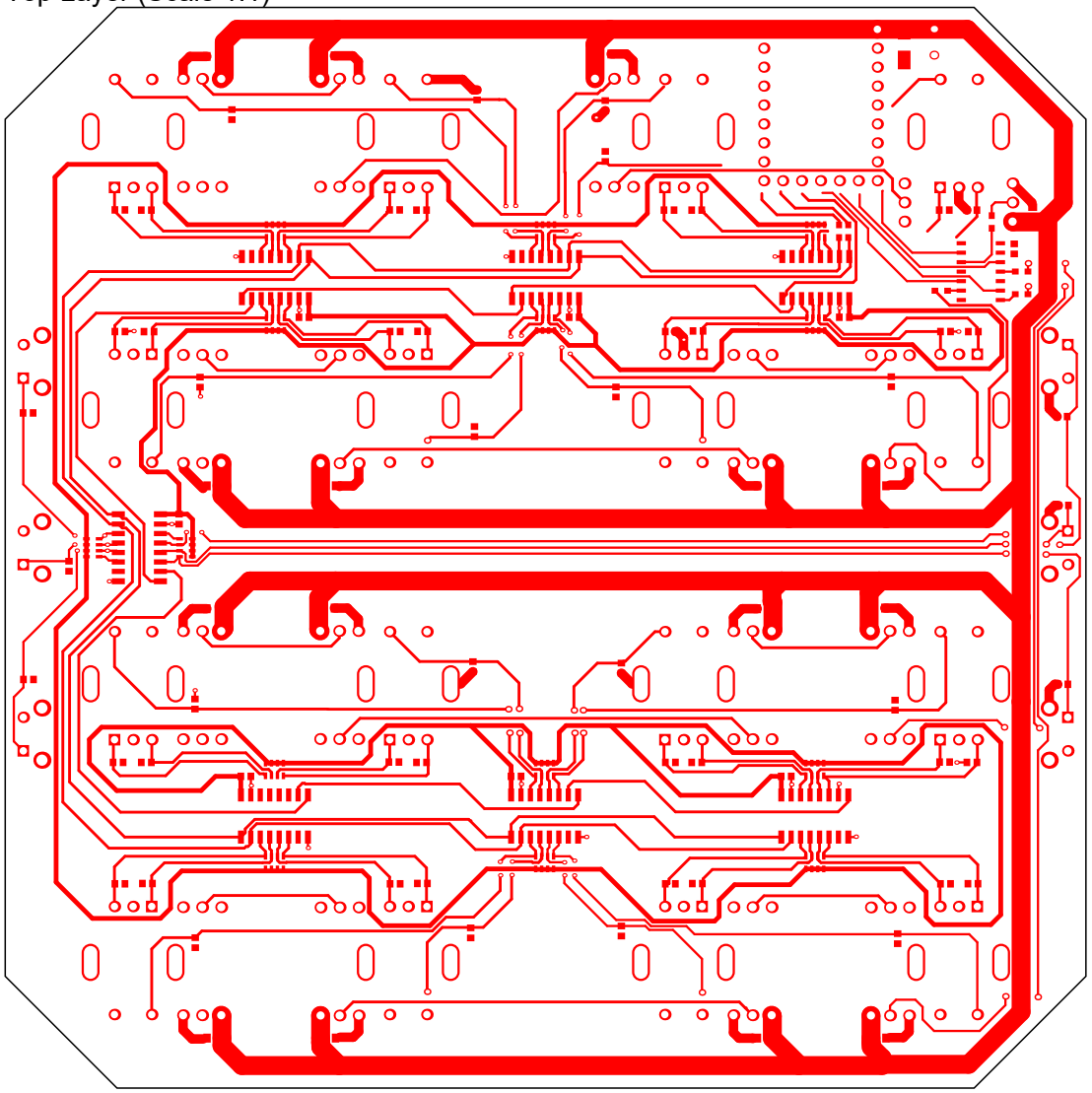
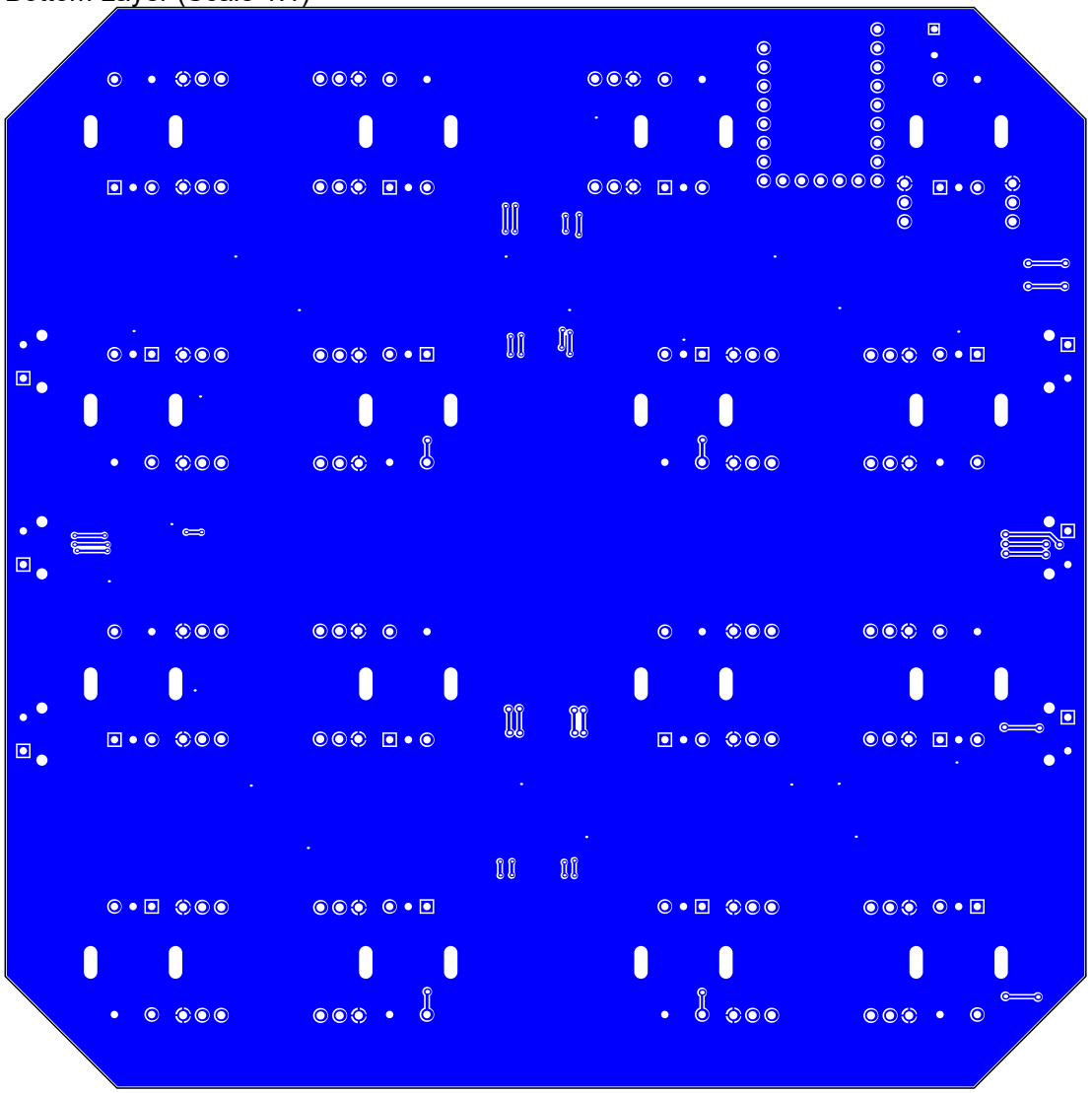
Bottom Layer (Scale 1:1)