TEMPORIZADOR AJUSTABLE PULSO AL ENCENDIDO

DE:TMP:BAS:PDOFF:BOR

MANUAL COMPLETO [V2026-03-23]

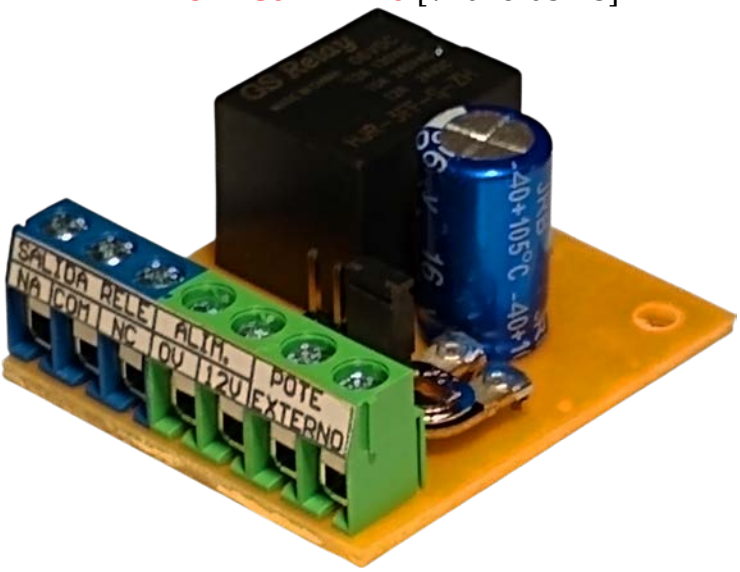

BREVE DESCRIPCIÓN

El dispositivo tiene un relay de 10A, el cual enciende inmediatamente al ser energizado, y desconecta automáticamente luego de un tiempo (configurable). A partir de ese momento, la salida se mantendrá apagada hasta la próxima vez que el dispositivo sea encendido.

El dispositivo viene preparado para que pueda alternativamente conectarle un potenciómetro externo ya sea para permitir ajuste de tiempo "remoto" o extender el tiempo del pulso "pasándole por arriba" al preset incluido por defecto en la placa.

www.abebashop.com
Consultas: ventas@abebashop.com

ESPECIFICACIONES

- Voltaje de Alimentación: 12VDC (destrucción más allá de los 15V)
- Capacidad relay de salida: 10A
- Tiempo máximo (usando preset en placa): hasta 15 segundos
- Tiempo máximo (usando preset exterior / potenciómetro exterior / resistencia fija externa): **15 minutos**[1]
- Temperatura de operación: -40°C a +80°C
- Tiempo de reposición mínimo entre 2 pulsos sucesivos = 1segundo

[1] Preset o resistencias exteriores no incluidas. Sólo se incluye el preset "de fábrica" que permite variar el tiempo hasta 5 segundos.

DESCRIPCIÓN FÍSICA

Vista superior

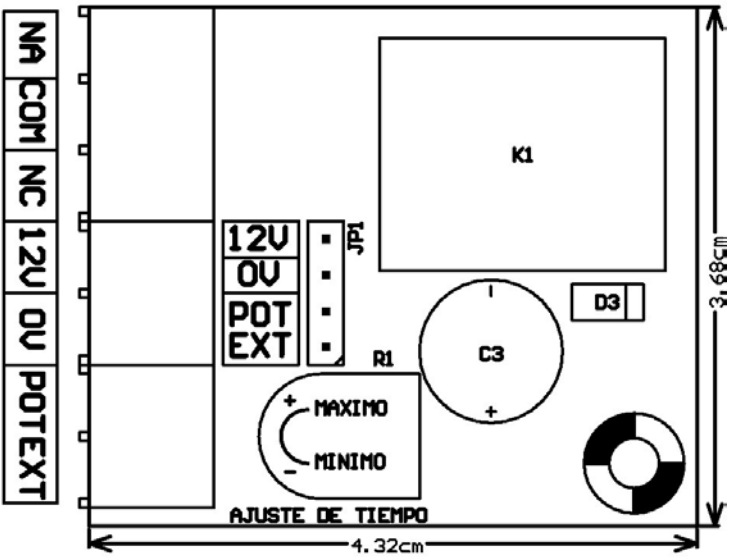

Diagrama interior equivalente

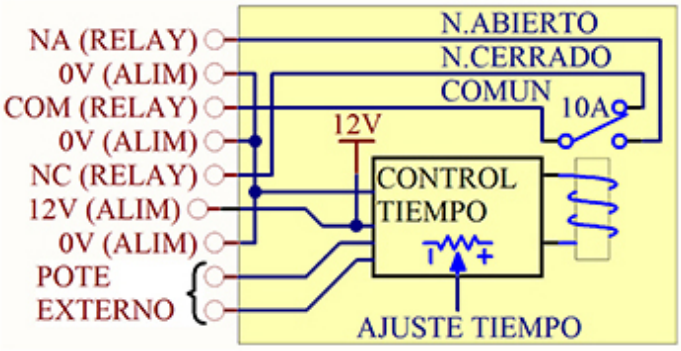

FUNCIONAMIENTO DEL DISPOSITIVO

Gráfico de comportamiento

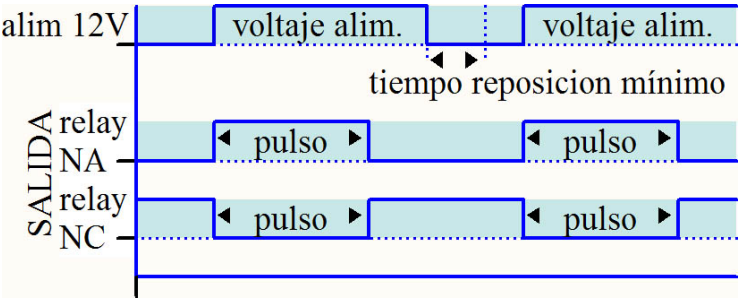

En este segundo ejemplo se intenta generar un segundo pulso pero no se respeta el tiempo mínimo de reposición, por lo que la salida no actúa:

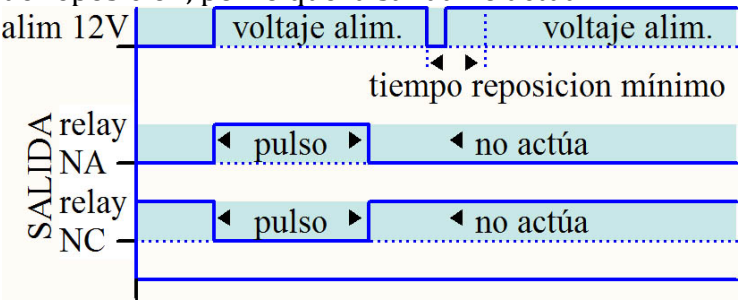

Tiempo de reposición mínimo = 1segundo

EJEMPLOS DE CONEXION

Alimentación desde una fuente de 24VDC

[ver en manual versión completa]

Conexión de potenciómetro externo

- Permite usar tiempos más largos.
- Ajuste de tiempo externamente.

Quitando el jumper que viene "por defecto" entre los pines de POTE EXTERNO y simplemente conectando un potenciometro o resistencia exteriormente, puede hacer tiempos más largos (sumar una cantidad fija de tiempo al ajuste del preset interno), o controlar el tiempo desde afuera de la placa.

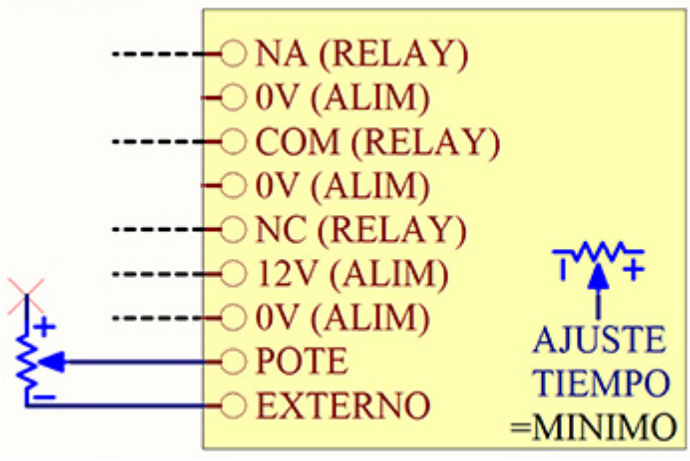

Es importante que el preset interior a la placa se ajuste al mínimo para que no sume resistencia al potenciómetro externo.

Tabla de tiempos en función de Rexterna:

R	Tiempo
47KΩ	60seg
100KΩ	1min : 20seg
470KΩ	6min : 40seg
1MΩ	15min

Si quiere usar una resistencia fija para dejar el tiempo en un único valor, calcule la resistencia según: R[KΩ] ≈ t[s]/0.8510

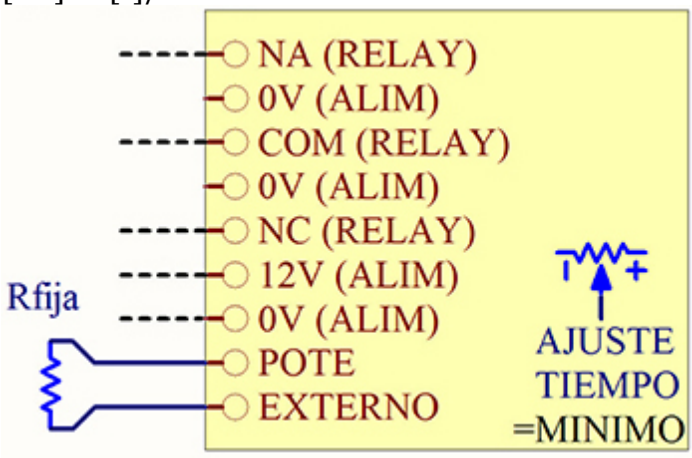

Conexión de cargas de 12V y de 220VAC

El relay de salida puede manejar cualquier voltaje, pero el voltaje de alimentación del temporizador siempre es de 12VDC.

Conexión de cargas de 12V y de 220VAC

El relay de salida puede manejar cualquier voltaje, pero el voltaje de alimentación del temporizador siempre es de 12VDC.

- Carga de 12V:

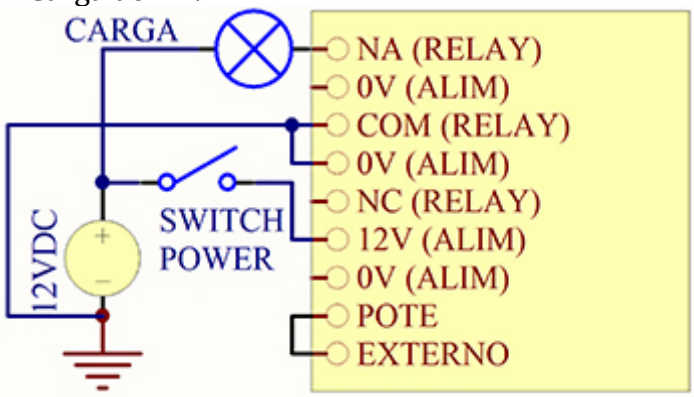

- Carga de 220V:

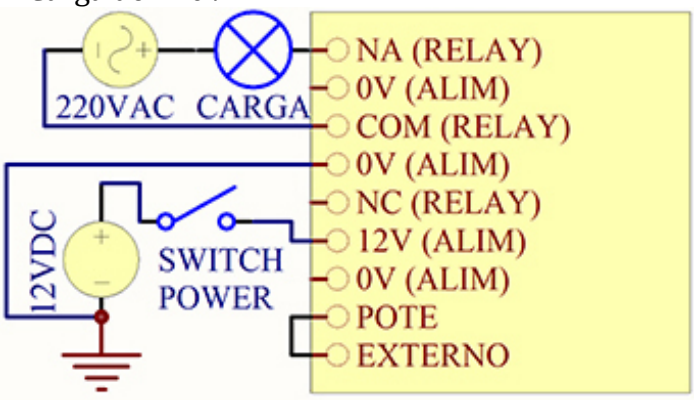

www.abebashop.com