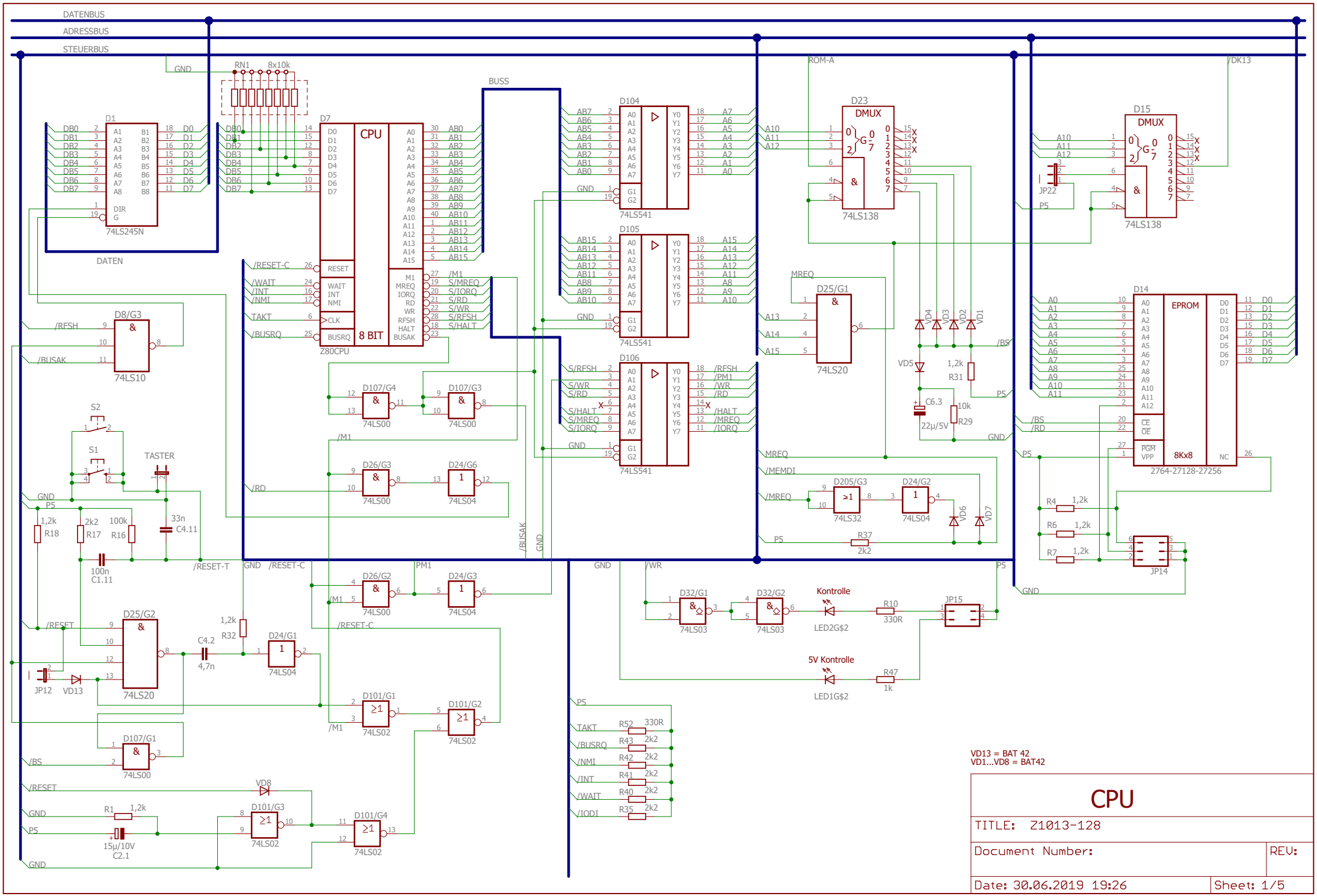
DATENBUS
ADRESSBUS
STEUERBUS
GND
RN1 8x10k
BUSS
D1
74LS245N
DATEN
D7
CPU
8 BIT
Z80CPU
D104
74LS541
D105
74LS541
D106
74LS541
D23
DMUX
74LS138
D15
DMUX
74LS138
D14
EPROM
8Kx8
2764-27128-27256
D8/G3
74LS10
D107/G4
74LS00
D107/G3
74LS00
D26/G3
74LS00
D24/G6
74LS04
D25/G1
74LS20
D205/G3
74LS32
D24/G2
74LS04
D26/G2
74LS00
D24/G3
74LS04
D25/G2
74LS20
D24/G1
74LS04
D101/G1
74LS02
D101/G2
74LS02
D107/G1
74LS00
D101/G3
74LS02
D101/G4
74LS02
D32/G1
74LS03
D32/G2
74LS03
Kontrolle
LED2G$2
5V Kontrolle
LED1G$2
JP15
JP14
JP22
JP12
VD13
S2
S1
TASTER
R18 1,2k
R17 2k2
R16 100k
C4.11 33n
C1.11 100n
R32 1,2k
C4.2 4,7n
R1 1,2k
C2.1 15µ/10V
R52 330R
R43 2k2
R42 2k2
R41 2k2
R40 2k2
R35 2k2
R37 2k2
R31 1,2k
R29 10k
C6.3 22µ/5V
R4 1,2k
R6 1,2k
R7 1,2k
R10 330R
R47 1k
VD13 = BAT 42
VD1...VD8 = BAT42
CPU
TITLE: Z1013-128
Document Number:
REV:
Date: 30.06.2019 19:26
Sheet: 1/5

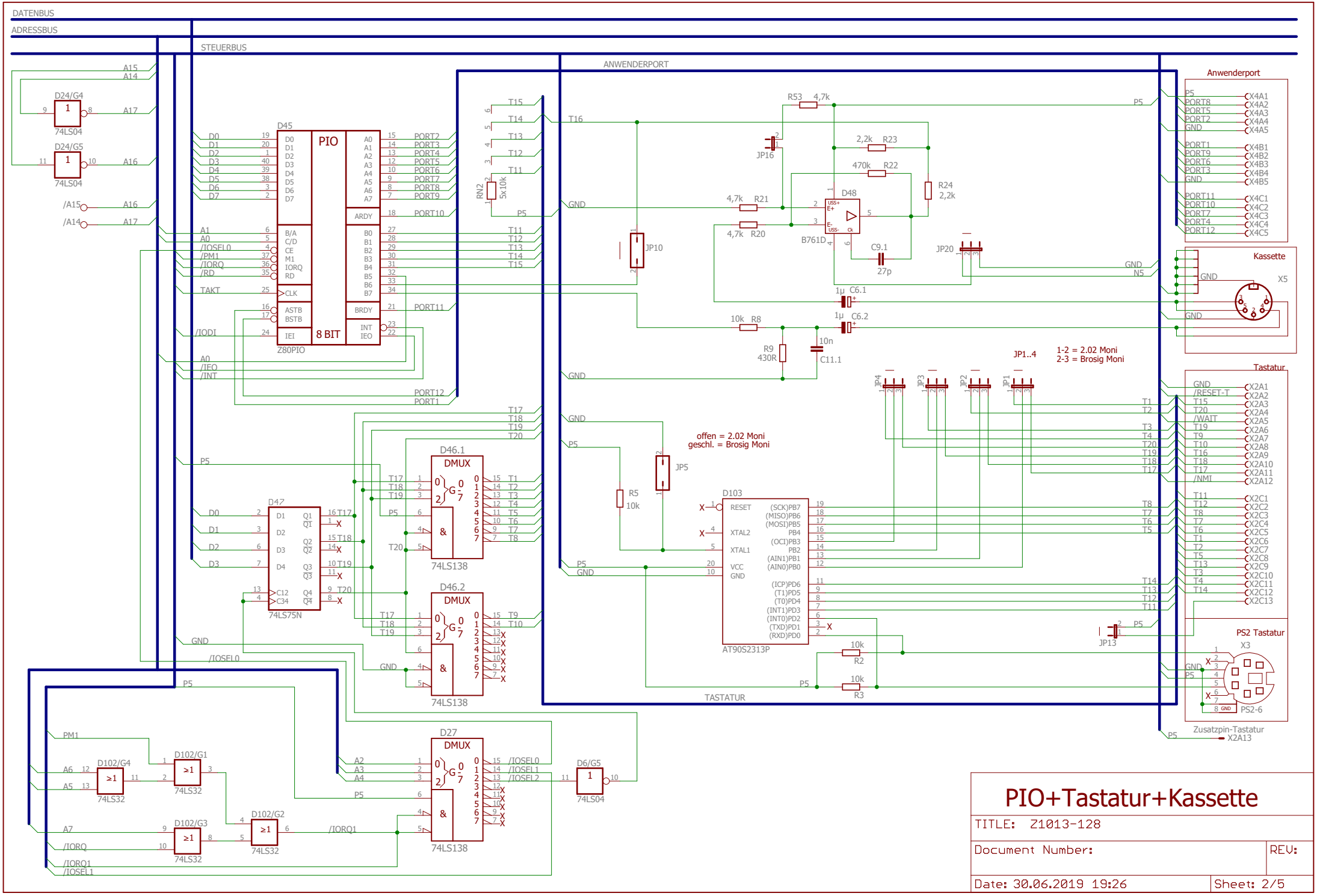
DATENBUS
ADRESSBUS
STEUERBUS
ANWENDERPORT
TASTATUR
D45
PIO
8 BIT
Z80PIO
D46.1
D46.2
DMUX
74LS138
D47
74LS75N
D27
D103
AT90S2313P
B761D
D48
JP1..4
1-2 = 2.02 Moni
2-3 = Brosig Moni
offen = 2.02 Moni
geschl. = Brosig Moni
Anwenderport
Kassette
Tastatur
PS2 Tastatur
Zusatzpin-Tastatur
X2A13
PS2-6
PIO+Tastatur+Kassette
TITLE: Z1013-128
Document Number:
REV:
Date: 30.06.2019 19:26
Sheet: 2/5

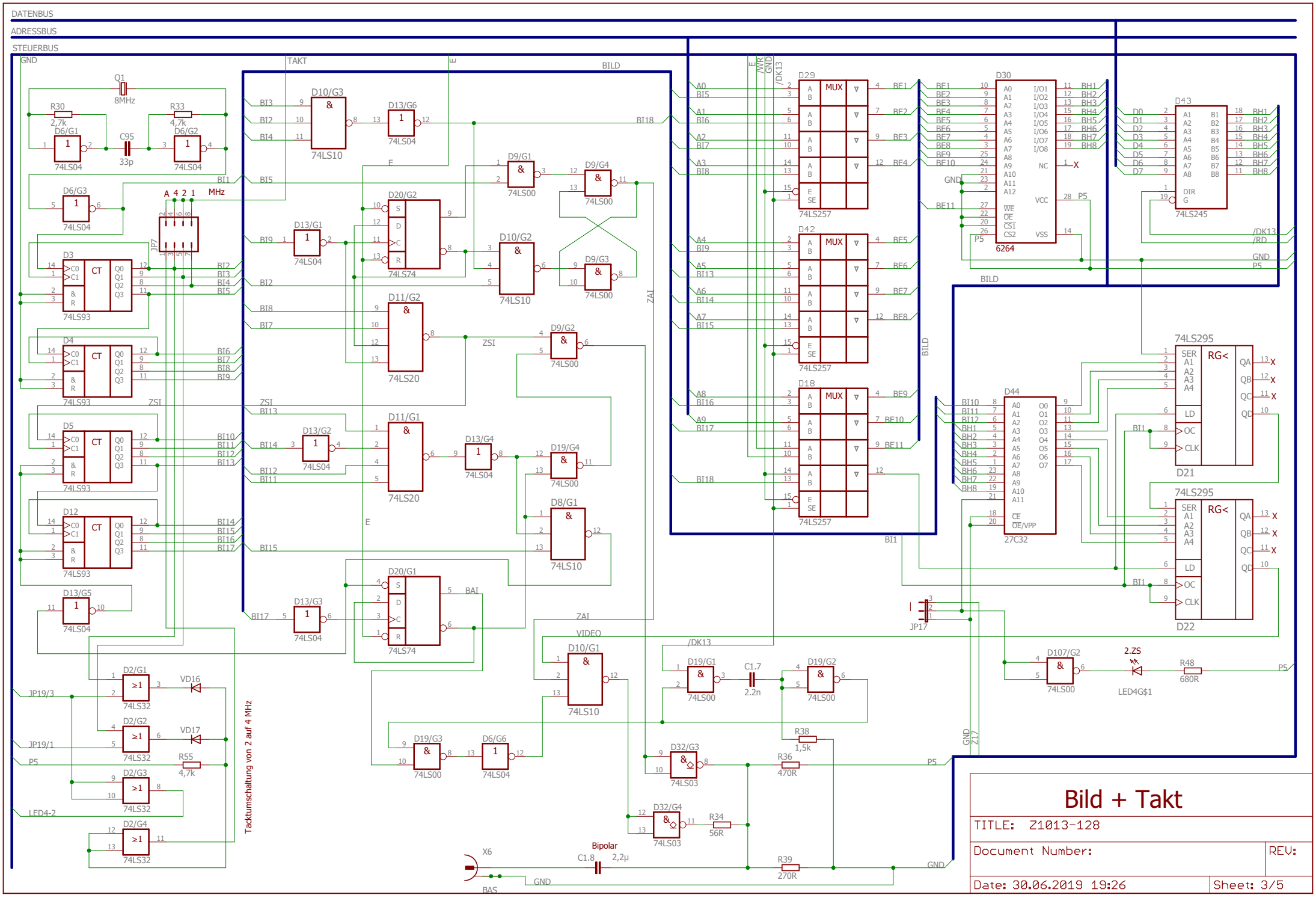
DATENBUS
ADRESSBUS
STEUERBUS
GND
TAKT
BILD
Q1
8MHz
R30
2,7k
R33
4,7k
C95
33p
D6/G1
D6/G2
D6/G3
74LS04
JP7
MHz
D3
D4
D5
D12
74LS93
CT
D10/G3
74LS10
D13/G6
D13/G1
D13/G2
D13/G3
D13/G4
D13/G5
D20/G2
D20/G1
74LS74
D11/G2
D11/G1
74LS20
D9/G1
D9/G2
D9/G3
D9/G4
74LS00
D10/G2
D19/G4
D8/G1
D19/G1
D19/G2
D19/G3
D6/G6
D10/G1
D32/G3
D32/G4
74LS03
D29
D42
D18
74LS257
MUX
D30
6264
D43
74LS245
D44
27C32
74LS295
RG<
D21
D22
JP17
D107/G2
2.ZS
LED4G$1
R48
680R
C1.7
2.2n
R38
1,5k
R36
470R
R34
56R
R39
270R
C1.8
2,2µ
Bipolar
X6
BAS
JP19/3
JP19/1
P5
LED4-2
D2/G1
D2/G2
D2/G3
D2/G4
74LS32
VD16
VD17
R55
4,7k
Tacktumschaltung von 2 auf 4 MHz
Bild + Takt
TITLE: Z1013-128
Document Number:
REV:
Date: 30.06.2019 19:26
Sheet: 3/5

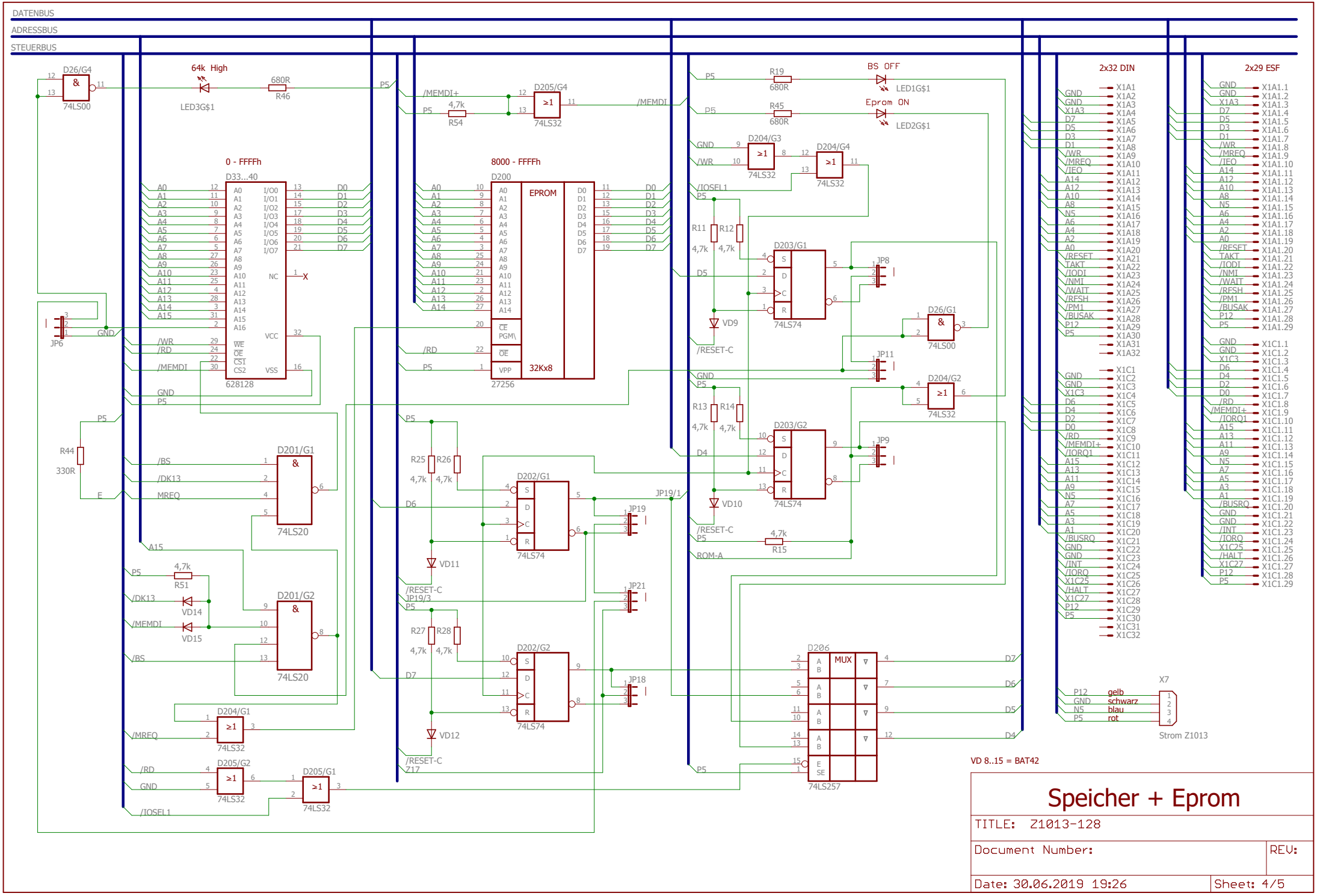
DATENBUS
ADRESSBUS
STEUERBUS
D26/G4
74LS00
64k High
LED3G$1
680R
R46
P5
/MEMDI+
4,7k
R54
D205/G4
74LS32
/MEMDI
0 - FFFFh
D33...40
628128
8000 - FFFFh
D200
EPROM
32Kx8
27256
BS OFF
LED1G$1
Eprom ON
LED2G$1
R19
R45
680R
D204/G3
D204/G4
/IOSEL1
R11
R12
4,7k
D203/G1
74LS74
JP8
VD9
/RESET-C
D26/G1
JP11
D204/G2
74LS32
R13
R14
D203/G2
JP9
VD10
R15
ROM-A
JP6
GND
/WR
/RD
/MEMDI
R44
330R
D201/G1
74LS20
/BS
/DK13
MREQ
A15
R51
VD14
VD15
D201/G2
D204/G1
/MREQ
D205/G2
D205/G1
/IOSEL1
R25
R26
D202/G1
JP19
JP19/1
VD11
/RESET-C
JP19/3
Z17
R27
R28
D202/G2
JP21
JP18
VD12
D206
MUX
74LS257
VD 8..15 = BAT42
2x32 DIN
2x29 ESF
X7
P12 gelb
GND schwarz
N5 blau
P5 rot
Strom Z1013
Speicher + Eprom
TITLE: Z1013-128
Document Number:
REV:
Date: 30.06.2019 19:26
Sheet: 4/5

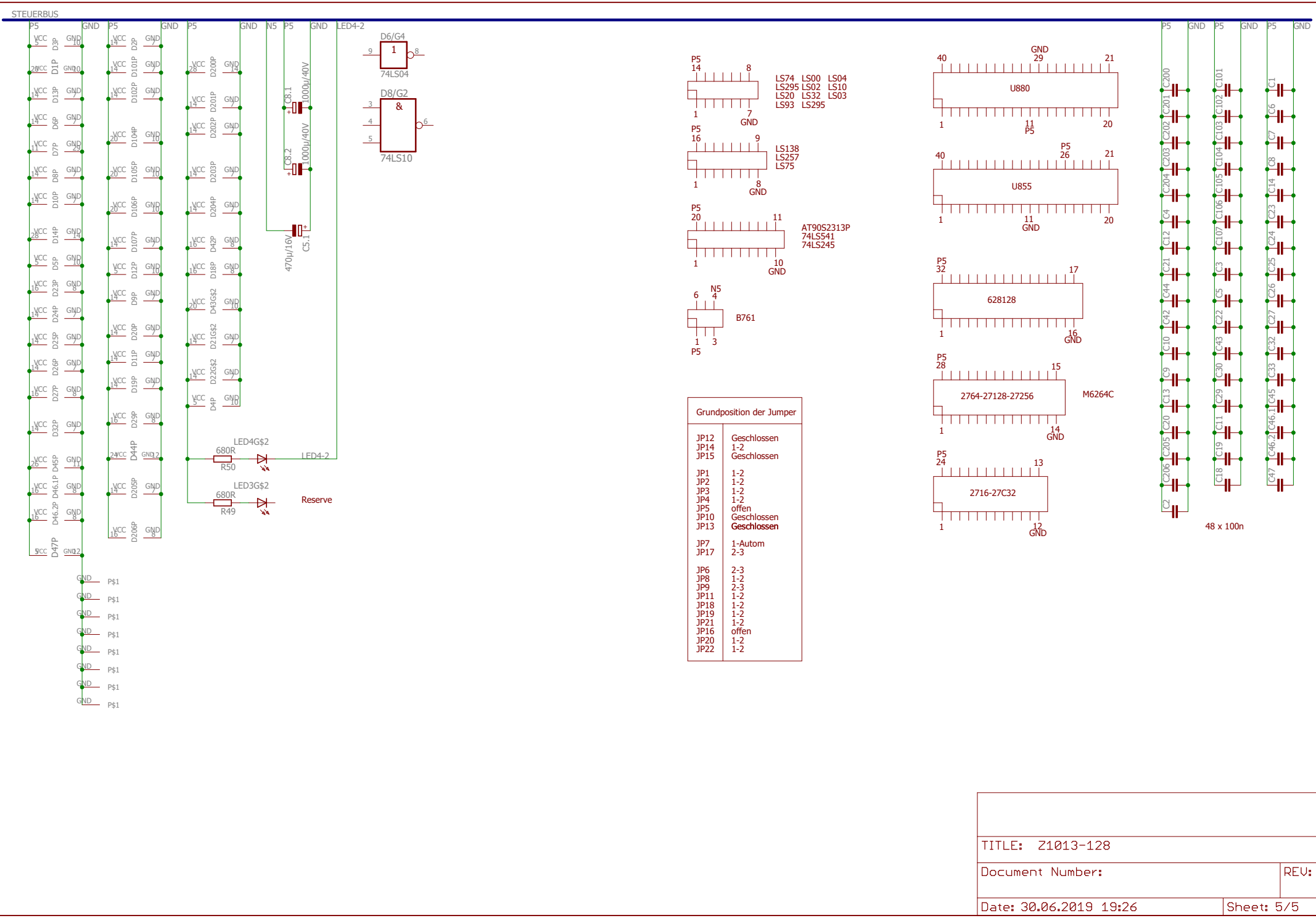

Grundposition der Jumper	
JP12	Geschlossen
JP14	1-2
JP15	Geschlossen
JP1	1-2
JP2	1-2
JP3	1-2
JP4	1-2
JP5	offen
JP10	Geschlossen
JP13	**Geschlossen**
JP7	1-Autom
JP17	2-3
JP6	2-3
JP8	1-2
JP9	2-3
JP11	1-2
JP18	1-2
JP19	1-2
JP21	1-2
JP16	offen
JP20	1-2
JP22	1-2

TITLE: Z1013-128	
Document Number:	REV:
Date: 30.06.2019 19:26	Sheet: 5/5