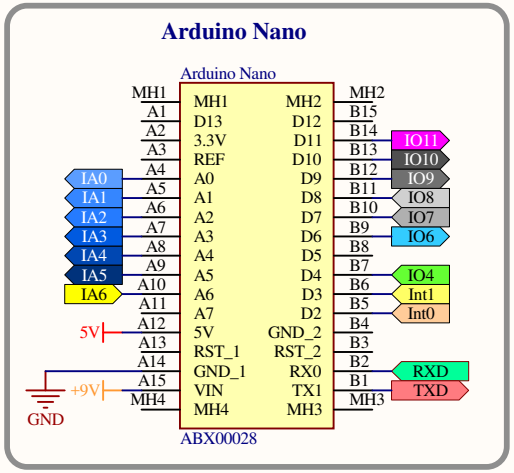


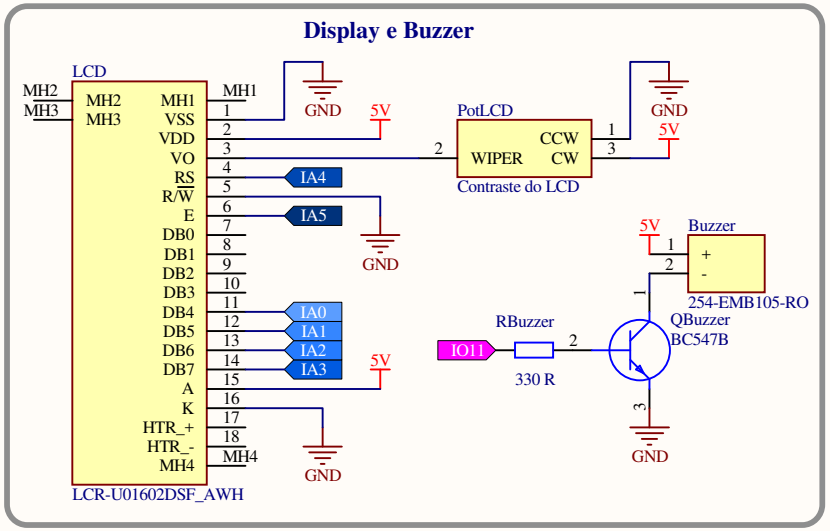


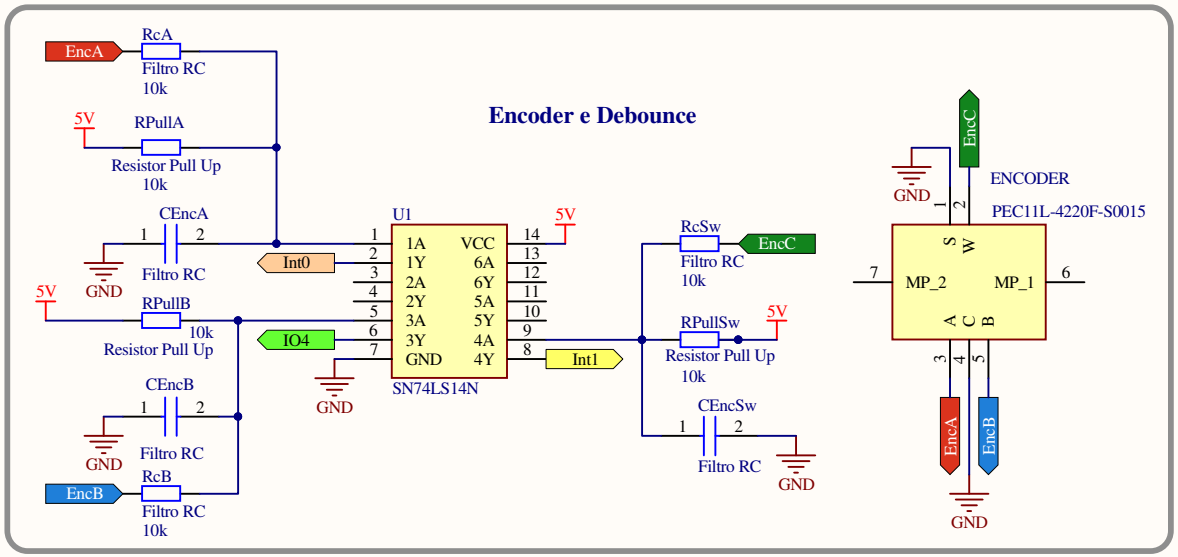


| | | | |
|---|---|---|---|
| Projeto: | *MotoAVC v1.0* | | **LABSOLDA/UFSC** *Campus Universitário Trindade - Florianópolis - SC Brasil* |
| Versão: 1.0 | Autor: Felippe Kalil Mendonça | | |
| Data: 26/11/2020 | Hora: 18:11:27 | Pg. 1 de 1 | |
| Documento: MotoAVC - IHM.SchDoc | | | |