Félix Rodríguez
Tornado

Profesor: Sebastián Romero
Ayudante: Millaray Millar
Fecha: 30 de septiembre 2024

Elevación
Superior

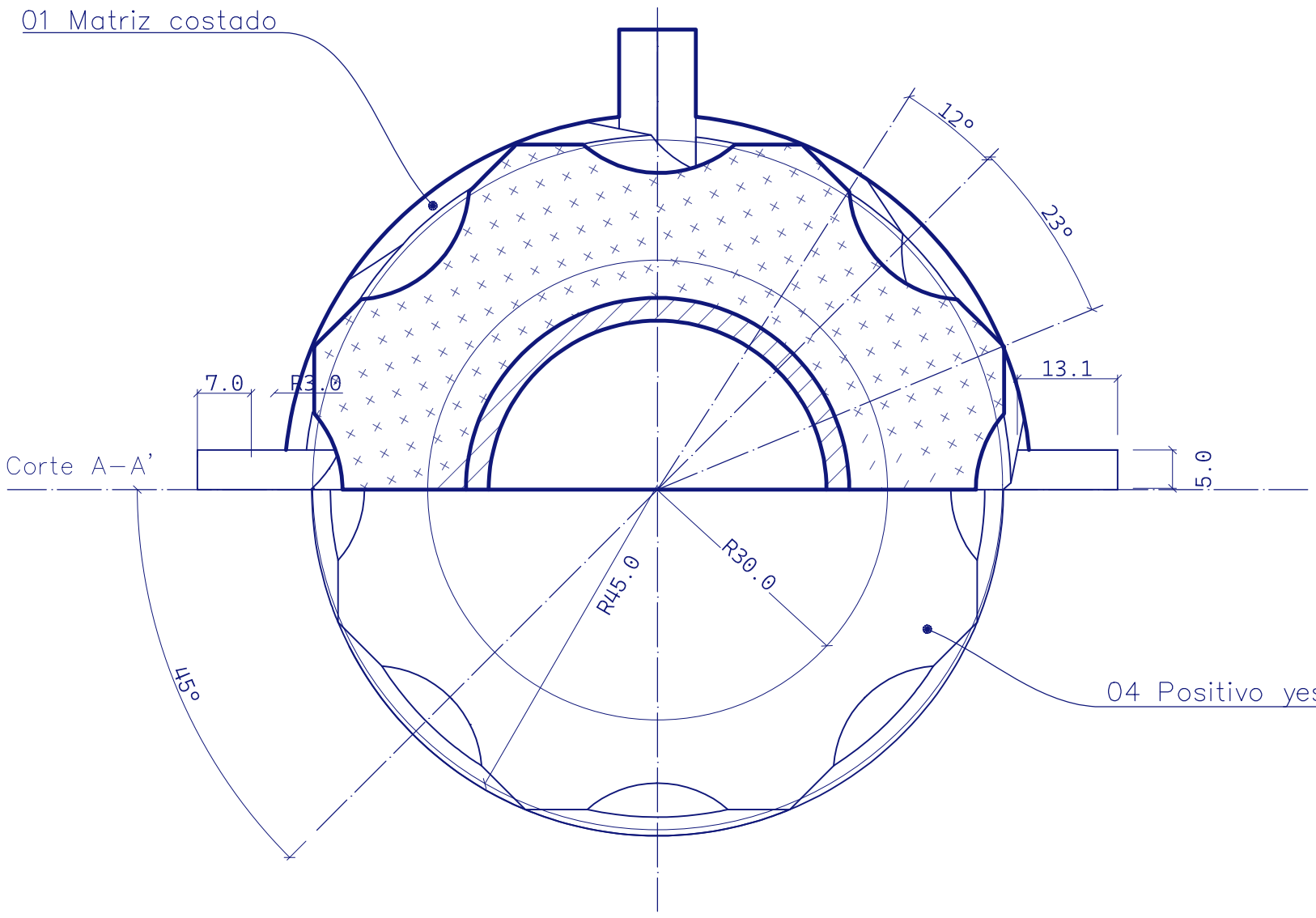

Elevación
Frontal

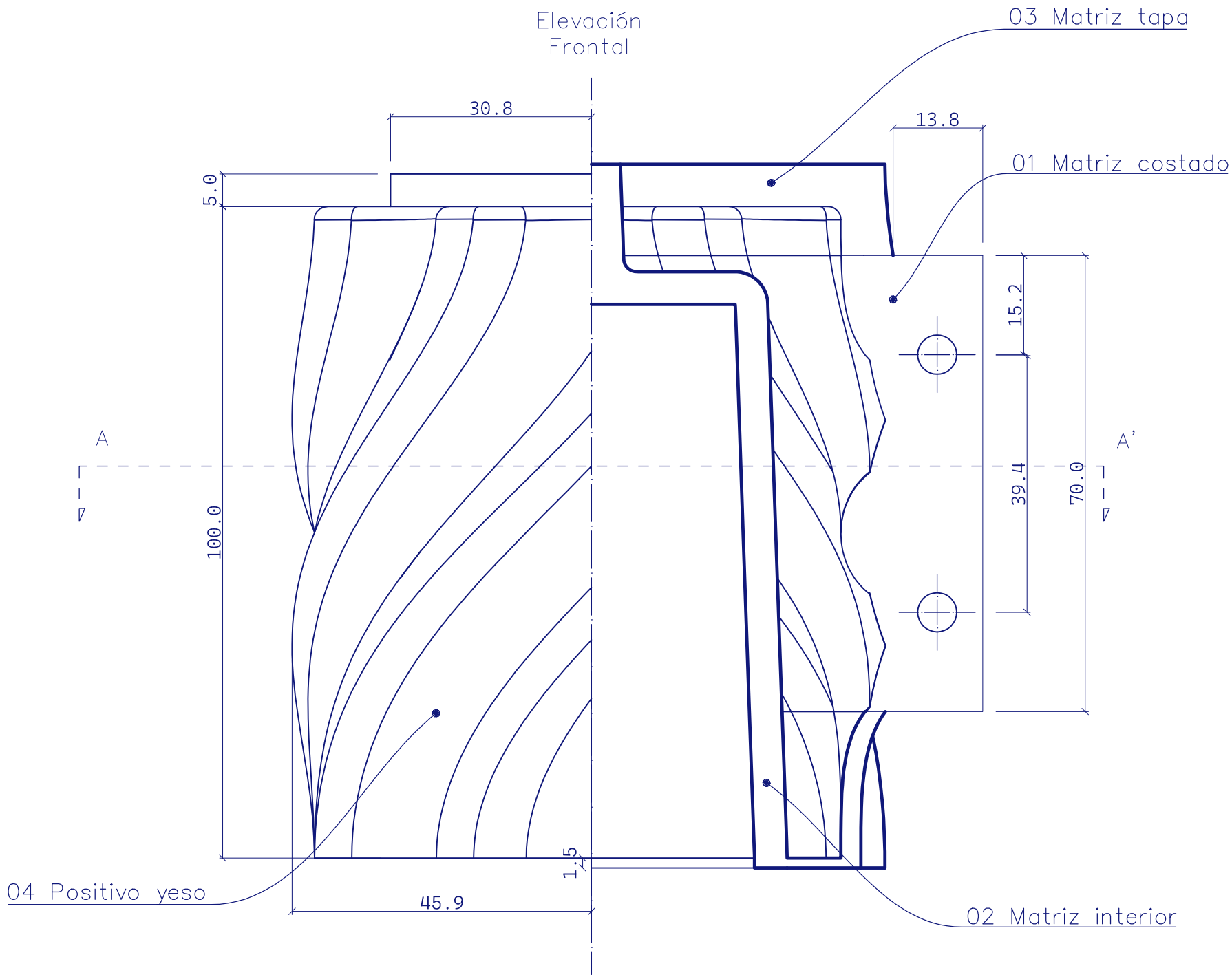

Esc: sin

Lámina: 2/2