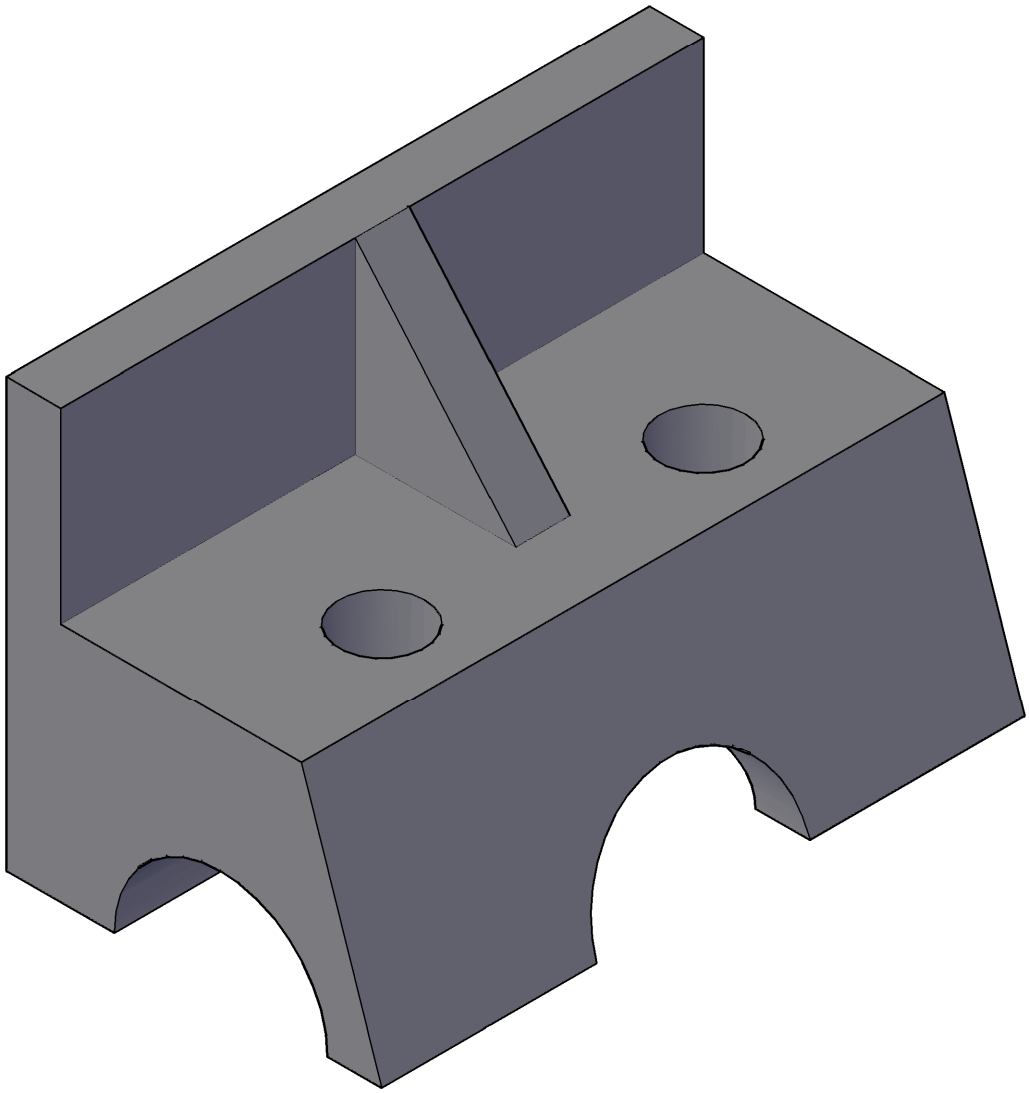

					ГУИР.ИКГ024.003		
Изм	Лист	N°докум.	Подп.	Дата	Корпус	Лит.	Масса	Масштаб
Разраб.		Наркевич						1:1
Пров.						Лист 1	Листов 2
Т.контр.					Сталь 45 ГОСТ 1050-2013	Гр. 181073
Н.контр.						
Утв.						

Подп. и дата

Инв. N° дубл.

Взам. инв. N°

Подп. и дата

Инв. N° подл.

Копировал

Формат А4