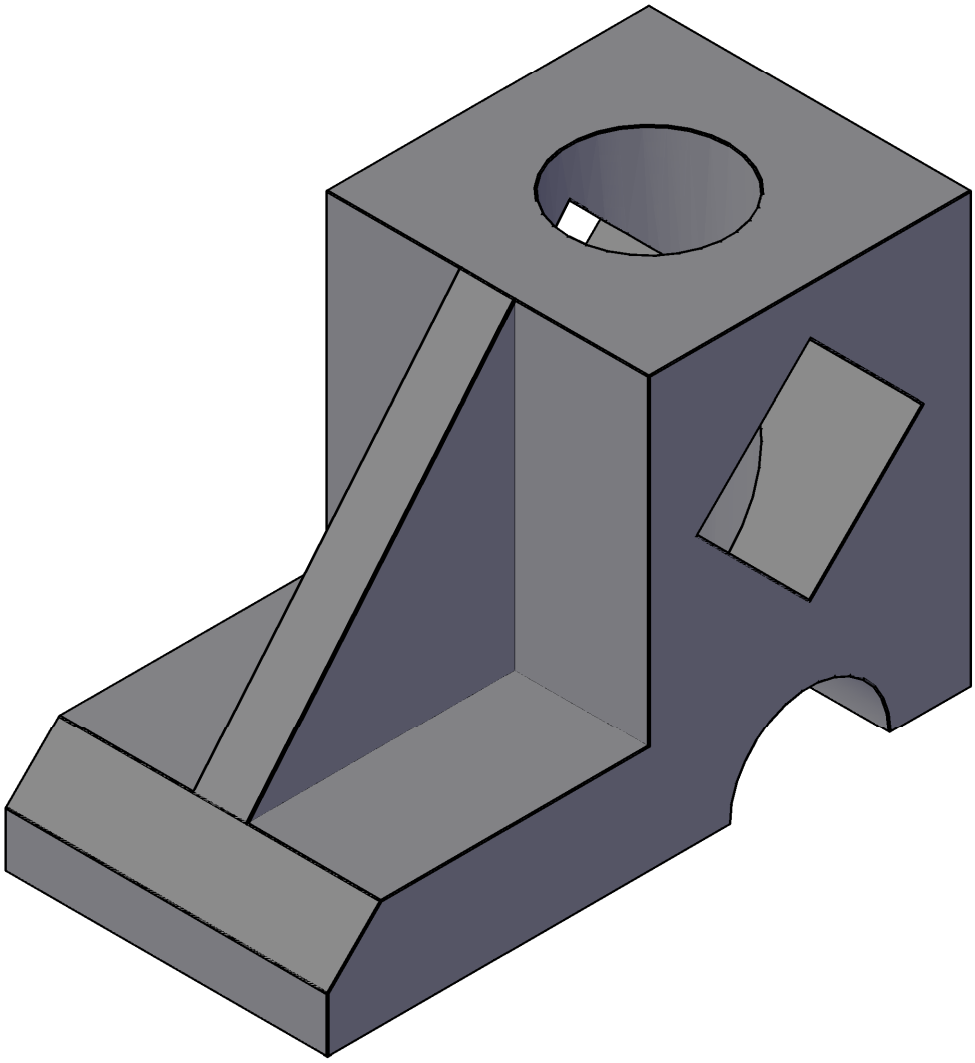

					ГУИР.ИКГ031.003		
Изм.	Лист	N°докум.	Подп.	Дата	Корпус	Лит.	Масса	Масштаб
Разраб.		Шерстнев						1:1
Пров.		Амельченко						
Т.контр.						Лист 1	Листов 2	
					Сталь 45 ГОСТ 1050-2013	Гр. 181073		
Н.контр.								
Утв.								

Подп. и дата

Инв. N° дубл.

Взам. инв. N°

Подп. и дата

Инв. N° подл.

Копировал

Формат А4