供电稳压

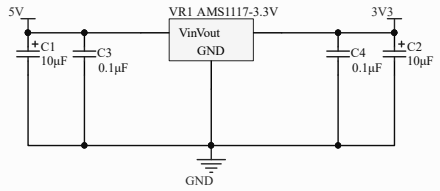

ISP程序串口下载接口

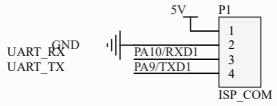

复位按键

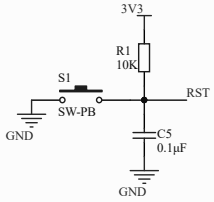

JTAG/SWD调试接口

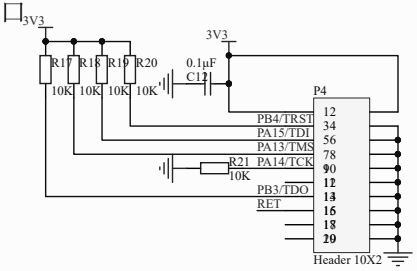

上电指示灯

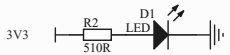

LED指示灯

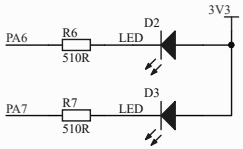

用户按键

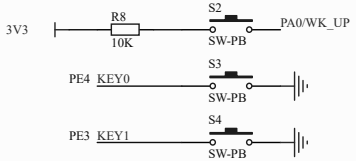

TFT液晶屏接口

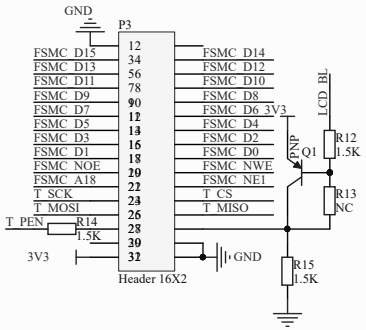

CPU外围电路

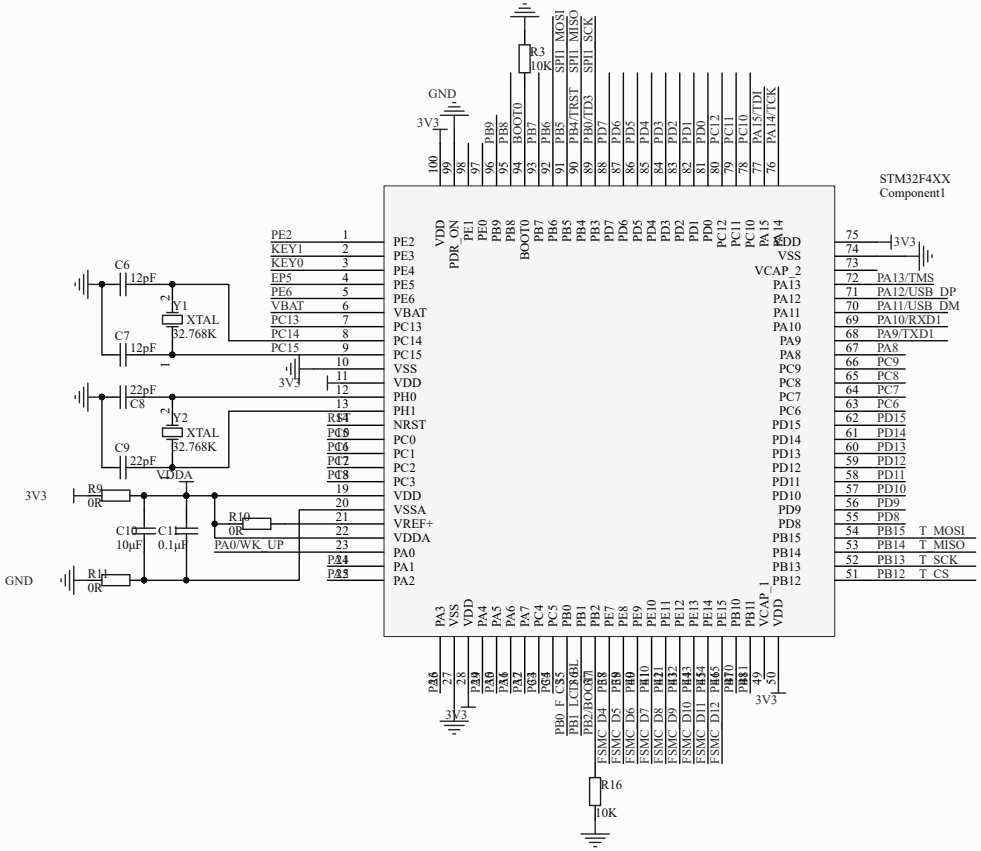

预留IO接口

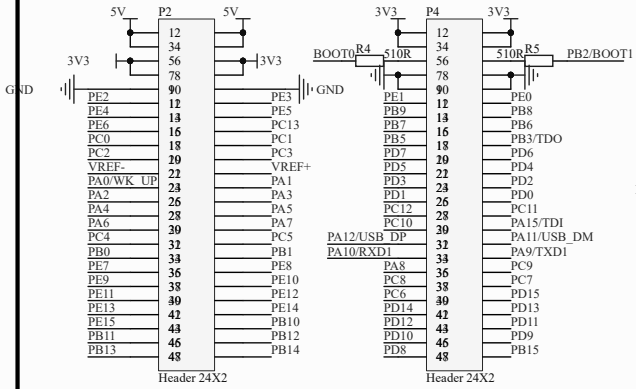

外部存储FLASH

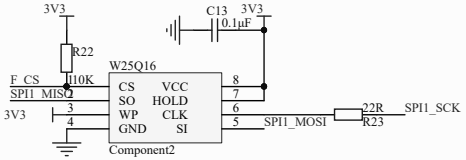

STM32-USB Slave接口

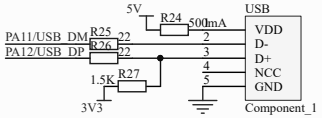

Title	STM32F4xx核心板	
Size A3	Number	Revision
Date: 2021/2/24		Sheet of
File: D:\AD_Project\PCB_STM32\Sheet1.SchDoc		Drawn By: