Project/项目: HK Marina Club	Exhaust Air Information 烟罩排风需求		排风接口静态风压 Exhaust Collar Connection Design Static Pressure	Supply Air Information 烟罩新风需求			Additional Supply Air 需通过其他途径送入的新风量	Electrical Requirement 电力需求	
Location/区域:	(m³/h)	(l/s)	dp(pa)	(m³/h)	(l/s)	dp(pa)	(m³/h)	UVC/UV 系统	230V/50Hz, 189W
								Light+CJF/灯与风机	230V/50Hz, 83 W
Item/编号: CLK-34	1544	429	450	--	--	--	1390	Total Weight/总重量	~ Kg

厨房承包商必须提供厨具设备的最终参数给予油盾核对最终风量值。

油盾烟罩有效运作最重要的是按照油盾提供的风量以及该风机系统的基本需求量(包括管道长度及弯头所产生的损失)。

- 未能达到这些要求会严重降低排风量的精确和过滤网的有效性。
- 所有的风压值 (Pa)，都是排风烟罩与风口的参数。

这些不考虑风管、弯头、或任何其他过滤器的阻力。

示意图:

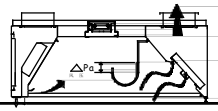

当选择风机时，应该考虑以下几点:

- 一般向后倾斜的离心风机会有不错的效率，使油脂在处理过程中被很好甩离。
- 保持一致的风量流动的风机应选，应在确保正确的静压和适当噪音范围的 60%之70%以内。

Capture Jet 技术™

Capture Jet 技术是油盾专利的也是烟罩设计特点，捕获效率与较低的排风量效益了工作条件。

Capture Jet 技术™依赖于所有喷嘴，并具有较低的排风量和不超过 5%的漏量。

卫生、安全与维护

- HACCP 认证 (PB 567-HM021)
- 组件易于拆卸和清洁
- 卫生和油脂的安全可达到最大化控制

为了确保Capture Jet 技术™系统是正常运行。

- KVI/UVI/OMT (没有有低速补风系统)

提供了单独的Capture Jet风机来供给灯由一路220V电控制。

几种灯具提供这些风机需要分别远场控制。

- KVF/UVF/UVF (带有有低速补风系统)

必须有外侧的空气通过一个合适的风管和风扇 (由机电提供) 被送至纸上的新风数据 (或换图)。

一般

- 如果现场讯息与设计不同请联系油盾，以便油盾做实与修改正确数据。
- 若油盾空气被设计在房内，在空气可自由流通情况下，热蒸就不会从某纸设备上散开，同样也让厨师感觉舒适。
- 补风面板应至少每 6 月清洗一次，防止堵塞。
- 油盾烟罩日常表面清洁请参阅即可。

调试和测试

最佳建议- 使用风压探测器材(MANOMETER)

静压的测试和调试，风量可以计算通过于 K系数；

这可利用油盾提供简单程序- Qve = k √dPa，

例如，模块- KVF

(2000 毫米 × 1300 毫米 x 555 毫米)；

k = 39.9，

从测量；测量上，所示是 60Pa，

所以，

Qve = k (√dPa) x 过滤网长度

= 39.9 (√60) x 1.6

= 465 l/s(per 过滤网模块/长度)

(排气和补风有风压测量孔 (8) 所示的位置和绘图。)

置换补风装置 LPU (选配)

未控制的气流会完全破坏排油烟罩和通风排油烟罩的捕获与控制能力。即使气流非常微弱。

良好的设计补风解决方案不仅可以保证通风效率，而且可以确保厨房内的室内空气质量 (IAQ)。

应将补风方案定义为厨房通风解决方案的一部分。

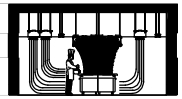

KSA 旋流过滤器由垂直蜂窝型材构成

仅在顶部和底部开口，在设计上可迫使空气在型材内部流动。

与传统过滤器相比，离心作用显著，并且连续。

因此，颗粒物会与蜂窝型内壁接触，以实现更佳性能。

对于10μm颗粒物的去除，KSA过滤器的效率高达95%。

油盾提供的上述信息为指导，以确定和排风系统的安装。

油盾不负责设计风管、风扇或其他部件的机械系统。

除非另有说明，油盾的保修期限只限于油盾的产品。

如果您需要任何进一步了解,请联系油盾。

A

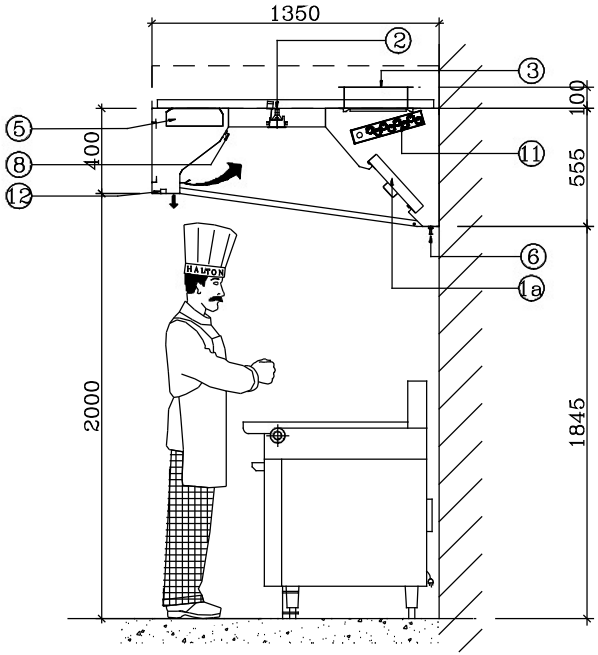

RIGHT SIDE VIEW

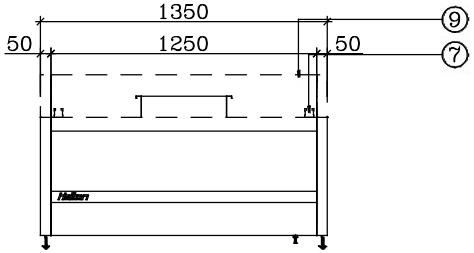

FRONT VIEW

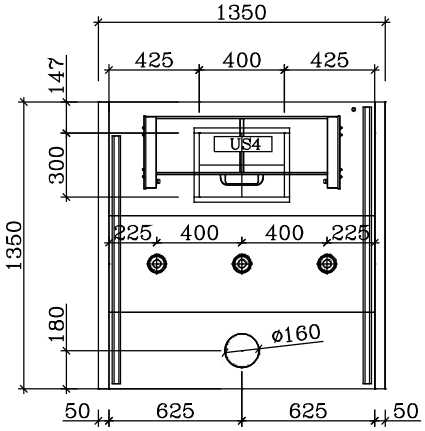

PLAN VIEW

注意:

各烟罩旁天花板应留有不小于400x400的检修口!

烟罩顶部应留有不低于400mm高的检修空间!

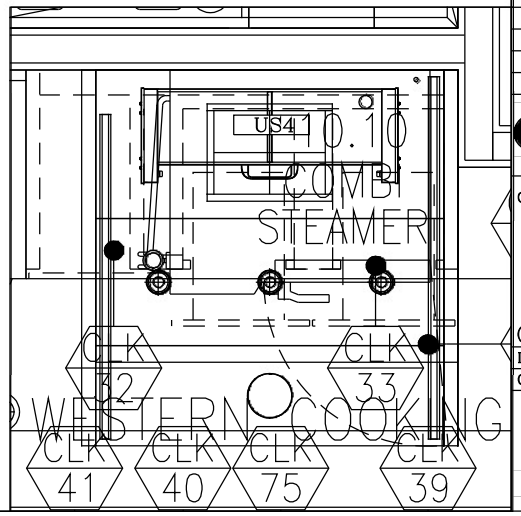

Model/型号	UVI	REVISION/修订	01
Dwg No./图纸编号: P000156120-20-UVI-HMC-CLK-34			

Dimension/外形尺寸		
L (mm)	W (mm)	H (mm)
1350	1350	400/555

No. of Modules/分段数量				1
Material/材料				
Stainless Steel 304/不锈钢304				*
1.0 mm	*	1.2 mm		
Filters/油网				
1a	KSA Filters/KSA 高效油网			*
1b	Mesh Filters/网孔油网			*
1c	FC Combi Filters/FC 联合油网			
Lightings/灯具				
2	LED T5 Light 2 x 6.5 LED短灯			
2	LED T5 Light 2 x 13 LED长灯			
2	LED Spot Light/LED 筒灯 2700K			*
2	Roof Mounted/顶面安装			*
2	Supply Plenum Mounted/新风斜面安装			
Exhaust Spigots/排风接口				
3	400 x 300	*	500 x 300	
3	600 x 300		750 x 300	
3	With Damper/带阀门			*
Supply Spigots/新风接口				
4	SP: 250mm		CJ: 160mm	
4	With Damper/带阀门			
Capture Jet Fan/风机				
5	Built In/内置			*
5	External Fan Box/外接			
Type of Canopy Drain/集油选择				
6	Collecting Vessel/集油槽			
6	Drain Tap/油阀塞	*	Drain Pipe/排水管	
7	Hangging Channel/槽钢和扣垫			*
8	Measurement TAB/风压测量孔			*
9	Cover Board/天花及烟罩之间的盖板			
10	Infill Panel/填充面板			
UVC System/UV 系统				
11	UVR 4S *	UVR 6S	UVR 8S	
11	UVR 4L	UVR 6L	UVR 8L	
UV Console/UV 控制面板				
12	Built In/内置 *	External/外置		
12	Touch Screen/控制触摸屏			
13	M.A.R.V.E.L./智能变频系统			
14	LED Logo			
15	Water Collection Structure/ 集水翻边			
16	Sewage Lift Pump/ 污水上排			

Customer Approval/客户确认:

(Date/日期):

Drawn By	Vicky	Date	2022.09.05
Check By	-	Date	-

Halton

Halton Ventilation Shanghai Co.,Ltd.