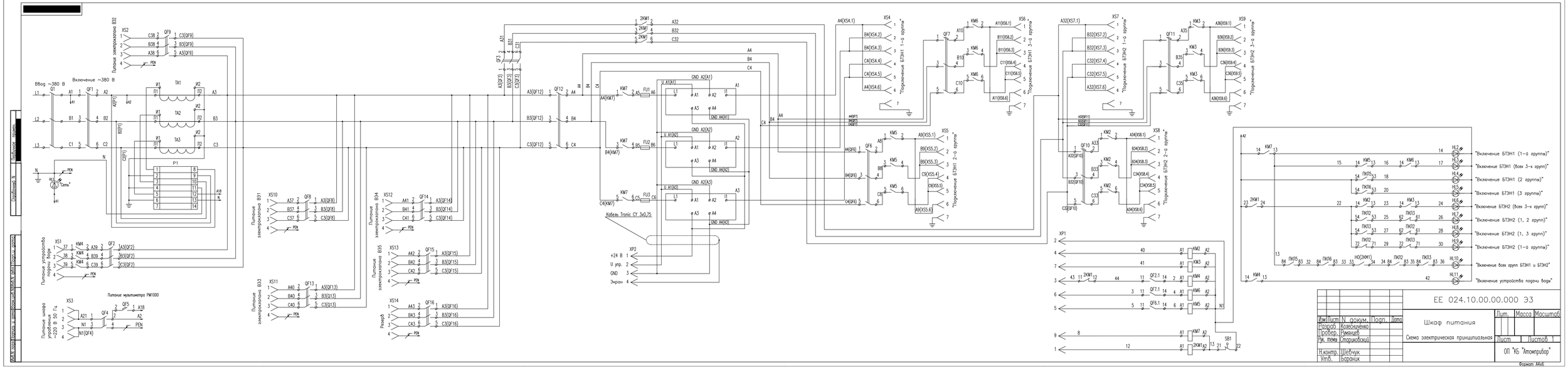

Изм.	Лист	N докум.	Подп.	Дата	ЕЕ 024.10.00.00.000 ЭЗ		
Разраб.		Колесниченко			Шкаф питания	Лит.	Масса / Масштаб
Пров.		Пименов			Схема электрическая принципиальная	Лист	Листов 1
Гл. техн.		Сторчиковский				ОП "КБ "Атомприбор"	
Н.контр.		Шевчук					
Утв.		Борисик					

Формат А4х6