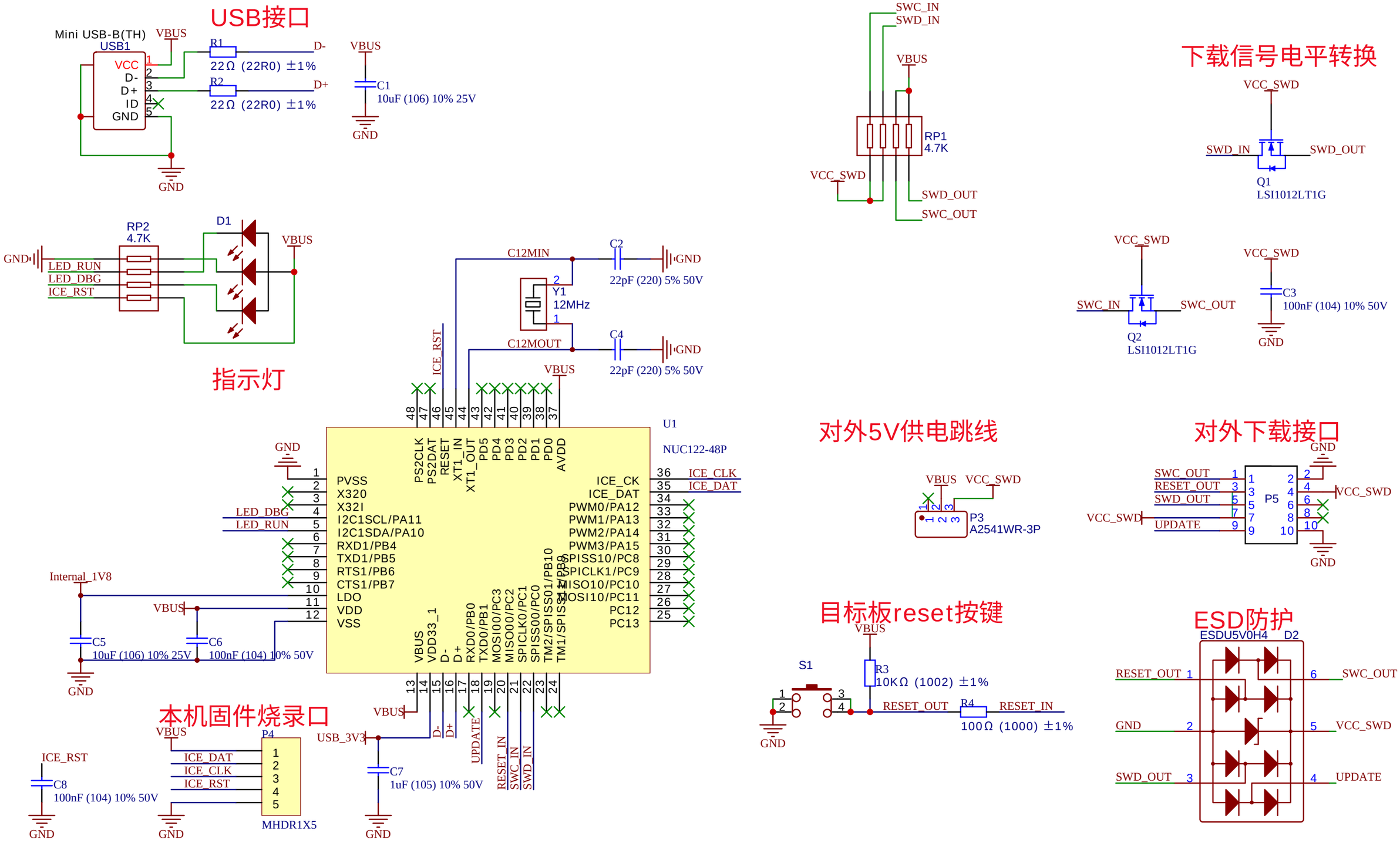

TITLE: LGT Mini Box	REV: 3.2
立创EDA	Company: person
	Sheet: 1/1
	Date: 2019-09-30 Drawn By: aytc100