(19)中华人民共和国国家知识产权局

(12)发明专利申请

(10)申请公布号 CN 109436325 A
(43)申请公布日 2019.03.08

(21)申请号 201811344945.X

(22)申请日 2018.11.05

(71)申请人 李玉强
地址 641000 四川省内江市市中区汉晨路420号

(72)发明人 李玉强

(51)Int.Cl.
B64C 39/02(2006.01)

权利要求书1页 说明书1页 附图1页

(54)发明名称

低空载人连衣飞行器

(57)摘要

一种能在低空自由飞翔的低空载人连衣飞行器，公知所有低空飞行器的结构造型各异，但还没有像衣服裤子一样穿起就能起飞降落的飞行器，将衣服裤子设为一体，衣服是短袖，裤子是短裤脚大腿的一半长，短裤脚是靠粘粘相互粘贴固定以满足人腿的大小舒适为宜，在衣服背上固定一块轻质材料安装多个涵道壁电风机为上升和前飞动力，涵道壁电风机若垂直状可升高降落，若倾斜就向前飞，在腰间两侧设有蓄电池，开关和调节钮随电线至到手掌固定，可在平地山坡树林楼顶阳台任意起飞降落，不飞时就脱下挂在阳台墙壁上便宜收拾停放，结构造型简单实用，能圆人的低空飞行梦。

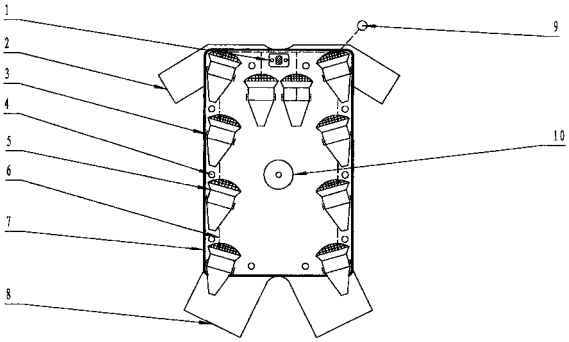

CN 109436325 A

1.一种能在低空自由飞翔的低空载人连衣飞行器，其特征是；1；左右转向机托脚，2；上衣短袖，3；助推器托脚，4；轻质材料板与上衣固定孔，5；涵道壁电风机助推器，6；控制连杆线，7；轻质材料板，8；可调大小短裤脚，9；掌中控制柄，10；升降慢进风机，11；助推器垂直限位柱，12；助推器调节件，13；左右转向风机，14；助推器倾斜状向前飞，15；安全防撞防护网罩相互连接组成。

低空载人连衣飞行器

所属技术领域

[0001] 本发明涉及低空飞行的低空载人连衣飞行器，属低空飞行器类领域。

背景技术

[0002] 目前，公知所有低空飞行器的结构造型各异，但还没有像衣服裤子一样穿起就能起飞降落的飞行器，本发明是这样创新的。

发明内容

[0003] 本发明解决其技术问题所采用的技术方案是；将衣服裤子设为一体，衣服是短袖，裤子是短裤脚大腿的一半长，短裤脚是靠粘粘相互粘贴固定以满足人腿的大小舒适为宜，在衣服背上固定一块轻质材料安装多个涵道壁电风机为上升和前飞动力，涵道壁电风机若垂直状可升高降落，若倾斜就向前飞，都由掌中柄控制，在腰间两侧设有蓄电池，开关和调节钮随电线至到手掌固定，可在平地山坡树林楼顶阳台任意起飞降落，不飞时就脱下挂在阳台墙壁上便宜收拾停放，这只适宜在不冷天气飞行代步。

[0004] 本发明的有益效果是；结构造型简单实用，能圆人的低空飞行梦。

附图说明

[0005] 下面结合附图和实施例，对本发明作进一步说明；

[0006] 图1是本发明的后视结构示意图。

[0007] 图2是本发明的侧视结构示意图。

[0008] 图1中；1；左右转向机托脚，2；上衣短袖，3；助推器托脚，4；轻质材料板与上衣固定孔，5；涵道壁电风机助推器，6；控制连杆线，7；轻质材料板，8；可调大小短裤脚，9；掌中控制柄，10；升降慢进风机。

[0009] 图2中；11；助推器垂直限位柱，12；助推器调节件，13；左右转向风机，14；助推器倾斜状向前飞，15；安全防撞防护网罩。

具体实施方案

[0010] 首先做好轻质材料板(7)轻质材料板与上衣固定孔(4)助推器托脚(3)左右转向机托脚(1)根据上衣短袖(2)可调大小短裤脚(8)的上衣背面在轻质材料板与上衣固定孔(4)上固定，再安装涵道壁电风机助推器(5)安全防撞防护网罩(15)助推器垂直限位柱(11)助推器调节件(12)控制连杆线(6)至掌中控制柄(9)，装上左右转向风机(13)经检查合格后就穿上接通蓄电池电源就可试飞，若向前飞就操作掌中控制柄(9)升降慢进风机(10)控制连杆线(6)助推器调节件(12)就将涵道壁电风机助推器(5)顶上助推器倾斜状向前飞(14)相互连接组成。

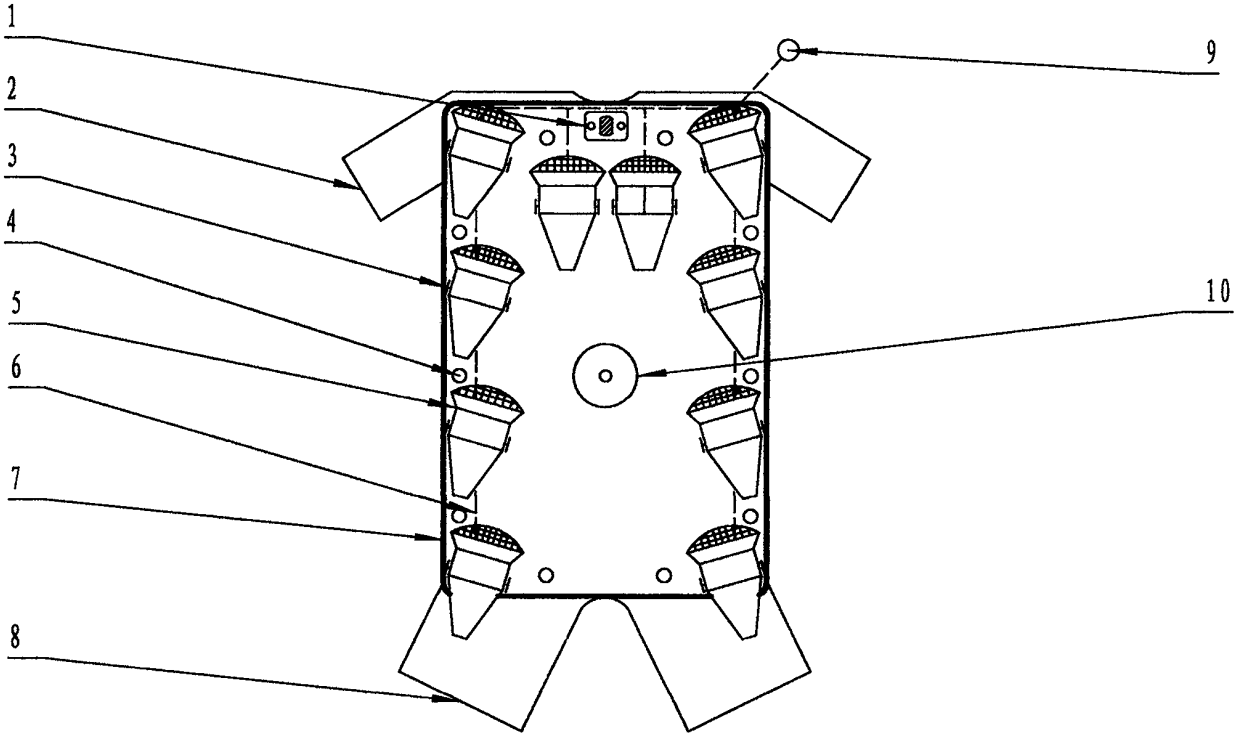

图1

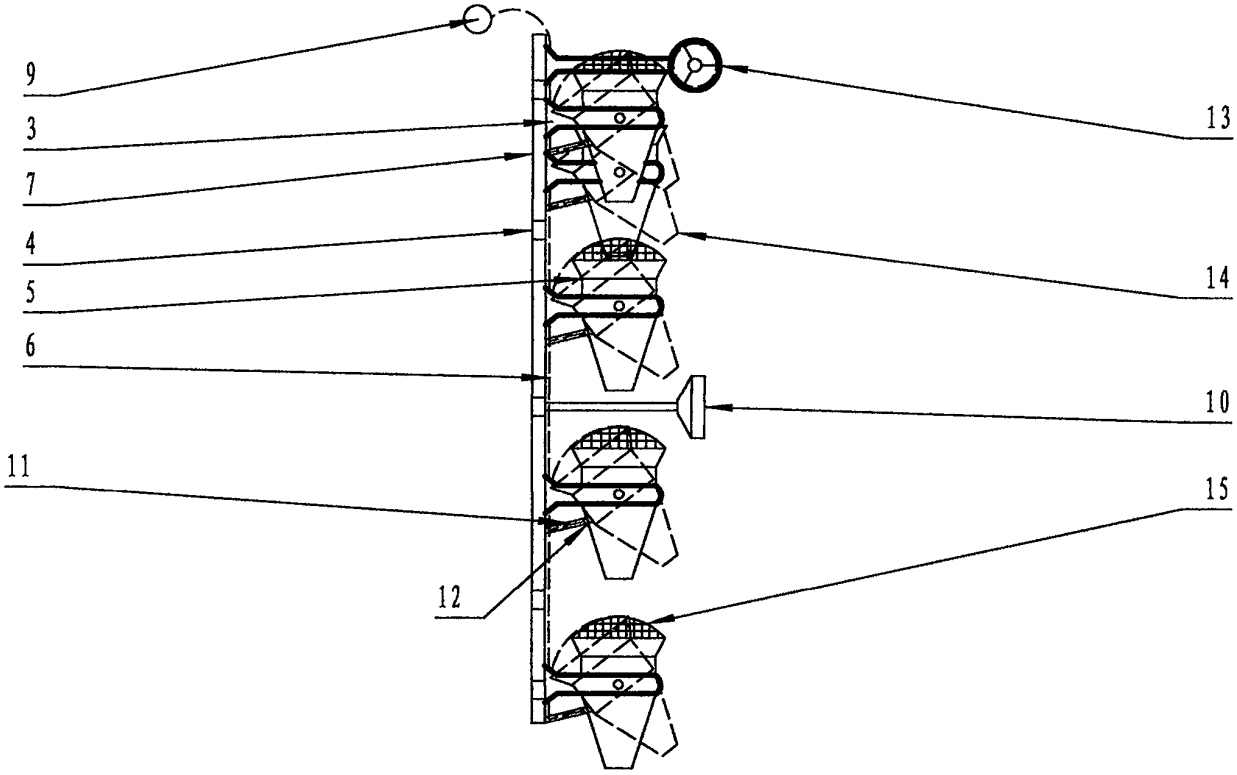

图2