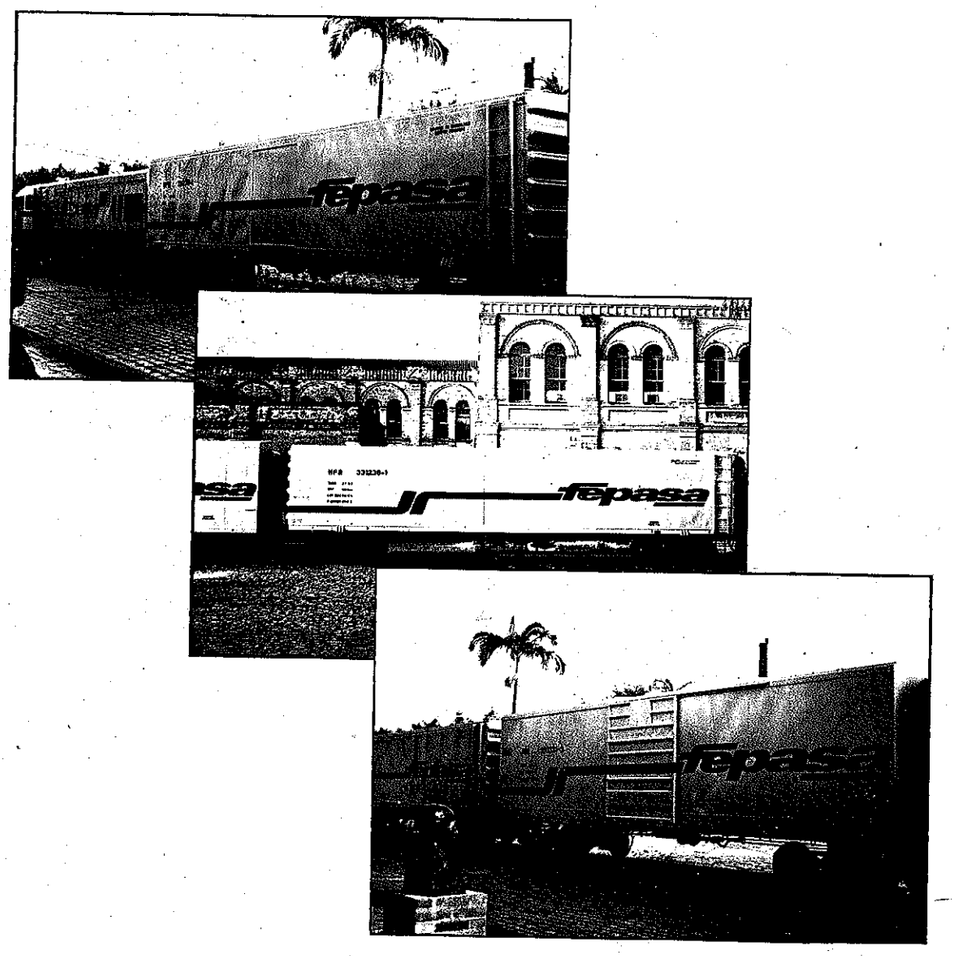

fepasa
Ferrovia Paulista S.A.

Características Técnicas de Vagões

BITOLA DE 1,00 m

SUPERINTENDÊNCIA DE MANUTENÇÃO OPERACIONAL

DEPARTAMENTO DE ENGENHARIA MECÂNICA

Edição 1.997

FEPASA	ÍNDICE GERAL CARACTERÍSTICAS DE VAGÕES DE TRÁFEGO REMUNERADO BITOLA DE 1,00m	DATA 24/07/84 FOLHA 1 de 10

SEÇÃO I

TIPO	COD.	SUB TIPO	QUANT.	FOLHA
FECHADO	FR	Convencional, caixa metálica, com revestimento.	434	2 de 10
	FS	Convencional, caixa metálica, sem revestimento.	616	
	FE	Com escotilhas.	167	
	FH	Com escotilhas e tremonhas.	1517	3 de 10
	FL	Com laterais corrediças - ALL DOOR.	225	
	FB	Com escotilhas, portas basculante, fundo em lombo de camelo	56	
	FC	Com escotilhas e porta na cabeceira "A"	31	
	FA	Com escotilhas e porta nas cabeceiras	01	

SEÇÃO II

TIPO	COD.	SUB TIPO	QUANT.	FOLHA
GÔNDOLA	GF	Com bordas fixas e fundo móvel - DROP BOTTOM.	518	5 de 10
	GT	Com bordas tombantes.	436	
	GH	Com bordas basculante, fundo em lombo de camelo.	524	
	GD	Com fundo fixo, para descarga em "CAR-DUMPER"	02	

SEÇÃO III

TIPO	COD	SUB TIPO	QUANT.	FOLHA
HOPPER	HF	Fechado convencional.	501	6 de 10
	HE	Tanque - CENTER FLOW - proteção anti corrosiva.	12	
	HT	Tanque - CENTER FLOW - convencional.	338	

SEÇÃO V

TIPO	COD.	SUB TIPO	QUANT.	FOLHA
PLATAFORMA	PM	Convencional, piso de madeira.	293	8 de 10
	PD	Convencional, com dispositivo para containers.	300	
	PR	Com estrado rebaixado.	9	
	PH	Com caixa telescópica	87	
	PE	Convencional, piso metálico.	254	9 de 10

SEÇÃO VI

TIPO	COD.	SUB TIPO	QUANT.	FOLHA
TANQUE	TC	Convencional.	522	10 de 10
	TS	Com serpentina para aquecimento.	358	
	TP	Para produtos pulverulentos	190	

FEPASA	SEÇÃO I CARACTERÍSTICAS DE VAGÕES DE TRÁFEGO REMUNERADO BITOLA DE 1,00m	DATA 24/07/84 FOLHA 2 de 10

-FECHADO-

Sub tipo : Convencional, caixa metálica com revestimento

CODIFICAÇÃO ANTIGA	CODIFICAÇÃO ATUAL	DESENHO
112001 a 112200	FRC 300100 a 300298	715742-8
212201 a 212682	FRC 300300 a 300753	715743-6
212683 a 212777	FRC 300800 a 300892	715744-4
212778 a 212822	FRC 300900 a 300941	715745-2
212824 a 212919	FRC 301000 a 301085	715746-1
212920 a 213123	FRC 301100 a 301293	715747-9
213124 a 213574	FRC 301300 a 301735	715748-7

Sub tipo : Convencional, caixa metálica sem revestimento

CODIFICAÇÃO ANTIGA	CODIFICAÇÃO ATUAL	DESENHO
112001 a 112200	FSC 300100 a 300298	715742-8
212201 a 212682	FSC 300300 a 300753	715743-6
212683 a 212777	FSC 300800 a 300892	715744-4
212778 a 212822	FSC 300900 a 300941	715745-2
212824 a 212919	FSC 301000 a 301085	715746-1
212920 a 213123	FSC 301100 a 301293	715747-9
213124 a 213574	FSC 301300 a 301735	715748-7
114067 a 114359	FSC 301800 a 301946	715749-5
114033	FSC 301948	
114360 a 114605	FSC 302000 a 302141	715750-9
214294 a 215404	FSC 302200 a 302763	715751-7
215504 a 215663	FSC 302800 a 302900	715752-5
215948 a 215952	FSC 302903 a 302908	715753-3
214001 a 214293	FSC 303000 a 303292	715754-1
FEC 303632	FSC 303632	
(várias séries)	FSC 343350 a 343366	715755-0
" "	" " "	715756-8
" "	" " "	715757-6
215439 a 215461	FSC 343485 a 343487	
215921 a 215961	FSC 343488 a 343489	
215423	FSC 343491	
215962 a 215999	FSC 343492 a 343493	
216028 a 216060	FSC 343494 a 343496	
215454	FSC 343497	
122014 a 122028	FSC 343498 a 343499	715758-4
714503 a 714543	FSC 353300 a 353345	715759-2
715499 a 715997	FSC 353901 a 354345	715760-6

Sub tipo: Com escotilhas

CODIFICAÇÃO ANTIGA	CODIFICAÇÃO ATUAL	DESENHO
214583	FEC 302483	
214001 a 214293	FEC 303000 a 303292	715761-4
222001 a 222100	FEC 303400 a 303496	715762-2
222101 a 222350	FEC 303500 a 303690	715763-1
222351 a 223023	FEC 303700 a 303980	715764-9
223028 a 223148	FEC 304000 a 304064	715765-7
223226 a 223430	FEC 304100 a 304190	715766-5
223501 a 223600	FEC 304200 a 304235	715767-3
223603 a 223895	FEC 304300 a 304425	715768-1
" "	" " "	715769-0

FEPASA	SEÇÃO I CARACTERÍSTICAS DE VAGÕES DE TRÁFEGO REMUNERADO BITOLA DE 1,00m	DATA 24/ 07 /84 FOLHA 3 de 10

-FECHADO-

Sub tipo : Com escotilhas e tremonhas

CODIFICAÇÃO ANTIGA	CODIFICAÇÃO ATUAL	DESENHO
214294 a 215404	FHC 302200 a 302763	
214001 a 214293	FHC 303000 a 303292	715770-3
222001 a 222100	FHC 303400 a 303496	715771-1
222101 a 222350	FHC 303500 a 303689	715772-0
222351 a 223023	FHC 303700 a 303980	715773-8
223028 a 223430	FHC 304000 a 304190	715774-6
223501 a 223600	FHC 304200 a 304235	715775-4
223601 a 223900	FHC 304300 a 304425	715776-2
	"	
223523	FHC 341881	715778-9
324001 a 324150	FHD 304700 a 304849	715779-7
324151 a 324300	FHD 304900 a 305049	715780-1
324301 a 324800	FHD 305100 a 305599	715781-9
324801 a 325150	FHD 305600 a 305949	715782-7
325151 a 325300	FHD 306000 a 306149	715783-5

Sub tipo : Com laterais corrediças - ALL DOOR

CODIFICAÇÃO ANTIGA	CODIFICAÇÃO ATUAL	DESENHO
332001 a 332075	FLD 309700 a 309774	715784-3
332076 a 332115	FLD 309800 a 309839	715785-1
332501 a 332610	FLD 310900 a 311009	715786-0

Sub tipo : Com escotilhas, portas basculantes, fundo em lombo de camelo

CODIFICAÇÃO ANTIGA	CODIFICAÇÃO ATUAL	DESENHO
322001 a 322056	FBD 312400 a 312455	715787-8

Sub tipo : Com escotilhas e porta na cabeceira "A"

CODIFICAÇÃO ANTIGA	CODIFICAÇÃO ATUAL	DESENHO
	FCC 303936-6	718751-3

Sub tipo: Com escotilhas e porta nas cabeceiras

CODIFICAÇÃO ANTIGA	CODIFICAÇÃO ATUAL	DESENHO
	FAC 303927-7	718752-1

FECHADO

DATA	REVISÃO	Nº	DESENHISTA	APROV.
19-03-96	ATUALIZAÇÃO	B	ADILSON	

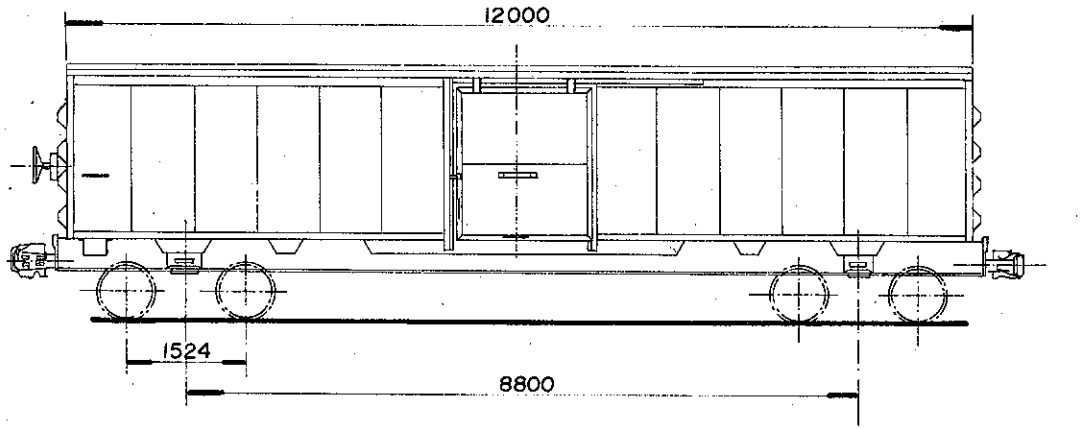

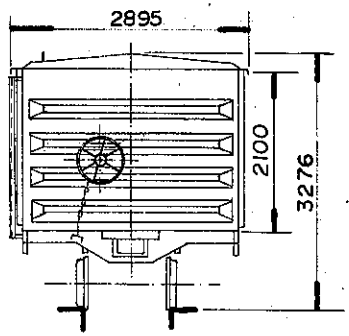

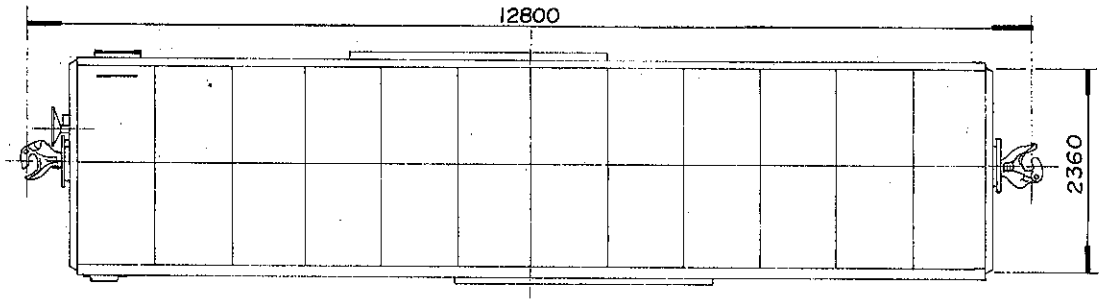

DADOS DE CONSTRUÇÃO

FABRICANTE FNV PROCEDÊNCIA BRASIL
ANO 1957 DISPOSIÇÃO GERAL DES. NÃO TEM

INFRAESTRUTURA

ESTRADO AÇO CARBONO PISO MADEIRA (VER OBS)
VIGA CENTRAL U - 12" x 3" x 3/8" ÁREA 22,8 POL²
ABERTURA ENTRE VIGAS 327 mm VIGA CAB. L-5" x 3.1/2" x 1/4"
VIGA LATERAL L- 5" x 3.1/2" x 1/4"
SISTEMA DE DESCARGA 2 PORTAS LATERAIS

SUPERESTRUTURA

CAIXA AÇO CARBONO VOLUME ÚTIL 59,4 m³
PÉS DIREITO INTERNO COBERTURA AÇO CARBONO
REV. INTERNO MADEIRA (VER OBS) QUANT. ESCOTILHA N. TEM
TAMPA DA ESCOTILHA NÃO TEM COMPARTIMENTOS 01
SISTEMA DE PORTAS LATERAIS DE CORRER

ENGATE

TIPO ALLIANCE UNIT RADIAL 5.3/4" x 7" DES. 1591 COBRASMA
OPERAÇÃO ROTATIVA INFERIOR

APARELHO DE CHOQUE E TRAÇÃO

TIPO PEERLESS DES. 100/904-2
BRAÇADEIRA NÃO TEM DES. NÃO TEM

TRUQUE

TIPO RIDE CONTROL PESO 3320 Kg
CONJUNTO DES. NÃO TEM
MANCAIS ROLAMENTO TIPO RBU
SAPATA FENÓLICA DES. 715684-7
ALAVANCA VERTICAL DES. 714978-6
TRAVESSA DE FREIO TIPO UNIT

RODAS

TIPO D-29 DES. 718727-1

EIXOS

MANGA 5" x 9" DES. 718155-8

FREIO FERROVIÁRIO

DISPOSIÇÃO GERAL DES. NÃO TEM
MARCA WESTINGHOUSE DES. NÃO TEM
VÁLVULA DE CONTROLE AB
DISPOSITIVO VAZIO / CARREG. NÃO TEM
CILINDRO 10" x 12" QUANT. 01
RESERVATÓRIO COMBINADO QUANT. 01
AJUSTADOR DE FOLGA DHII-D ou D-112-D
DIAGRAMA DE FREIO DES. 100/905-170

FREIO MANUAL

TIPO NON SPIN DES. 677115-7

DADOS ESPECÍFICOS

PINTURA ESPECIAL NÃO TEM

ESPECIAL P/ TRANSBORDO NÃO TEM
SUPORTE P/ TRACIONAMENTO NÃO TEM
APOIO P/ MACACO SIM
OBS.: O VAGÃO ORIGINAL É FRC (COM REVESTIMENTO) PORÉM ESTÃO SENDO TRANSFORMADOS EM FSC (SEM REVESTIMENTO)

DADOS GERAIS

BITOLA 1,00 m
TIPO FECHADO
SUB. TIPO CONVENCIONAL COM REVESTIM.
SÉRIE FRC 300100
TARA 14,4 t
LOTAÇÃO MÁX. * 42,0 t
PESO BRUTO 64,5 t
QUANTIDADE 70

ARQUIVAMENTO	MÓDULO I	MÓDULO II
S S 0 1 1 6 0 1 8	1 F F R K 0 0 B	7 1 5 7 4 2 8

	NOME	CHEFE DA DIVISÃO	Arquivo
S.Técnica			Nº do arm.
Desenho			Nº da gav.
Copiado			Nº da div.
CHEFE S. TÉCNICA		CHEFE DA COORD. TÉCNICA	

FEPASA
GERÊNCIA
PROJETOS MECÂNICOS

Data 25-04-80
Escala 1:100

CARACTERÍSTICAS DE VAGÕES

Em substituição
A-180368-9
100/900-58

Origem SOROCABA

DATA	REVISÃO	Nº	DESENHISTA	APROV.
20-03-96	ATUALIZAÇÃO	B	ADILSON	

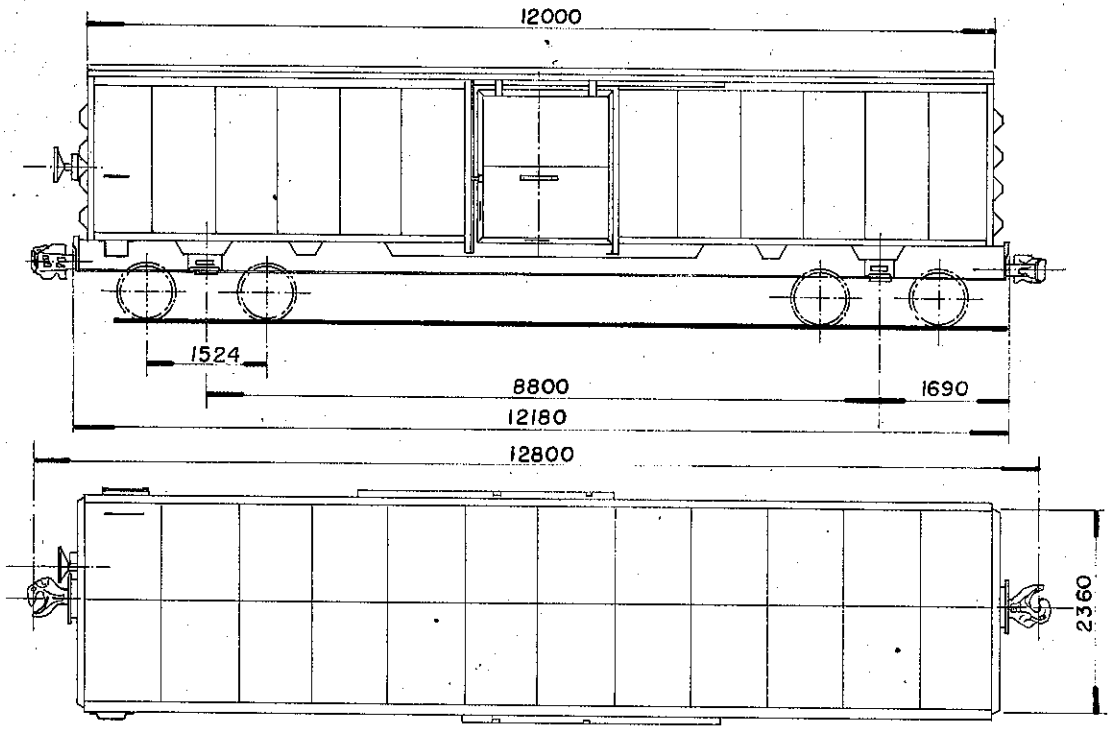

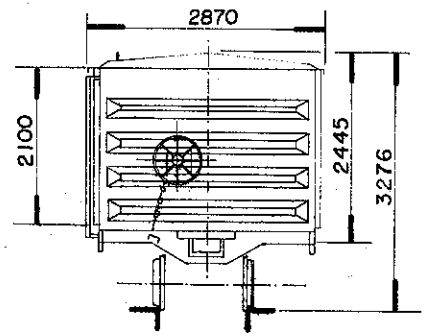

DADOS DE CONSTRUÇÃO

FABRICANTE FNV PROCEDÊNCIA BRASIL
ANO 1957 DISPOSIÇÃO GERAL DES. NÃO TEM

INFRAESTRUTURA

ESTRADO AÇO CARBONO PISO MADEIRA (VER OBS)
VIGA CENTRAL U- 12" x 3" x 3/8" ÁREA 24,1 POL²
ABERTURA ENTRE VIGAS 327 mm VIGA CAB. L- 4" x 4" x 1/2"
VIGA LATERAL: 5" x 3.1/2" x 1/2"
SISTEMA DE DESCARGA 2 PORTAS LATERAIS

SUPERESTRUTURA

CAIXA AÇO CARBONO VOLUME ÚTIL 59,4 m³
PÉS DIREITO INTERNO COBERTURA AÇO CARBONO
REV. INTERNO MADEIRA (VER OBS) QUANT. ESCOTILHA NÃO TEM
TAMPA DA ESCOTILHA NÃO TEM COMPARTIMENTOS 01
SISTEMA DE PORTAS LATERAIS DE CORRER

ENGATE

TIPO ALLIANCE UNIT RADIAL 5.3/4" x 7" DES. 1591 COBRASMA
OPERAÇÃO ROTATIVA INFERIOR

APARELHO DE CHOQUE E TRAÇÃO

TIPO PEERLESS DES. 100/904-2
BRAÇADEIRA NÃO TEM DES. NÃO TEM

TRUQUE

TIPO RIDE CONTROL PESO 3.320 Kg
CONJUNTO DES. NÃO TEM
MANCAIS ROLAMENTO TIPO RBU
SAPATA FENÓLICA DES. 715684-7
ALAVANCA VERTICAL DES. 714978-6
TRAVESSA DE FREIO TIPO UNIT

RODAS

TIPO D-29 DES. 718727-1

EIXOS

MANGA 5" x 9" DES. 718155-8

FREIO FERROVIÁRIO

DISPOSIÇÃO GERAL DES. NÃO TEM
MARCA WESTINGHOUSE DES. NÃO TEM
VÁLVULA DE CONTROLE AB
DISPOSITIVO VAZIO / CARREG. NÃO TEM
CILINDRO 10" x 12" QUANT. 01
RESERVATÓRIO COMBINADO QUANT. 01
AJUSTADOR DE FOLGA D-111-D ou D-112-D
DIAGRAMA DE FREIO DES. 71/605-228A

FREIO MANUAL

TIPO NON SPIN DES. 677115-7

DADOS ESPECÍFICOS

PINTURA ESPECIAL NÃO TEM
ESPECIAL P/ TRANSBORDO NÃO TEM
SUPORTE P/ TRACIONAMENTO NÃO TEM
APOIO P/ MACACO NÃO TEM
OBS: O VAGÃO ORIGINAL É FRC (COM REVESTIMENTO) POREM ESTÃO SENDO TRANSFORMADOS EM FSC (SEM REVESTIMENTO)

DADOS GERAIS

BITOLA 1,00 m
TIPO FECHADO
SUB. TIPO CONVENCIONAL COM REVESTIM.
SÉRIE FRC 300300
TARA 15,4 t
LOTAÇÃO MÁX. * 42,0 t
PESO BRUTO 64,5 t
QUANTIDADE 110

ARQUIVAMENTO	MÓDULO I	MÓDULO II
S S 0 1 1 6 0 1 9	1 F F R K 0 0 8	7 1 5 7 4 3 6

S.Técnica	NOME	CHEFE DA DIVISÃO	Arquivo
Desenho			Nº do arm.
Copiado		CHEFE DA COORD. TÉCNICA	Nº da gav.
CHEFE S.TÉCNICA			Nº da dav.

FEPASA
GERÊNCIA
PROJETOS MECÂNICOS

Data 25-04-80
Escala 1:100

CARACTERÍSTICAS DE VAGÕES

Em substituição
A-180369-7
100/900-61

Origem SOROCABA

DATA	REVISÃO	Nº	DESENHISTA	APROV.
19-03-96	ATUALIZAÇÃO	B	ADILSON	

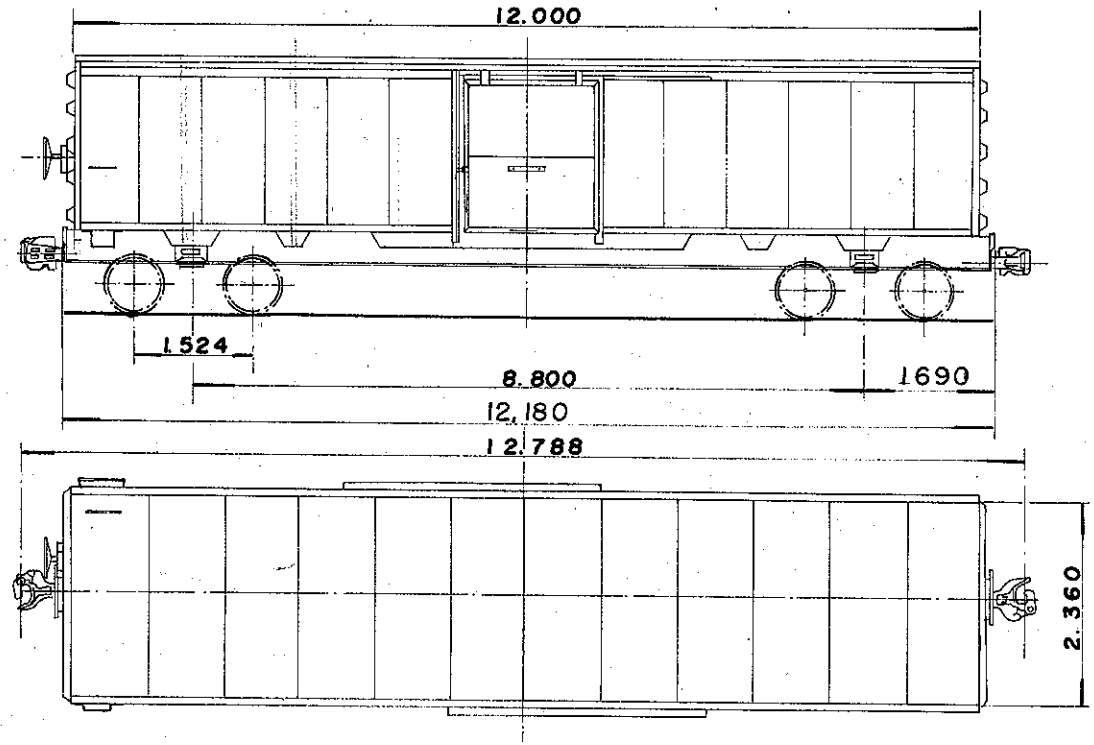

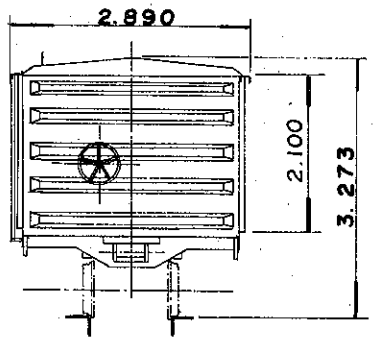

DADOS DE CONSTRUÇÃO

FABRICANTE COBRASMA PROCEDÊNCIA BRASIL
ANO 1958 DISPOSIÇÃO GERAL DES. NÃO TEM

INFRAESTRUTURA

ESTRADO AÇO CARBONO PISO MADEIRA-VER OBS
VIGA CENTRAL U-12" x 3" x 3/8" ÁREA 19,3 POL²
ABERTURA ENTRE VIGAS 327 mm VIGA CAB. L-5"x3.1/2"x1/4"
VIGA LATERAL L-5" x 3.1/2" x 1/4"
SISTEMA DE DESCARGA 2 PORTAS LATERAIS

SUPERESTRUTURA

CAIXA AÇO CARBONO VOLUME ÚTIL 59,4 m³
PÉS DIREITO INTERNO COBERTURA AÇO CARBONO
REV. INTERNO MADEIRA (VER OBS) QUANT. ESCOTILHA N. TEM
TAMPA DA ESCOTILHA NÃO TEM COMPARTIMENTOS 01
SISTEMA DE PORTAS LATERAIS DE CORRER

ENGATE

TIPO ALLIANCE UNIT RADIAL 5.3/4"x 7" DES. 1591 COBRASMA
OPERAÇÃO ROTATIVA INFERIOR

APARELHO DE CHOQUE E TRAÇÃO

TIPO PEERLESS DES. 100/904-2
BRAÇADEIRA NÃO TEM DES. NÃO TEM

TRUQUE

TIPO RIDE CONTROL PESO 3.320 Kg
CONJUNTO DES. NÃO TEM
MANCAIS ROLAMENTO TIPO RBU
SAPATA FENÓLICA DES. 715684-7
ALAVANCA VERTICAL DES. 714978-6
TRAVESSA DE FREIO TIPO UNIT

RODAS

TIPO D-29 DES. 718727-1

EIXOS

MANGA 5" x 9" DES. 718155-8

FREIO FERROVIÁRIO

DISPOSIÇÃO GERAL DES. NÃO TEM
MARCA WESTINGHOUSE DES. NÃO TEM
VÁLVULA DE CONTROLE AB
DISPOSITIVO VAZIO / CARREG. NÃO TEM
CILINDRO 10" x 12" QUANT. 01
RESERVATÓRIO COMBINADO QUANT. 01
AJUSTADOR DE FOLGA D-111-D ou D-112-D
DIAGRAMA DE FREIO DES. 71/605-224

FREIO MANUAL

TIPO NON SPIN DES. 677115-7

DADOS ESPECÍFICOS

PINTURA ESPECIAL NÃO TEM
ESPECIAL P/ TRANSBORDO NÃO TEM
SUPORTE P/ TRACIONAMENTO NÃO TEM
APOIO P/ MACACO NÃO TEM
OBS.: O VAGÃO ORIGINAL É FRC (COM REVEST.) PORÉM ESTÃO SENDO TRANSFORMADOS EM FSC (SEM REVEST.).

DADOS GERAIS

BITOLA 1,00 m
TIPO FECHADO
SUB. TIPO CONVENCIONAL C/ REVESTIMENTO
SÉRIE FRC 300800
TARA 14,5 t
LOTAÇÃO MÁX. *42,0 t
PESO BRUTO 64,5 t
QUANTIDADE 39

ARQUIVAMENTO	MÓDULO I	MÓDULO II
SS01160 20	1FFRK00B	715744 4

S.Técnico	NOME	CHEFE DA DIVISÃO	Arquivo
Desenho			Nº do arm.
Copiado		CHEFE DA COORD. TÉCNICA	Nº da gav.
CHEFE S. TÉCNICA			Nº da div.

FEPASA GERÊNCIA PROJETOS MECÂNICOS

Data 25-03-80

Escala 1:100

CARACTERÍSTICAS DE VAGÕES

Em substituição
A-180327-1
100/900-62

Origem SOROCABA

DATA	REVISÃO	Nº	DESENHISTA	APROV.
19-03-96	ATUALIZAÇÃO	B	ADILSON	

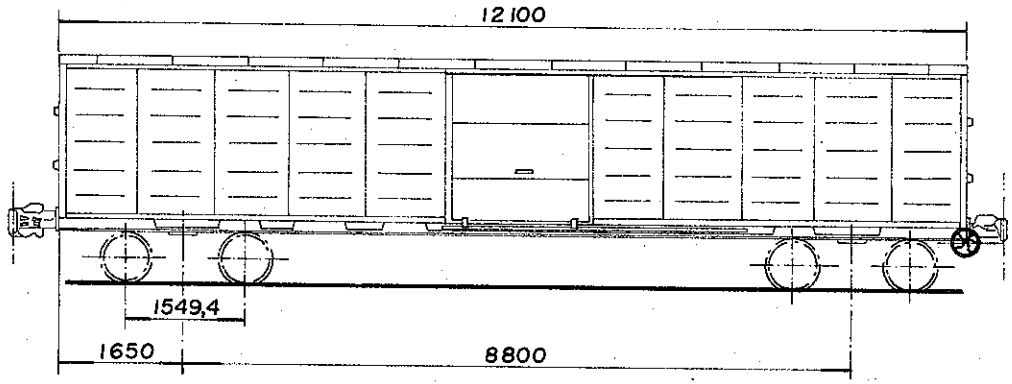

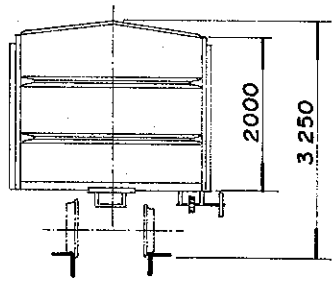

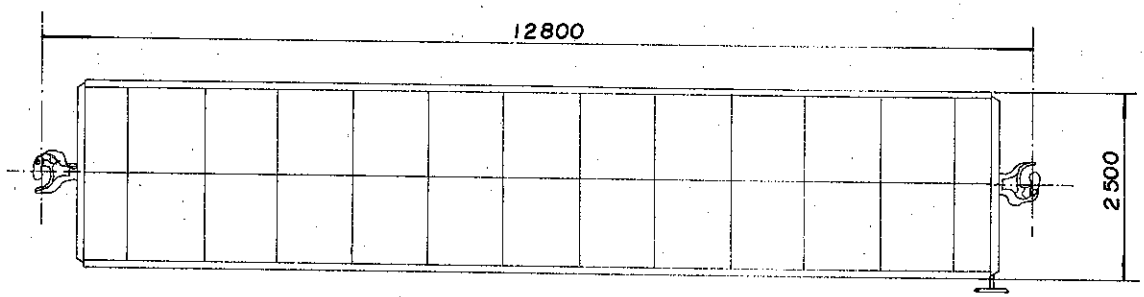

DADOS DE CONSTRUÇÃO

FABRICANTE SANTA MATILDE PROCEDÊNCIA BRASIL
ANO IGNORADO DISPOSIÇÃO GERAL DES. NÃO TEM

INFRAESTRUTURA

ESTRADO AÇO CARBONO PISO MADEIRA (VER OBS)
VIGA CENTRAL U-12" x 3.1/4" x 1/2" ÁREA 17,5 POL²
ABERTURA ENTRE VIGAS 327 mm VIGA CAB. L-5" x 3.1/2" x 3/8"
VIGA LATERAL L- 5" x 3.1/2" x 3/8"
SISTEMA DE DESCARGA 2 PORTAS LATERAIS

SUPERESTRUTURA

CAIXA AÇO CARBONO VOLUME ÚTIL 59,1 m³
PÉS DIREITO INTERNO COBERTURA AÇO CARBONO
REV. INTERNO MADEIRA (VER OBS) QUANT. ESCOTILHA NÃO TEM
TAMPA DA ESCOTILHA NÃO TEM COMPARTIMENTOS 01
SISTEMA DE PORTAS LATERAIS DE CORRER

ENGATE

TIPO ALLIANCE UNIT RADIAL 5.3/4" x 7" DES. 1591 COBRASMA
OPERAÇÃO ROTATIVA INFERIOR

APARELHO DE CHOQUE E TRAÇÃO

TIPO PEERLESS DES. 100/904-2
BRAÇADEIRA NÃO TEM DES. NÃO TEM

TRUQUE

TIPO SELF ALIGNING PESO 2745 Kg
CONJUNTO DES NÃO TEM
MANCAIS FRICÇÃO TIPO NÃO TEM
SAPATA FENÓLICA DES 715684-7
ALAVANCA INCLINADA DES 714980-8
TRAVESSA DE FREIO TIPO I

RODAS

TIPO D-29 DES 718727-1

EIXOS

MANGA 5" x 9" DES. 718155-8

FREIO FERROVIÁRIO

DISPOSIÇÃO GERAL DES. NÃO TEM
MARCA WESTINGHOUSE DES. NÃO TEM
VÁLVULA DE CONTROLE AB
DISPOSITIVO VAZIO / CARREG. NÃO TEM
CILINDRO 10" x 12" QUANT. 01
RESERVATÓRIO COMBINADO QUANT. 01
AJUSTADOR DE FOLGA D-111-D ou D-112-D
DIAGRAMA DE FREIO DES 71/605-234

FREIO MANUAL

TIPO HORIZONTAL DES. 71/605-239A

DADOS ESPECÍFICOS

PINTURA ESPECIAL NÃO TEM
ESPECIAL P/ TRANSBORDO NÃO TEM
SUPORTE P/ TRACIONAMENTO NÃO TEM
APOIO P/ MACACO NÃO TEM
OBS. O VAGÃO ORIGINAL É FRC (COM REVESTIMENTO) POREM ESTÃO SENDO TRANSFORMADO EM FSC (SEM REVESTIMENTO)

DADOS GERAIS

BITOLA 1,00 m
TIPO FECHADO
SUB TIPO CONVENCIONAL C/ REVESTIMENTO
SÉRIE FRC 300900
TARA 15,4 t
LOTAÇÃO MÁX. * 42,0 t
PESO BRUTO 64,5 t
QUANTIDADE 02

ARQUIVAMENTO	MÓDULO I	MÓDULO II
S S 0 1 1 6 0 2 1	1 F F R K 0 0 B	7 1 5 7 4 5 2

	NOME	
S.Técnica		CHEFE DA DIVISÃO
Desenho		
Copiado		
CHEFE S.TÉCNICA		CHEFE DA COORD.TÉCNICA

Arquivo
Nº do arm.
Nº do gav.
Nº do div.

FEPASA
GERÊNCIA
PROJETOS MECÂNICOS

Data 30-6-80
Escala 1:100

CARACTERÍSTICAS DE VAGÕES

Em Substituição
A-180485-5
100/900-85

Origem SOROCABA

DATA	REVISÃO	Nº	DESENHISTA	APROV.
19-03-96	ATUALIZAÇÃO	B	ADILSON	

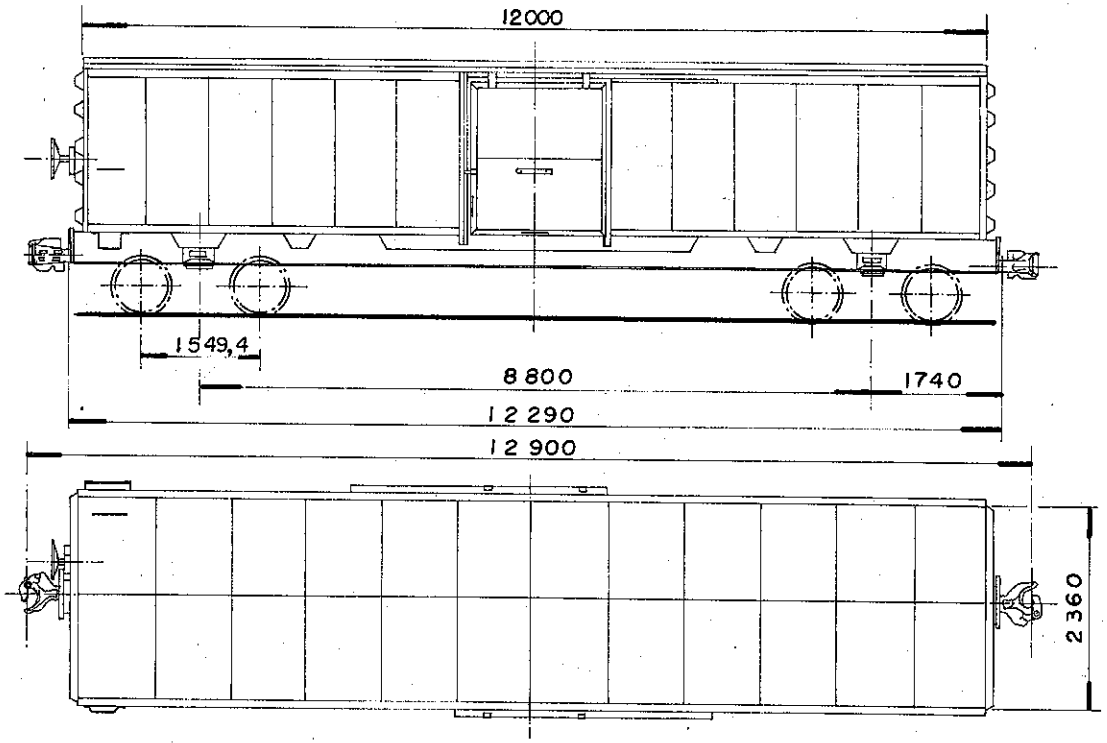

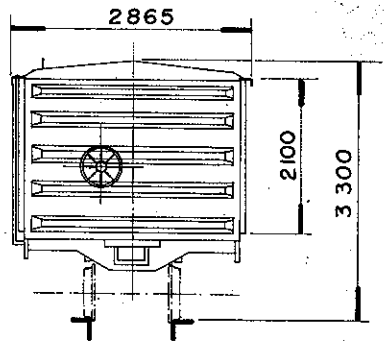

DADOS DE CONSTRUÇÃO

FABRICANTE COBRASMA PROCEDÊNCIA BRASIL
ANO 1956 DISPOSIÇÃO GERAL DES. NÃO TEM

INFRAESTRUTURA

ESTRADO AÇO CARBONO PISO MADEIRA (VER OBS)
VIGA CENTRAL U-12" x 3" x 3/8" ÁREA 19,8 POL²
ABERTURA ENTRE VIGAS 327 mm VIGA CAB. L-5" x 3.1/2" x 1/4"
VIGA LATERAL L-5" x 3.1/2" x 1/4"
SISTEMA DE DESCARGA 2 PORTAS LATERAIS

SUPERESTRUTURA

CAIXA AÇO CARBONO VOLUME ÚTIL 59,4 m³
PÉS DIREITO INTERNO COBERTURA AÇO CARBONO
REV. INTERNO MADEIRA (VER OBS) QUANT. ESCOTILHA Ñ. TEM
TAMPA DA ESCOTILHA NÃO TEM COMPARTIMENTOS 01
SISTEMA DE PORTAS LATERAIS DE CORRER

ENGATE

TIPO ALLIANCE UNIT RADIAL 5.3/4" x 7". DES. 1591 COBRASMA
OPERAÇÃO ROTATIVA INFERIOR

APARELHO DE CHOQUE E TRAÇÃO

TIPO PEERLESS DES. 100/904-2
BRAÇADEIRA NÃO TEM DES. NÃO TEM

TRUQUE

TIPO SELF ALIGNING PESO 2.745 Kg
CONJUNTO DES. NÃO TEM
MANCAIS ROLAMENTO TIPO R.B.U
SAPATA FENÓLICA DES. 715684-7
ALAVANCA VERTICAL DES. 714978-6
TRAVESSA DE FREIO TIPO UNIT

RODAS

TIPO D-29 DES. 718727-1

EIXOS

MANGA 5" x 9" DES. 718155-8

FREIO FERROVIÁRIO

DISPOSIÇÃO GERAL DES. 71/605-190
MARCA WESTINGHOUSE DES. NÃO TEM
VÁLVULA DE CONTROLE AB
DISPOSITIVO VAZIO/CARREG. NÃO TEM
CILINDRO 10" x 12" QUANT. 01
RESERVATÓRIO COMBINADO QUANT. 01
AJUSTADOR DE FOLGA D-III-D ou D-112-D
DIAGRAMA DE FREIO DES. 71/605-197

FREIO MANUAL

TIPO NON SPIN DES. 677115-7

DADOS ESPECÍFICOS

PINTURA ESPECIAL NÃO TEM
ESPECIAL P/ TRANSBORDO NÃO TEM
SUPORTE P/ TRACIONAMENTO NÃO TEM
APOIO P/ MACACO NÃO TEM
OBS.: O VAGÃO ORIGINAL E FRC (COM REVESTIMENTO) POREM ESTÃO SENDO TRANSFORMADOS EM FSC (SEM REVESTIMENTO)

DADOS GERAIS

BITOLA 1,00 m
TIPO FECHADO
SUB. TIPO CONVENCIONAL C/REVESTIMENTO
SÉRIE FRC 301100
TARA 15,0 t
LOTAÇÃO MÁX. * 42,0 t
PESO BRUTO 64,5 t
QUANTIDADE 54

ARQUIVAMENTO	MÓDULO I	MÓDULO II
SS011602 3	1FFRK00B	7157479

S.Técnica	NOME	CHEFE DA DIVISÃO	Arquivo
Desenho			Nº do arm.
Copiado		CHEFE COORD. TÉCNICA	Nº da gav.
CHEFE S.TÉCNICA			Nº da div.

FEPASA
GERÊNCIA
PROJETOS MECÂNICOS

Data 25-04-80

Escala 1:100

CARACTERÍSTICAS DE VAGÕES

Em substituição
A-180370-1
100/900-69

Origem SOROCABA

DATA	REVISÃO	Nº	DESENHISTA	APROV.
19-03-96	ATUALIZAÇÃO	B	ADILSON	

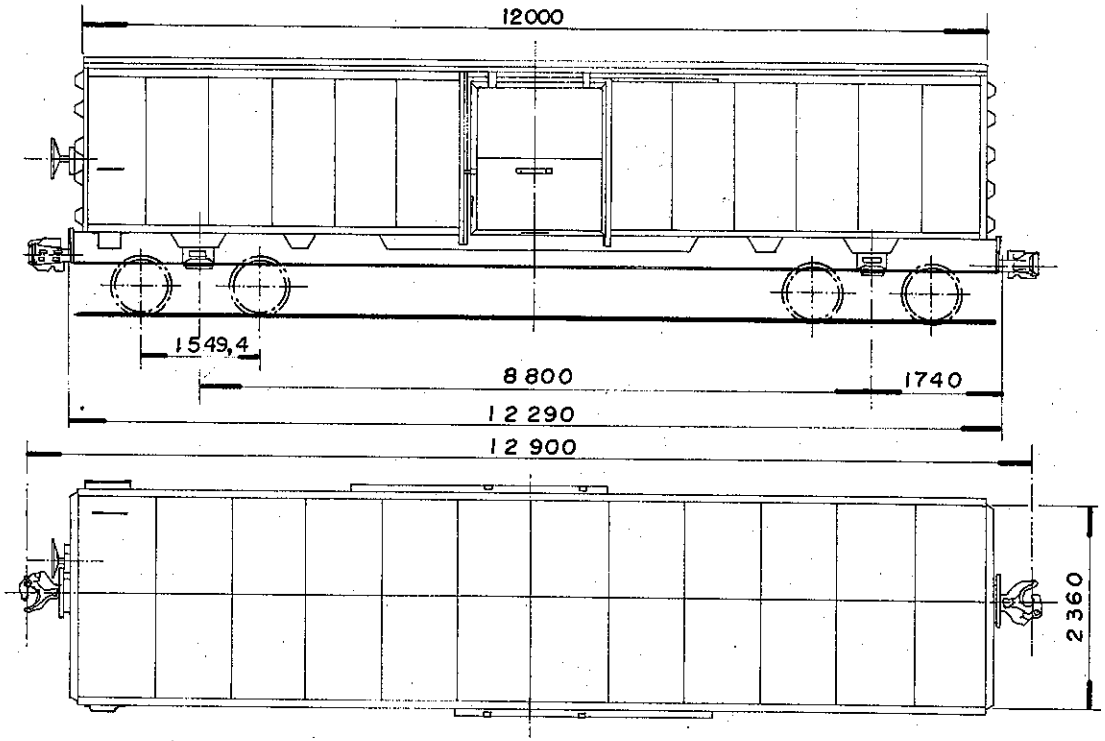

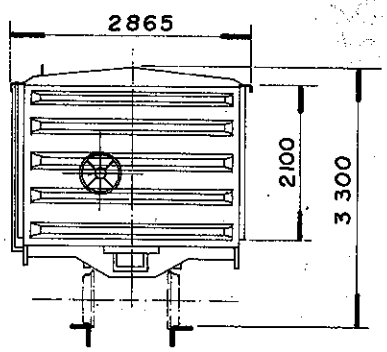

DADOS DE CONSTRUÇÃO

FABRICANTE COBRASMA PROCEDÊNCIA BRASIL
ANO 1956 DISPOSIÇÃO GERAL DES. NÃO TEM

INFRAESTRUTURA

ESTRADO AÇO CARBONO PISO MADEIRA (VER OBS)
VIGA CENTRAL U- 12" x 3" x 3/8" ÁREA 19,8 POL²
ABERTURA ENTRE VIGAS 327 mm VIGA CAB. L-5"x3.1/2"x1/4"
VIGA LATERAL L- 5" x 3.1/2" x 1/4"
SISTEMA DE DESCARGA 2 PORTAS LATERAIS

SUPERESTRUTURA

CAIXA AÇO CARBONO VOLUME ÚTIL 59,4 m³
PÉS DIREITO INTERNO COBERTURA AÇO CARBONO
REV. INTERNO MADEIRA (VER OBS) QUANT. ESCOTILHA Ñ. TEM
TAMPA DA ESCOTILHA NÃO TEM COMPARTIMENTOS 01
SISTEMA DE PORTAS LATERAIS DE CORRER

ENGATE

TIPO ALLIANCE UNIT RADIAL 5.3/4" x 7" DES. 1591 COBRASMA
OPERAÇÃO ROTATIVA INFERIOR

APARELHO DE CHOQUE E TRAÇÃO

TIPO PEERLESS DES. 100/904-2
BRAÇADEIRA NÃO TEM DES. NÃO TEM

TRUQUE

TIPO SELF ALIGNING PESO 2.745 Kg
CONJUNTO DES. NÃO TEM
MANCAIS ROLAMENTO TIPO RBU
SAPATA FENÓLICA DES. 715684-7
ALAVANCA VERTICAL DES. 714978-6
TRAVESSA DE FREIO TIPO UNIT

RODAS

TIPO D- 29 DES. 718727-1

EIXOS

MANGA 5"x 9" DES. 718155-8

FREIO FERROVIÁRIO

DISPOSIÇÃO GERAL DES. 71/605-190
MARCA WESTINGHOUSE DES. NÃO TEM
VÁLVULA DE CONTROLE AB
DISPOSITIVO VAZIO/CARREG. NÃO TEM
CILINDRO 10" x 12" QUANT. 01
RESERVATÓRIO COMBINADO QUANT. 01
AJUSTADOR DE FOLGA D-111-D ou D-112-D
DIAGRAMA DE FREIO DES. 71/605-197

FREIO MANUAL

TIPO NON SPIN DES. 677115-7

DADOS ESPECÍFICOS

PINTURA ESPECIAL NÃO TEM
ESPECIAL P/ TRANSBORDO NÃO TEM
SUPORTE P/ TRACIONAMENTO NÃO TEM
APOIO P/ MACACO NÃO TEM
OBS.: O VAGÃO ORIGINAL E FRC (COM REVESTIMENTO) POREM ESTÃO SENDO TRANSFORMADOS EM FSC (SEM REVESTIMENTO)

DADOS GERAIS

BITOLA 1,00 m
TIPO FECHADO
SUB. TIPO CONVENCIONAL C/REVESTIMENTO
SÉRIE FRC 301100
TARA 15,0 t
LOTAÇÃO MÁX. * 42,0 t
PESO BRUTO 64,5 t
QUANTIDADE 54

ARQUIVAMENTO	MÓDULO I	MÓDULO II
SS01160 23	1FFRK00B	7157479

	NOME	
S.Técnica		CHEFE DA DIVISÃO
Desenho		
Copiado		CHEFE COORD. TÉCNICA
CHEFE S.TÉCNICA		

Arquivo
Nº do arm. ____
Nº da gav. ____
Nº da div. ____

FEPASA
GERÊNCIA
PROJETOS MECÂNICOS

Data 25-04-80

Escala 1:100

CARACTERÍSTICAS DE VAGÕES

Em substituição
A-180370-1
100/900-69

Origem SOROCABA

DATA	REVISÃO	Nº	DESENHISTA	APROV.
19-03-96	ATUALIZAÇÃO	B	ADILSON	

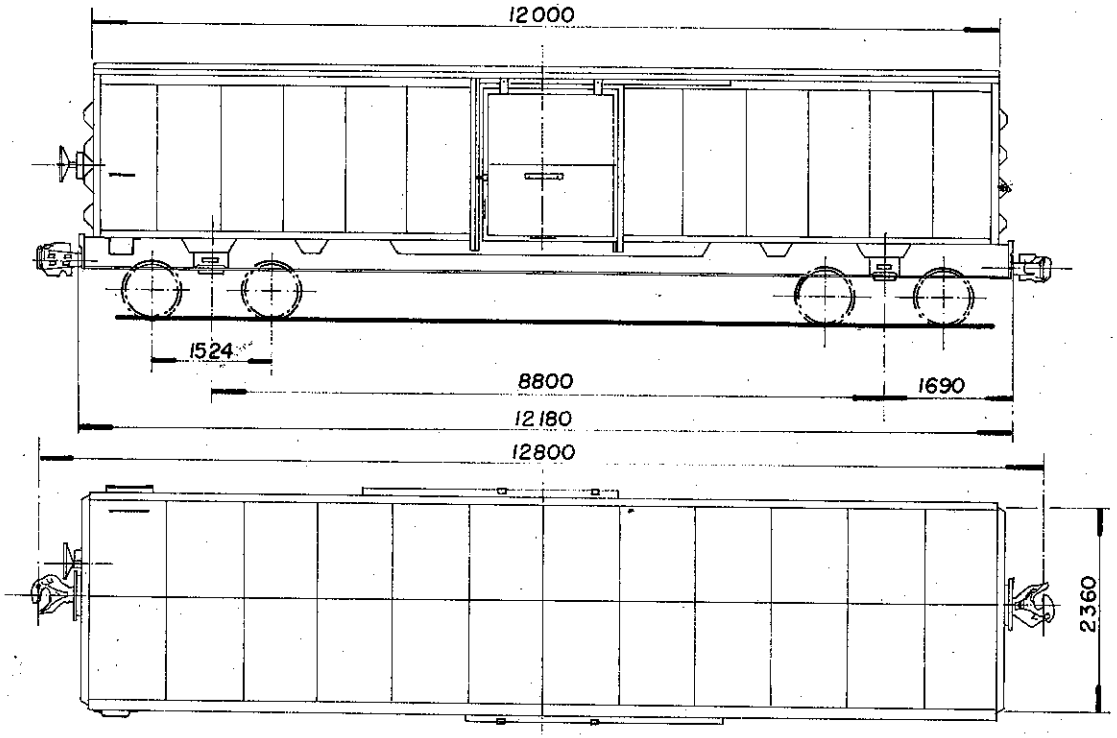

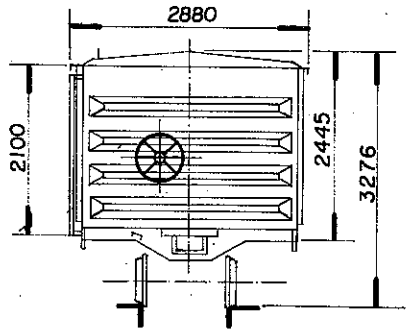

DADOS DE CONSTRUÇÃO

FABRICANTE FNV — PROCEDÊNCIA BRASIL
ANO 1957 — DISPOSIÇÃO GERAL DES. NÃO TEM

INFRAESTRUTURA

ESTRADO AÇO CARBONO — PISO MADEIRA (VER OBS)
VIGA CENTRAL U- 12" x 3" x 3/8" — ÁREA 18,9 POL.²
ABERTURA ENTRE VIGAS 327 mm — VIGA CAB. L-5" x 3.1/2" x 1/4"
VIGA LATERAL L- 5" x 3.1/2" x 1/4"
SISTEMA DE DESCARGA 2 PORTAS LATERAIS

SUPERESTRUTURA

CAIXA AÇO CARBONO — VOLUME ÚTIL 59,4 m³
PÉS DIREITO INTERNO — COBERTURA AÇO CARBONO
REV. INTERNO MADEIRA (VER OBS) — QUANT. ESCOTILHA NÃO TEM
TAMPA DA ESCOTILHA NÃO TEM — COMPARTIMENTOS 01
SISTEMA DE PORTAS LATERAIS DE CORRER

ENGATE

TIPO ALLIANCE UNIT RADIAL 5.3/4" x 7" — DES. 1591 COBRASMA
OPERAÇÃO ROTATIVA INFERIOR

APARELHO DE CHOQUE E TRAÇÃO

TIPO PEERLESS — DES. 100/904-2
BRAÇADEIRA NÃO TEM — DES. NÃO TEM

TRUQUE

TIPO RIDE CONTROL — PESO 3320 Kg
CONJUNTO DES. NÃO TEM
MANCAIS ROLAMENTO — TIPO RBU
SAPATA FENÓLICA — DES. 715684-7
ALAVANCA VERTICAL — DES. 714978-6
TRAVESSA DE FREIO TIPO UNIT

RODAS

TIPO D-29 — DES. 718727-1

EIXOS

MANGA 5" x 9" — DES. 718155-8

FREIO FERROVIÁRIO

DISPOSIÇÃO GERAL DES. NÃO TEM
MARCA WESTINGHOUSE — DES. NÃO TEM
VÁLVULA DE CONTROLE AB
DISPOSIVO VAZIO / CARREG. NÃO TEM
CILINDRO 10" x 12" — QUANT. 01
RESERVATÓRIO COMBINADO — QUANT. 01
AJUSTADOR DE FOLGA D-111-D ou D-112-D
DIAGRAMA DE FREIO DES. 71.605-228 A

FREIO MANUAL

TIPO NON SPIN — DES. 677115-7

DADOS ESPECÍFICOS

PINTURA ESPECIAL NÃO TEM
ESPECIAL P/ TRANSBORDO NÃO TEM
SUPORTE P/ TRACIONAMENTO NÃO TEM
APOIO P/ MACACO NÃO TEM
OBS. O VAGÃO ORIGINAL É FRC (COM REVESTIMENTO) POREM ESTÃO SENDO TRANSFORMADOS EM FSC (SEM REVESTIMENTO)

DADOS GERAIS

BITOLA 1,00 m
TIPO FECHADO
SUB TIPO CONVENCIONAL COM REVESTIMENTO
SÉRIE FRC 301300
TARA 14,7 t
LOTAÇÃO MÁX. * 42,0 t
PESO BRUTO 64,5 t
QUANTIDADE 156

ARQUIVAMENTO	MÓDULO I	MÓDULO II
SS01160 24	1FFRK008	7157487

	NOME	
S.Técnica		CHEFE DA DIVISÃO
Desenho		
Copiado		CHEFE COORD. TÉCNICA
CHEFE S.TÉCNICA		

Arquivo
Nº do arm.
Nº da gav.
Nº da div.

FEPASA
GERÊNCIA
PROJETOS MECÂNICOS

Data 25-04-80
Escala 1:100

CARACTERÍSTICAS DE VAGÕES

Em substituição
A-180371-9
100/900-63

Origem SOROCABA

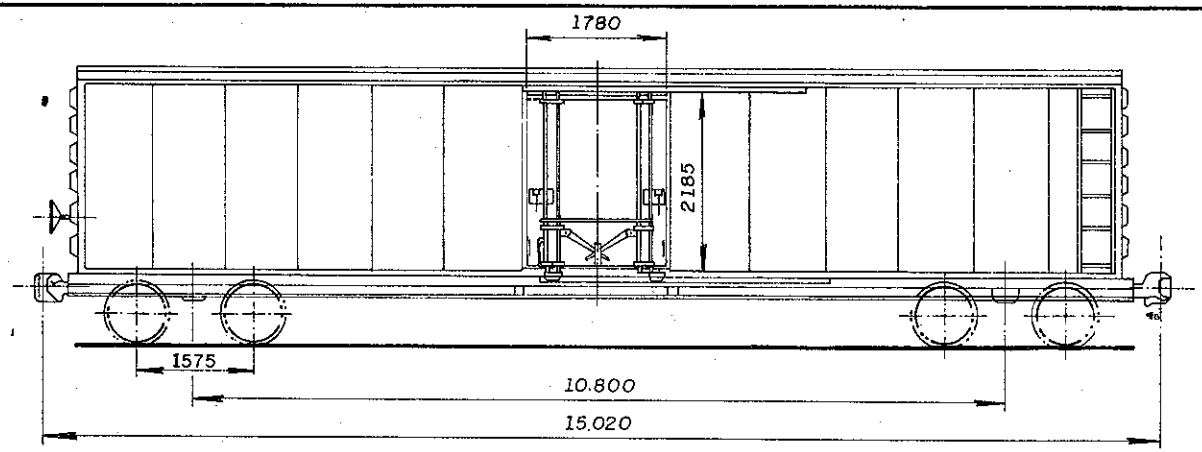

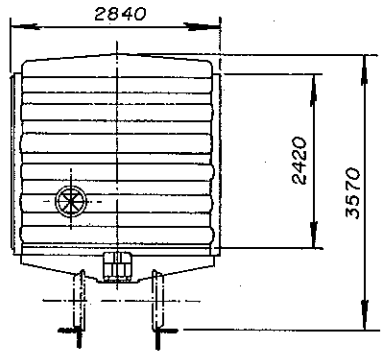

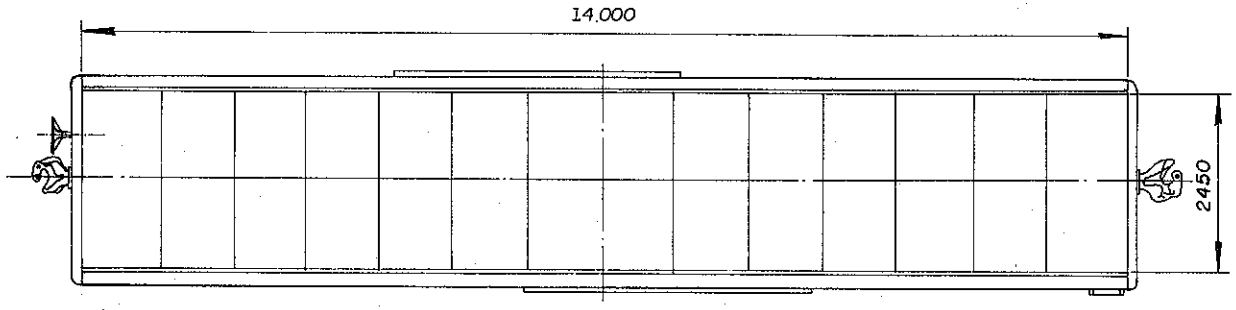

DADOS DE CONSTRUÇÃO

FABRICANTE SANTA MATILDE PROCEDÊNCIA BRASIL
ANO 1975 DISPOSIÇÃO GERAL DES.

INFRAESTRUTURA

ESTRADO AÇO COR-TEN PISO AÇO CARBONO
VIGA CENTRAL CHAPA COMPOSTA ÁREA 30,8 POL^2
ABERTURA ENTRE VIGAS 327mm VIGA CAB. 6"x2.1/4"x1/4"
VIGA LATERAL 6"x 2" x 1/4"
SISTEMA DE DESCARGA 2 PORTAS LATERAIS

SUPERESTRUTURA

CAIXA AÇO COR-TEN VOLUME ÚTIL 82m^3
PÉS DIREITO INTERNO COBERTURA AÇO COR-TEN
REV. INTERNO MADEIRA QUANT. ESCOTILHA
TAMPA DA ESCOTILHA COMPARTIMENTOS 01
SISTEMA DE PORTAS LATERAIS TIPO PLUG

ENGATE

TIPO ALLIANCE FULL SIZE - 6.1/4" x 8" DES. R.21680
OPERAÇÃO ROTATIVA INFERIOR

APARELHO DE CHOQUE E TRAÇÃO

TIPO CARDWELL NY-11-F DES. 675240-3
BRAÇADEIRA VERTICAL DES. 675908-4

TRUQUE

TIPO RIDE CONTROL PESO 3540 Kgf
CONJUNTO DES. 19773 (COBRASMA)
MANCAIS ROLAMENTO TIPO AUTO COMPENS.
SAPATA FENÓLICA DES. 715684-7
ALAVANCA VERTICAL DES 714980-8
TRAVESSA DE FREIO TIPO UNIT

RODAS

TIPO D-29 ITEM IV DES. 100/921-1B

EIXOS

MANGA 5.1/2" x 10" DES. 716076-3

FREIO FERROVIÁRIO

DISPOSIÇÃO GERAL DES. NÃO TEM
MARCA WESTHINGHOUSE DES. NÃO TEM
VÁLVULA DE CONTROLE AB
DISPOSITIVO VAZIO/CARREG. NÃO TEM
CILINDRO 10" x 12" QUANT. 01
RESERVATÓRIO COMBINADO QUANT. 01
AJUSTADOR DE FOLGA DRV-2AU-19DJ
DIAGRAMA DE FREIO DES. NÃO TEM

FREIO MANUAL

TIPO NON SPIN DES. 677115-7

DADOS ESPECÍFICOS

PINTURA ESPECIAL NÃO TEM
ESPECIAL P/ TRANSBORDO SIM
SUPORTE P/ TRACIONAMENTO NÃO TEM
APOIO P/ MACACO SIM
OBS.

DADOS GERAIS

BITOLA 1,00m
TIPO FECHADO
SUB TIPO COM REVESTIMENTO.
SÉRIE FRD 331255-1 E FRD 331261-5
TARA 20,6t
LOTAÇÃO MÁX. 59,4 t
PESO BRUTO 80,0t
QUANTIDADE 02

FEPASA FERROVIA PAULISTA S.A — SUPERINTENDÊNCIA GERAL DE EQUIPAMENTOS

ESCALA	PROJETO	DESENHO	VERIFICAÇÃO	DATA	CHEFE DE DIVISÃO
1:100				26-8-85	
EM SUBST.	CARACTERÍSTICAS DE VAGÕES				CHEFE COORD. TÉC
DATA REVISÃO					CHEFE S. TÉCNICA

ARQUIVAMENTO	MODULO I	MODULO II
SS020101 7	1FFRK00A	7167989

A4 (210 x 297)

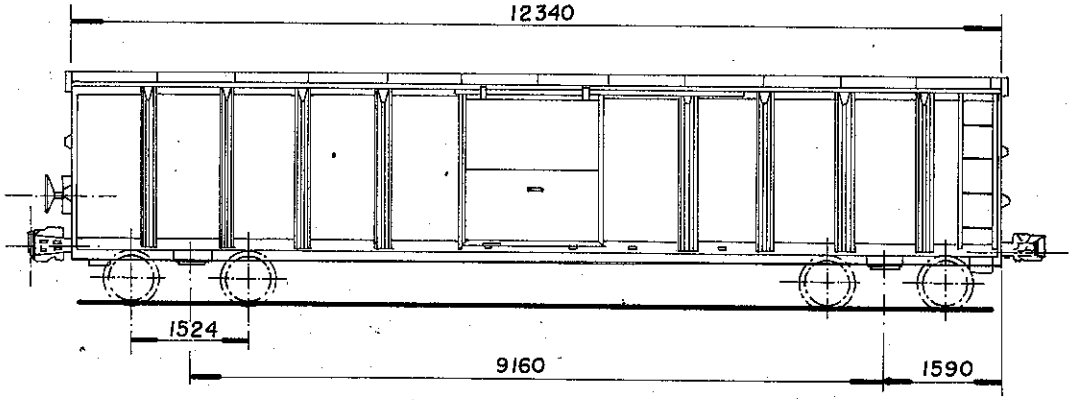

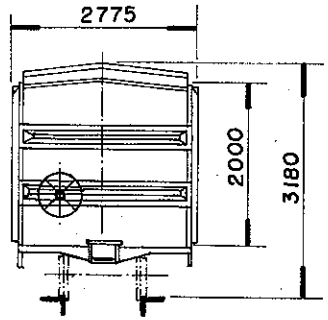

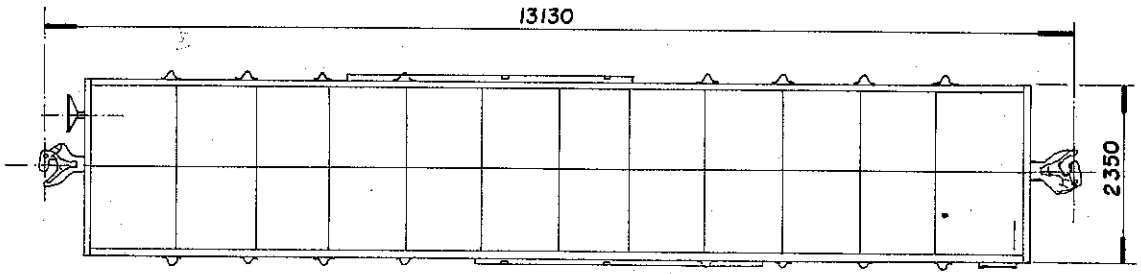

DADOS DE CONSTRUÇÃO

FABRICANTE PRESSED STEEL CAR COMPANY PROCEDÊNCIA USA
ANO 1945 DISPOSIÇÃO GERAL DES. NÃO TEM

INFRAESTRUTURA

ESTRADO AÇO CARBONO PISO AÇO CARBONO
VIGA CENTRAL Z- 12.7/8"x6.27/32"x4"x3/4"x13/32" ÁREA 21,08 POL.^{2}
ABERTURA ENTRE VIGAS 327 mm VIGA CAB. U-8"x2.1/2"x3/8"
VIGA LATERAL U-8"x 2.1/2" x 3/8"
SISTEMA DE DESCARGA 2 PORTAS LATERAIS

SUPERESTRUTURA

CAIXA AÇO CARBONO VOLUME ÚTIL 57,9 m^3
PÉS DIREITO EXTERNOS COBERTURA AÇO CARBONO
REV. INTERNO NÃO TEM QUANT. ESCOTILHA NÃO TEM
TAMPA DA ESCOTILHA NÃO TEM COMPARTIMENTOS 01
SISTEMA DE PORTAS LATERAIS DE CORRER

ENGATE

TIPO ALLIANCE UNIT RADIAL 5.3/4"x 7" DES. 1591 COBRASMA
OPERAÇÃO ROTATIVA INFERIOR

APARELHO DE CHOQUE E TRAÇÃO

TIPO PEERLESS DES. 100/904-2
BRAÇADEIRA NÃO TEM DES. NÃO TEM

TRUQUE

TIPO RIDE CONTROL PESO 3.320 Kg
CONJUNTO DES. NÃO TEM
MANCAIS ROLAMENTO TIPO R B U
SAPATA FENÓLICA DES. 715684-7
ALAVANCA VERTICAL DES. 714978-6
TRAVESSA DE FREIO TIPO UNIT

RODAS

TIPO D-29 ITEM III DES. 100/921-1B

EIXOS

MANGA 5" x 9" DES. 100/902-265A

FREIO FERROVIÁRIO

DISPOSIÇÃO GERAL DES. 71/605-212 A
MARCA WESTINGHOUSE DES. NÃO TEM
VÁLVULA DE CONTROLE A B
DISPOSITIVO VAZIO/CARREG. NÃO TEM
CILINDRO 10" x 12" QUANT. 01
RESERVATÓRIO COMBINADO QUANT. 01
AJUSTADOR DE FOLGA D-111-D ou D-112-D
DIAGRAMA DE FREIO DES. NÃO TEM

FREIO MANUAL

TIPO NON SPIN DES. 677115-7

DADOS ESPECÍFICOS

PINTURA ESPECIAL NÃO TEM
ESPECIAL P/ TRANSBORDO NÃO TEM
SUPORTE P/ TRACIONAMENTO NÃO TEM
APOIO P/ MACACO NÃO TEM
OBS:

DADOS GERAIS

BITOLA 1,00 m
TIPO FECHADO
SUB.TIPO CONVENCIONAL S/ REVESTIMENTO
SÉRIE FSC 301800
TARA 13,8 t
LOTAÇÃO MÁX. *36,0 t
PESO BRUTO 64,5 t
QUANTIDADE 17

ARQUIVAMENTO	MÓDULO I	MÓDULO II
S S 0 1 1 6 0 2 5	1 F F S K 0 0 A	7 1 5 7 4 9 5

S. Técnica	NOME	CHEFE DA DIVISÃO	Arquivo
Desenho			Nº do arm
Copiado			Nº da gav
CHEFES.TÉCNICA		CHEFE COORD. TÉCNICA	Nº da div.
Data 24-9-80	CARACTERÍSTICAS DE VAGÕES		Em Substituição A-180524-0 100/900-59
Escala 1:100			Origem SOROCABA

FEPASA
GERÊNCIA
PROJETOS MECÂNICOS.

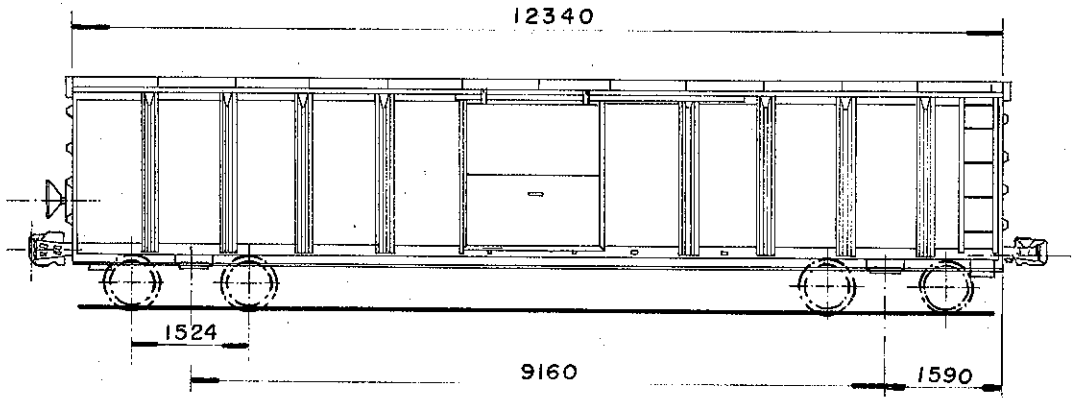

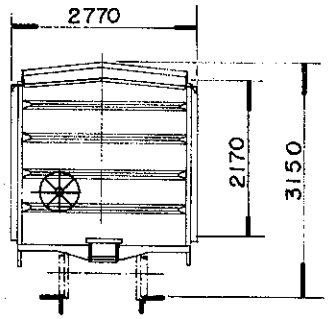

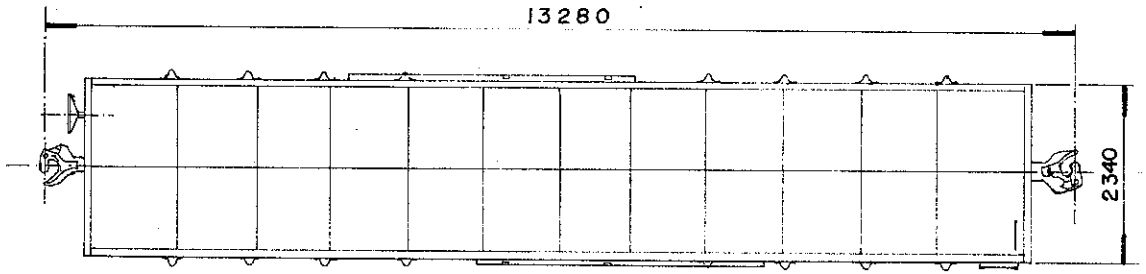

DADOS DE CONSTRUÇÃO

FABRICANTE F N V PROCEDÊNCIA BRASIL
ANO 1954 DISPOSIÇÃO GERAL DES. NÃO TEM

INFRAESTRUTURA

ESTRADO AÇO CARBONO PISO MADEIRA
VIGA CENTRAL U-12" x 3" x 3/8" ÁREA 20,8 POL.²
ABERTURA ENTRE VIGAS 327 mm VIGA CAB. U-8" x 2.1/2" x 1/4"
VIGA LATERAL U-8" x 2.1/2" x 1/4"
SISTEMA DE DESCARGA 2 PORTAS LATERAIS

SUPERESTRUTURA

CAIXA AÇO CARBONO VOLUME ÚTIL 62,6 m³
PÉS DIREITO EXTERNO COBERTURA AÇO CARBONO
REV. INTERNO NÃO TEM QUANT. ESCOTILHA NÃO TEM
TAMPA DA ESCOTILHA NÃO TEM COMPARTIMENTOS 01
SISTEMA DE PORTAS LATERAIS DE CORRER

ENGATE

TIPO ALLIANCE UNIT RADIAL 5.3/4" x 7" DES. 1591 COBRASMA
OPERAÇÃO ROTATIVA INFERIOR

APARELHO DE CHOQUE E TRAÇÃO

TIPO PEERLESS DES. 100/904-2
BRAÇADEIRA NÃO TEM DES. NÃO TEM

TRUQUE

TIPO RIDE CONTROL PESO 3.320 Kg
CONJUNTO DES. NÃO TEM
MANCAIS FRICÇÃO TIPO NÃO TEM
SAPATA FENÓLICA DES 715684-7
ALAVANCA VERTICAL DES. 714978-6
TRAVESSA DE FREIO TIPO UNIT

RODAS

TIPO D-29 ITEM III DES. 100/921-18

EIXOS

MANGA 5" x 9" DES. 100/902-272

FREIO FERROVIÁRIO

DISPOSIÇÃO GERAL DES. NÃO TEM
MARCA WESTINGHOUSE DES. NÃO TEM
VÁLVULA DE CONTROLE AB
DISPOSITIVO VAZIO/CARREG. NÃO TEM
CILINDRO 10" x 12" QUANT. 01
RESERVATÓRIO COMBINADO QUANT. 01
AJUSTADOR DE FOLGA D-111-D ou D-112-D
DIAGRAMA DE FREIO DES. 71/605-228A

FREIO MANUAL

TIPO NON SPIN DES. 677115-7

DADOS ESPECÍFICOS

PINTURA ESPECIAL NÃO TEM

ESPECIAL P/ TRANSBORDO NÃO TEM
SUPORTE P/ TRACIONAMENTO NÃO TEM
APOIO P/ MACACO NÃO TEM
OBS.:

DADOS GERAIS

BITOLA 1,00 m
TIPO FECHADO
SUB. TIPO CONVENCIONAL S/REVESTIMENTO
SÉRIE FSC 302000
TARA 13,6 t
LOTAÇÃO MÁX. * 42,0 t
PESO BRUTO 64,5 t
QUANTIDADE 67

ARQUIVAMENTO	MÓDULO I	MÓDULO II
SS011602 6	1FFSK00A	7157509

	NOME	CHEFE DA DIVISÃO	Arquivo
S.Técnica			Nº do arm.
Desenho			Nº da gav.
Copiado		CHEFE COORD. TÉCNICA	Nº da div.
CHEFE S.TÉCNICA			

FEPASA
GERÊNCIA
PROJETOS MECÂNICOS

Data 25-04-80

Escala 1:100

CARACTERÍSTICAS DE VAGÕES

Em substituição
A-180372-7
100/900-60

Origem SOROCABA

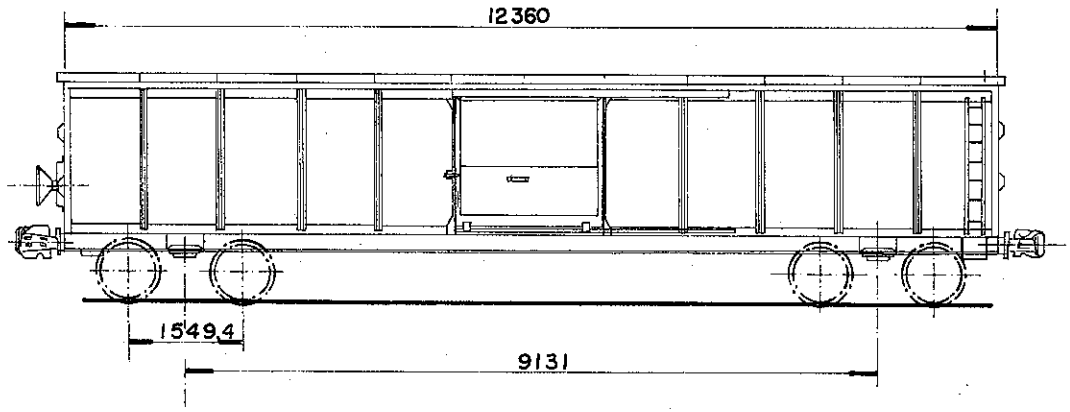

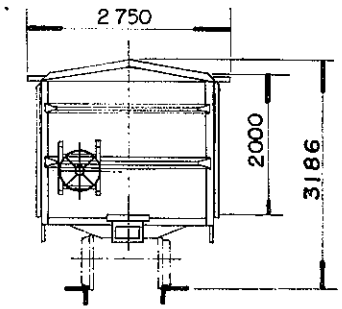

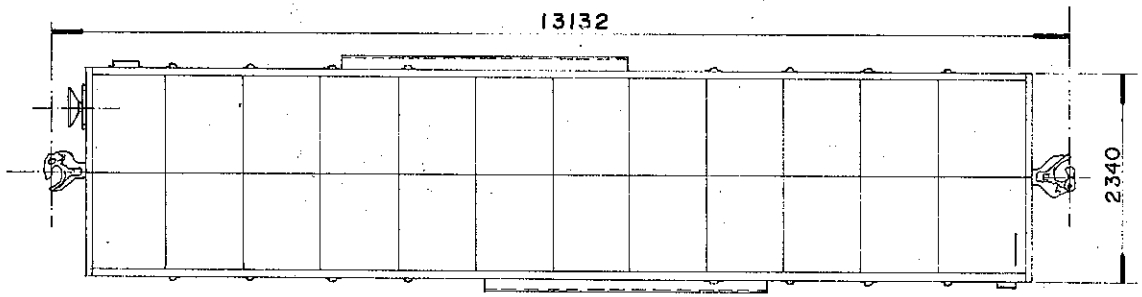

DADOS DE CONSTRUÇÃO

FABRICANTE PRESSED STEEL CAR COMP. PROCEDÊNCIA U S A
ANO 1 9 4 5 DISPOSIÇÃO GERAL DES. NÃO TEM

INFRAESTRUTURA

ESTRADO AÇO CARBONO PISO AÇO CARBONO
VIGA CENTRAL Z – 12.7/8"x6.27/32"x4"x 3/4"x27/32" ÁREA 21,0 POL²
ABERTURA ENTRE VIGAS 327 mm VIGA CAB. U-6"x 2.1/2"x 5/16"
VIGA LATERAL U – 6" x 2.1/2" x 5/16"
SISTEMA DE DESCARGA 2 PORTAS LATERAIS

SUPERESTRUTURA

CAIXA AÇO CARBONO VOLUME ÚTIL 57,8 m³
PÉS DIREITO EXTERNO COBERTURA AÇO CARBONO
REV. INTERNO NÃO TEM QUANT. ESCOTILHA Ñ. TEM
TAMPA DA ESCOTILHA NÃO TEM COMPARTIMENTOS 01
SISTEMA DE PORTAS LATERAIS DE CORRER

ENGATE

TIPO ALLIANCE UNIT RADIAL 5.3/4" x 7" DES. 1591 COBRASMA
OPERAÇÃO ROTATIVA INFERIOR

APARELHO DE CHOQUE E TRAÇÃO

TIPO PEERLESS DES. 100/904-2
BRAÇADEIRA NÃO TEM DES. NÃO TEM

TRUQUE

TIPO SELF ALIGNING PESO 2.745 Kg
CONJUNTO DES. NÃO TEM
MANCAIS ROLAMENTO TIPO R B U
SAPATA FENÓLICA DES. 715684-7
ALAVANCA VERTICAL DES. 714978-6
TRAVESSA DE FREIO TIPO U N I T

RODAS

TIPO D – 29 ITEM III DES. 100/921-18

EIXOS

MANGA 5" x 9" DES. 100/902-265A

FREIO FERROVIÁRIO

DISPOSIÇÃO GERAL DES. 71/605 – 219 A
MARCA WESTINGHOUSE DES. NÃO TEM
VÁLVULA DE CONTROLE AB
DISPOSITIVO VAZIO / CARREG. NÃO TEM
CILINDRO 10" x 12" QUANT. 01
RESERVATÓRIO COMBINADO QUANT. 01
AJUSTADOR DE FOLGA D-111-D ou D-112-D
DIAGRAMA DE FREIO DES. 100/905 – 144 A

FREIO MANUAL

TIPO NON SPIN DES. 677115-7

DADOS ESPECÍFICOS

PINTURA ESPECIAL NÃO TEM
ESPECIAL P/ TRANSBORDO NÃO TEM
SUPORTE P/ TRACIONAMENTO NÃO TEM
APOIO P/ MACACO NÃO TEM
OBS.:

DADOS GERAIS

BITOLA 1,00m
TIPO FECHADO
SUB. TIPO CONVENCIONAL S/ REVESTIMENTO
SÉRIE FSC 302200
TARA 13,8 t
LOTAÇÃO MÁX. 42,0 t
PESO BRUTO 64,5 t
QUANTIDADE 226

ARQUIVAMENTO	MÓDULO I	MÓDULO II
S S O 1 1 6 0 2 7	1 F F S K 0 0 A	7 1 5 7 5 1 7

	NOME	
S.Técnico		CHEFE DA DIVISÃO
Desenho		
Copiado		CHEFE COORD. TÉCNICA
CHEFE S.TÉCNICA		

Arquivo
Nº do arm.
Nº da gav.
Nº da div.

FEPASA
GERÊNCIA
PROJETOS MECÂNICOS

Data 25-04-80

Escala 1:100

CARACTERÍSTICAS DE VAGÕES

Em substituição
A-180373-5
100/900-64

Origem SOROCABA

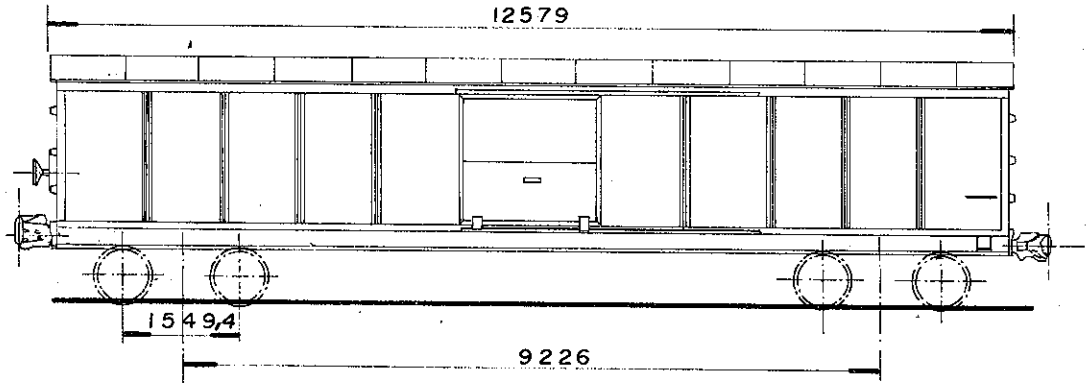

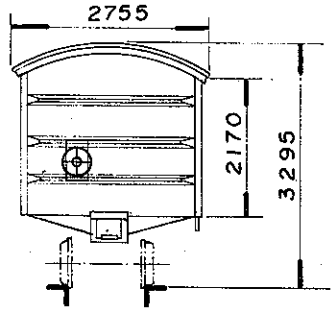

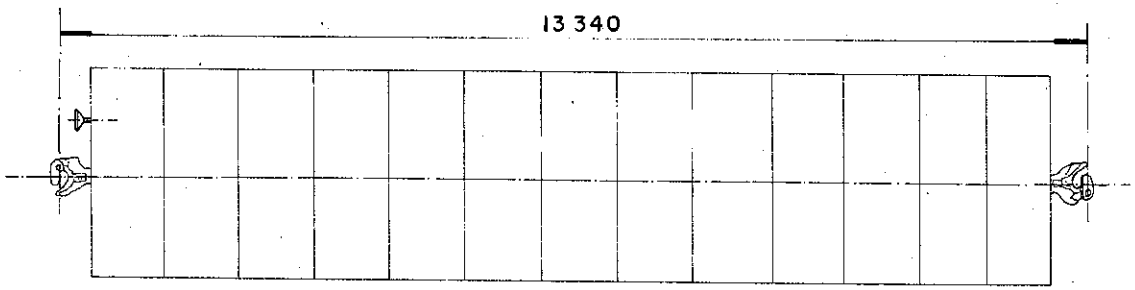

DADOS DE CONSTRUÇÃO

FABRICANTE PULMAN STANDAR CAR PROCEDÊNCIA USA
ANO 1941 DISPOSIÇÃO GERAL DES. NÃO TEM

INFRAESTRUTURA

ESTRADO AÇO CARBONO PISO AÇO CARBONO
VIGA CENTRAL Z-12.7/8"x 6.27/32"x 4"x 3/4"x 27/32" ÁREA 21,08 POL2
ABERTURA ENTRE VIGAS 327 mm VIGA CAB. U-6"x 2.1/2"x 1/4"
VIGA LATERAL U-6" x 2.1/2" x 1/4"
SISTEMA DE DESCARGA 2 PORTAS LATERAIS

SUPERESTRUTURA

CAIXA AÇO CARBONO VOLUME ÚTIL 58,1 m^3
PÉS DIREITO EXTERNO COBERTURA AÇO CARBONO
REV. INTERNO NÃO TEM QUANT. ESCOTILHA NÃO TEM
TAMPA DA ESCOTILHA NÃO TEM COMPARTIMENTOS 01
SISTEMA DE PORTAS LATERAIS DE CORRER

ENGATE

TIPO ALLIANCE FULL SIZE 5" x 7" DES. 675753-7
OPERAÇÃO ROTATIVA INFERIOR

APARELHO DE CHOQUE E TRAÇÃO

CHARDWELL NY-11-F DES 675240-3
ALTURA VERTICAL DES. 675804-5

TRUQUE

TIPO SELF ALIGNING PESO 2.745 Kg
CONJUNTO DES. NÃO TEM
MANCAIS FRICÇÃO TIPO NÃO TEM
SAPATA FENÓLICA DES. 715684-7
ALAVANCA VERTICAL DES. 714978-6
TRAVESSA DE FREIO TIPO I

RODAS

TIPO D-29 ITEM III DES. 100/921-18

EIXOS

MANGA 5" x 9" DES. 100/902-272

FREIO FERROVIÁRIO

DISPOSIÇÃO GERAL DES. NÃO TEM
MARCA WESTINGHOUSE DES. NÃO TEM
VÁLVULA DE CONTROLE AB
DISPOSITIVO VAZIO/CARREG. NÃO TEM
CILINDRO 10" x 12" QUANT. 01
RESERVATÓRIO COMBINADO QUANT. 01
AJUSTADOR DE FOLGA D-111-D OU D-112-D
DIAGRAMA DE FREIO DES. 71/605-237

FREIO MANUAL

TIPO NON SPIN DES. 677115-7

DADOS ESPECÍFICOS

PINTURA ESPECIAL NÃO TEM
ESPECIAL P/ TRANSBORDO NÃO TEM
SUPORTE P/ TRACIONAMENTO NÃO TEM
APOIO P/ MACACO NÃO TEM
OBS:

DADOS GERAIS

BITOLA 1,00 m
TIPO FECHADO
SUB.TIPO CONVENCIONAL SEM REVESTIMENTO
SÉRIE FSC 302800
TARA 13,0 t
LOTAÇÃO MÁX. *42,0 t
PESO BRUTO 64,5 t
QUANTIDADE 30

ARQUIVAMENTO	MÓDULO I	MÓDULO II
SS011602 8	1FFSK00A	7157525

	NOME	CHEFE DA DIVISÃO	Arquivo
S.Técnica			Nº do arm.
Desenho			Nº da gav.
Copiado		CHEFE COORD. TÉCNICA	Nº da div.
CHEFES.TÉCNICA			

Data 23-05-80

Escala 1:100

CARACTERÍSTICAS DE VAGÕES

FEPASA
GERÊNCIA
PROJETOS MECÂNICOS

Em Substituição
A-180442-1
100/900-65

Origem SOROCABA

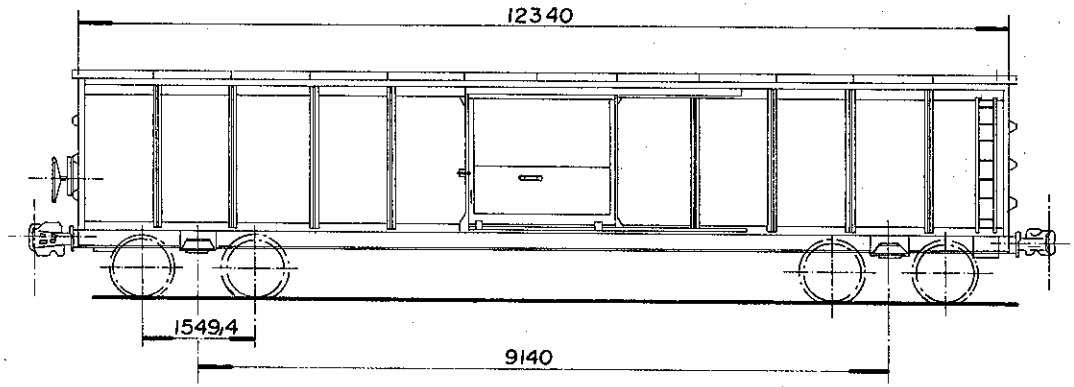

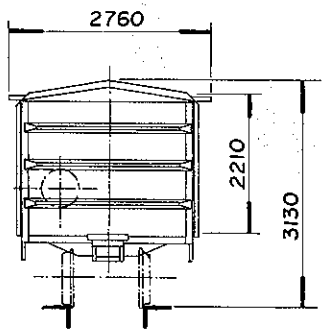

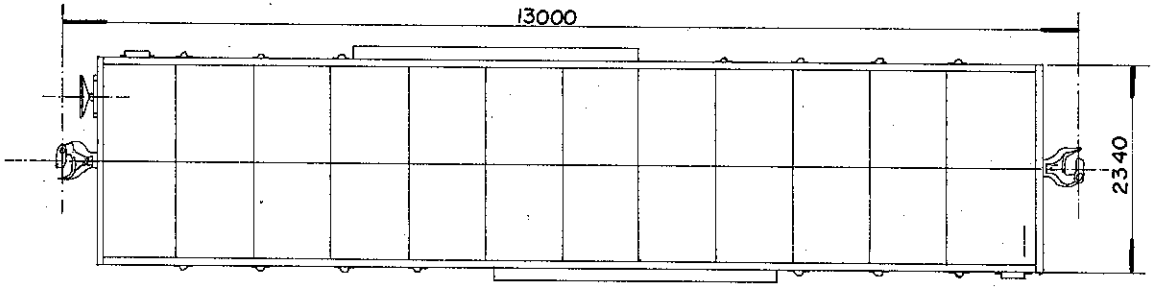

DADOS DE CONSTRUÇÃO

FABRICANTE IGNORADO PROCEDÊNCIA IGNORADA
ANO IGNORADO DISPOSIÇÃO GERAL DES. NÃO TEM

INFRAESTRUTURA

ESTRADO AÇO CARBONO PISO AÇO CARBONO
VIGA CENTRAL Z-12.7/8"x6.27/32"x4"x3/4"x13/32" ÁREA 21,08 POL^2
ABERTURA ENTRE VIGAS 327mm VIGA CAB. U-8"x 2.1/4"x1/4"
VIGA LATERAL U-8"x 2.1/4"x1/4"
SISTEMA DE DESCARGA 2 PORTAS LATERAIS

SUPERESTRUTURA

CAIXA AÇO CARBONO VOLUME ÚTIL 62,6 m^3
PÉS DIREITO EXTERNOS COBERTURA AÇO CARBONO
REV. INTERNO NÃO TEM QUANT. ESCOTILHA NÃO TEM
TAMPA DA ESCOTILHA NÃO TEM COMPARTIMENTOS 01
SISTEMA DE PORTAS LATERAIS DE CORRER

ENGATE

TIPO ALLIANCE UNIT RADIAL 5.3/4"x 7" DES. 1591 (COBRASMA)
OPERAÇÃO ROTATIVA INFERIOR

APARELHO DE CHOQUE E TRAÇÃO

TIPO PEERLESS DES. 100/904-2
BRAÇADEIRA NÃO TEM DES. NÃO TEM

TRUQUE

TIPO SELF ALIGNING PESO 2.745 Kg
CONJUNTO DES. NÃO TEM
MANCAIS ROLAMENTO TIPO RBU
SAPATA FENÓLICA DES. 715684-7
ALAVANCA VERTICAL DES. 714978-6
TRAVESSA DE FREIO TIPO UNIT

RODAS

TIPO D-29 ITEM III DES 100/921-18

EIXOS

MANGA 5"x 9" DES. 100/902-265A

FREIO FERROVIÁRIO

DISPOSIÇÃO GERAL DES. NÃO TEM
MARCA WESTINGHOUSE DES. NÃO TEM
VÁLVULA DE CONTROLE AB
DISPOSITIVO VAZIO/CARREGADO NÃO TEM
CILINDRO 10"x 12" QUANT. 01
RESERVATÓRIO COMBINADO QUANT. 01
AJUSTADOR DE FOLGA D-111-D ou D-112-D
DIAGRAMA DE FREIO DES. NÃO TEM

FREIO MANUAL

TIPO NON SPIN DES. 677115-7

DADOS ESPECÍFICOS

PINTURA ESPECIAL NÃO TEM
ESPECIAL P/ TRANSBORDO NÃO TEM
SUPORTE P/ TRACIONAMENTO NÃO TEM
APOIO P/ MACACO NÃO TEM
OBS.

DADOS GERAIS

BITOLA 1,00m
TIPO FECHADO
SUB-TIPO CONVENCIONAL S/ REVEST.
SÉRIE FSC 302903
TARA 15,2 t
LOTAÇÃO MÁX. * 42,0 t
PESO BRUTO 64,5 t
QUANTIDADE 4

ARQUIVAMENTO	MÓDULO I	MÓDULO II
S S 0 1 1 6 0 2 9	1 F F S K 0 0 A	7 1 5 7 5 3 3

	NOME	CHEFE DA DIVISÃO	Arquivo
S.Técnica			
Desenho			Nº do arm.
Copiado			Nº da gav.
CHEFE S.TÉCNICA		CHEFE DA COORD. TÉCNICA	Nº da div.
Data 10-8-81			
Escala 1:100			

FEPASA
GERÊNCIA
PROJETOS MECÂNICOS

Em Substituição
A-181455-9

Origem SOROCABA

CARACTERÍSTICAS DE VAGÕES

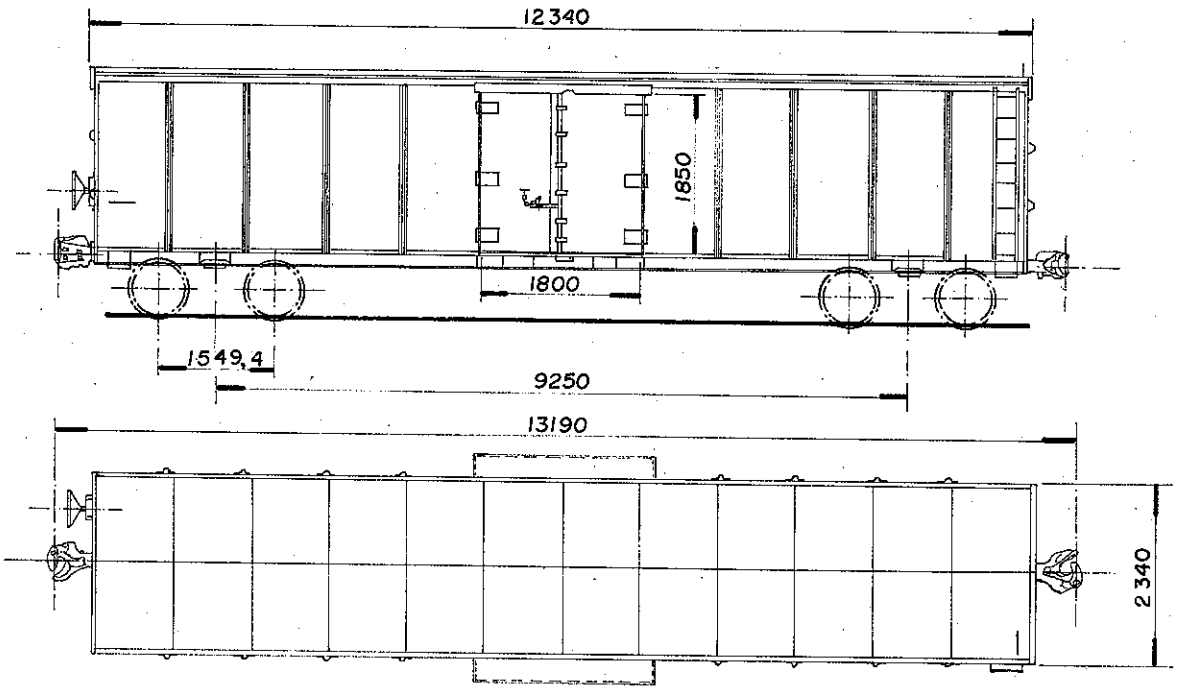

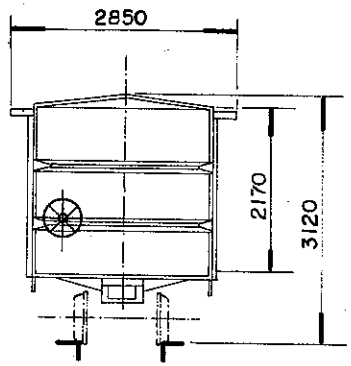

DADOS DE CONSTRUÇÃO

FABRICANTE (VER OBS.) PROCEDÊNCIA USA/USA/BRASIL
ANO 1945/41/49 DISPOSIÇÃO GERAL DES. NÃO TEM

INFRAESTRUTURA

ESTRADO AÇO CARBONO PISO AÇO CARBONO
VIGA CENTRAL Z-12.7/8"x6.27/32"x4"x3/4"x27/32" ÁREA 21,08 POL.^{2}
ABERTURA ENTRE VIGAS 327 mm VIGA CAB. U-6"x2"x1/4"
VIGA LATERAL U-6"x2"x1/4"
SISTEMA DE DESCARGA 2 PORTAS LATERAIS

SUPERESTRUTURA

CAIXA AÇO CARBONO VOLUME ÚTIL 62,6 m^3
PÉS DIREITO EXTERNO COBERTURA AÇO CARBONO
REV. INTERNO NÃO TEM QUANT. ESCOTILHA NÃO TEM
TAMPA DA ESCOTILHA NÃO TEM COMPARTIMENTOS 01
SISTEMA DE PORTAS LATERAIS COM DOBRADIÇAS

ENGATE

TIPO ALLIANCE UNIT RADIAL 5.3/4" x 7" DES. 1591 COBRASMA
OPERAÇÃO ROTATIVA INFERIOR

APARELHO DE CHOQUE E TRAÇÃO

TIPO PEERLESS DES. 100/904-2
BRAÇADEIRA NÃO TEM DES. NÃO TEM

TRUQUE

TIPO SELF ALIGNING PESO 2745 Kg
CONJUNTO DES. NÃO TEM
MANCAIS FRICÇÃO TIPO NÃO TEM
SAPATA FENÓLICA DES. 715684-7
ALAVANCA INCLINADA DES. 714980-8
TRAVESSA DE FREIO TIPO I

RODAS

TIPO D-29 ITEM III DES. 100/921-18

EIXOS

MANGA 5"x9" DES. 100/902-272

FREIO FERROVIÁRIO

DISPOSIÇÃO GERAL DES. NÃO TEM
MARCA WESTINGHOUSE DES. NÃO TEM
VÁLVULA DE CONTROLE AB
DISPOSITIVO VAZIO / CARREG. NÃO TEM
CILINDRO 10"x12" QUANT. 01
RESERVATÓRIO COMBINADO QUANT. 01
AJUSTADOR DE FOLGA D-111-D ou D-112-D
DIAGRAMA DE FREIO DES. 100/905-144A

FREIO MANUAL

TIPO NON SPIN DES. 677115-7

DADOS ESPECÍFICOS

PINTURA ESPECIAL NÃO TEM
ESPECIAL P/ TRANSBORDO NÃO TEM
SUPORTE P/ TRACIONAMENTO NÃO TEM
APOIO P/ MACACO NÃO TEM
OBS.: PRESSED STEEL CAR COMPANY / PULLMAN STANDARD CAR / FNV – PODENDO TER VARIAÇÕES NOS DADOS ENTRE OS FABRICANTES

DADOS GERAIS

BITOLA 1,00 m
TIPO FECHADO
SUB. TIPO CONVENCIONAL SEM REVESTIM.
SÉRIE FSC 303000
TARA 14,6 t
LOTAÇÃO MÁX. * 42,0 t
PESO BRUTO 64,5 t
QUANTIDADE 227

ARQUIVAMENTO	MÓDULO I	MÓDULO II
SSO116030	1FFSK00A	7157541

S.Técnica / Desenho / Copiado / Chefe S. Técnica	NOME	CHEFE DA DIVISÃO / CHEFE COORD. TÉCNICA
Arquivo	Nº do arm. / Nº da gav. / Nº da div.	
Data	25-04-80	CARACTERÍSTICAS DE VAGÕES
Escala	1:100	

FEPASA
GERÊNCIA
PROJETOS MECÂNICOS

Em substituição
A-180374-3
100/900-70

Origem SOROCABA

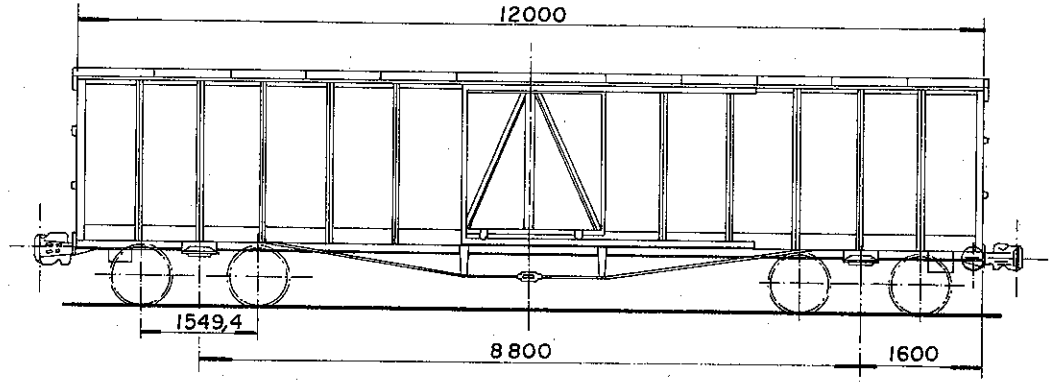

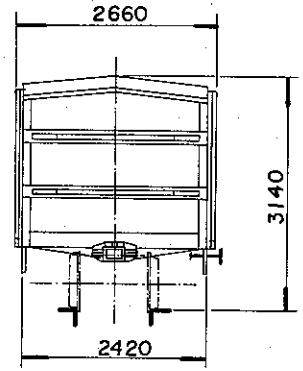

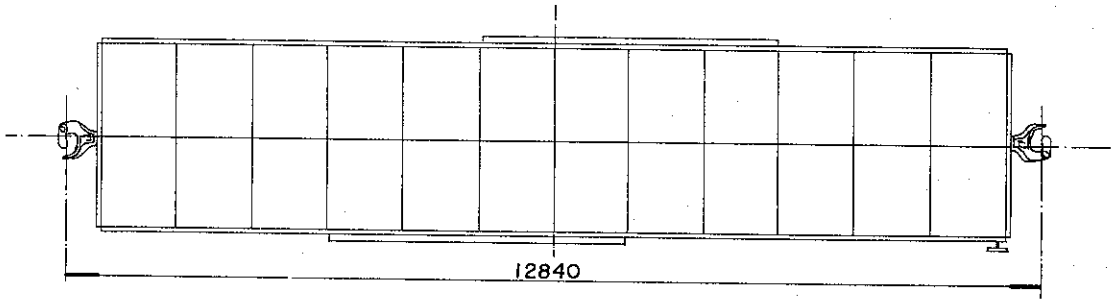

DADOS DE CONSTRUÇÃO

FABRICANTE IGNORADO PROCEDÊNCIA (EX EFA)
ANO IGNORADO DISPOSIÇÃO GERAL DES. NÃO TEM

INFRAESTRUTURA

ESTRADO AÇO CARBONO PISO AÇO CARBONO
VIGA CENTRAL Z-12.7/8"x 6.27/32"x 4" x 3/4"x13/32" ÁREA 21,08 POL²
ABERTURA ENTRE VIGAS 327 mm VIGA CAB. U-8"x 2.1/4"x1/4"
VIGA LATERAL U-8" x 2.1/4" x1/4"
SISTEMA DE DESCARGA 2 PORTAS LATERAIS

SUPERESTRUTURA

CAIXA AÇO CARBONO VOLUME ÚTIL 58,8 m³
PÉS DIREITO EXTERNO COBERTURA AÇO CARBONO
REV. INTERNO NÃO TEM QUANT. ESCOTILHA NÃO TEM
TAMPA DA ESCOTILHA NÃO TEM COMPARTIMENTOS 01
SISTEMA DE PORTAS LATERAIS DE CORRER

ENGATE

TIPO ALLIANCE UNIT RADIAL 5.3/4" x 7" DES. 1591 (COBRASMA)
OPERAÇÃO ROTATIVA INFERIOR

APARELHO DE CHOQUE E TRAÇÃO

TIPO PEERLESS DES. 100/904-2
BRAÇADEIRA NÃO TEM DES. NÃO TEM

TRUQUE

TIPO SELF ALIGNING PESO 2745 Kg
CONJUNTO DES. NÃO TEM
MANCAIS FRICÇÃO TIPO NÃO TEM
SAPATA FENÓLICA DES. 715684-7
ALAVANCA VERTICAL DES. 714978-6
TRAVESSA DE FREIO TIPO I

RODAS

TIPO D-29 ITEM III DES. 100/921-18

EIXOS

MANGA 5"x9" DES. 100/902-272

FREIO FERROVIÁRIO

DISPOSIÇÃO GERAL DES. NÃO TEM
MARCA WESTINGHOUSE DES NÃO TEM
VALVULA DE CONTROLE AB
DISPOSITIVO VAZIO/CARREGADO NÃO TEM
CILINDRO 10" x 12" QUANT. 01
RESERVATÓRIO COMBINADO QUANT. 01
AJUSTADOR DE FOLGA D-111-D ou D-112-D
DIAGRAMA DE FREIO DES. 71/605-236

FREIO MANUAL

TIPO HORIZONTAL DES. 71/605-239A

DADOS ESPECÍFICOS

PINTURA ESPECIAL NÃO TEM

ESPECIAL P/ TRANSBORDO NÃO TEM
SUPORTE P/ TRACIONAMENTO NÃO TEM
APOIO P/ MACACO NÃO TEM
OBS. OS VAGÕES DOS DES. 715756-8 e 715757-6 SÃO DESTA MESMA SÉRIE.

DADOS GERAIS

BITOLA 1,00 m
TIPO FECHADO
SUB TIPO CONVENCIONAL S/ REVESTIMENTO
SÉRIE FSC 343351 (VER OBS)
TARA 16,2 t
LOTAÇÃO MÁX ≈ 42,0 t
PESO BRUTO 64,5 t
QUANTIDADE 1

ARQUIVAMENTO	MÓDULO I	MÓDULO II
S S 0 1 1 6 0 3 1	1 F F S K 0 0 A	7 1 5 7 5 5 0

S.Técnica	NOME	CHEFE DA DIVISÃO	Arquivo
Desenho			Nº do arm.
Copiado		CHEFE COORD TÉCNICA	Nº da gav.
CHEFE S. TÉCNICA			Nº da div

FEPASA
GERÊNCIA
PROJETOS MECÂNICOS

Data 11-06-81

Escala 1:100

CARACTERÍSTICAS DE VAGÕES

Em Substituição A-181364-1

Origem SOROCABA

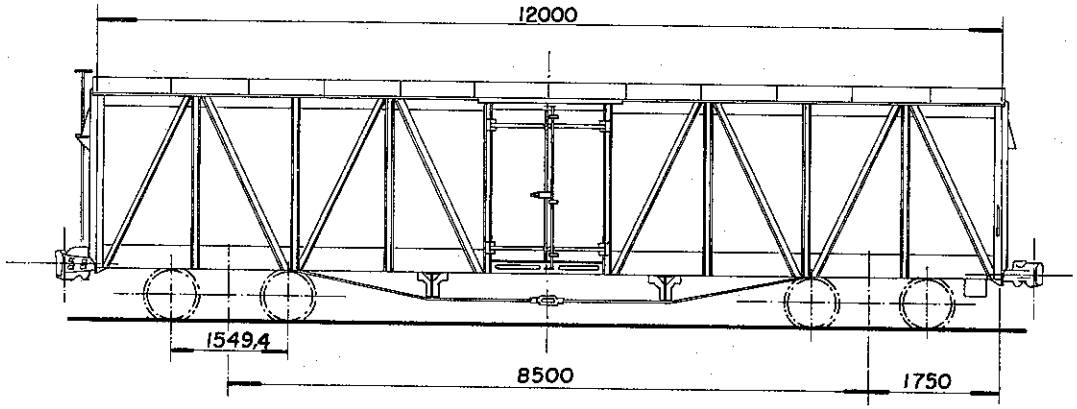

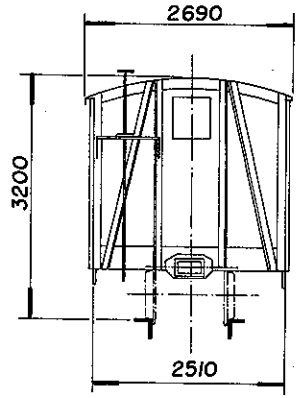

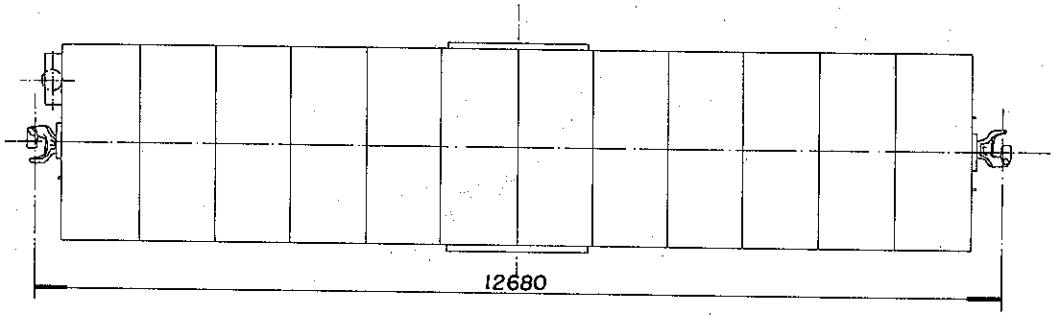

DADOS DE CONSTRUÇÃO

FABRICANTE IGNORADO PROCEDÊNCIA (EX EFA)
ANO IGNORADO DISPOSIÇÃO GERAL DES. NÃO TEM

INFRAESTRUTURA

ESTRADO AÇO CARBONO PISO AÇO CARBONO
VIGA CENTRAL U- 12" x 4" x 1/2" ÁREA 19,0 POL^2
ABERTURA ENTRE VIGAS 327 mm VIGA CAB. U-12"x 3.1/2"x 1/2"
VIGA LATERAL U- 12" x 3.1/2" x 1/2"
SISTEMA DE DESCARGA 2 PORTAS LATERAIS

SUPERESTRUTURA

CAIXA AÇO CARBONO VOLUME ÚTIL 58,2 m^3
PÉS DIREITO EXTERNOS COBERTURA AÇO CARBONO
REV. INTERNO NÃO TEM QUANT. ESCOTILHA NÃO TEM
TAMPA DA ESCOTILHA NÃO TEM COMPARTIMENTOS 01
SISTEMA DE PORTAS LATERAIS COM DOBRADIÇAS

ENGATE

TIPO ALLIANCE UNIT RADIAL 5.3/4" x 7" DES. 1591 (COBRASMA)
OPERAÇÃO ROTATIVA INFERIOR

APARELHO DE CHOQUE E TRAÇÃO

TIPO PEERLESS DES. 100/904-2
BRAÇADEIRA NÃO TEM DES. NÃO TEM

TRUQUE

TIPO SELF ALIGNING PESO 2745 Kg
CONJUNTO DES. NÃO TEM
MANCAIS FRICÇÃO TIPO NÃO TEM
SAPATA FENÓLICA DES. 715684-7
ALAVANCA VERTICAL DES. 714978-6
TRAVESSA DE FREIO TIPO I

RODAS

TIPO D-29 ITEM III DES. 100/921-18

EIXOS

MANGA 5" x 9" DES. 100/902-272

FREIO FERROVIÁRIO

DISPOSIÇÃO GERAL DES. NÃO TEM
MARCA WESTINGHOUSE DES. NÃO TEM
VÁLVULA DE CONTROLE AB
DISPOSITIVO VAZIO-CARREGADO NÃO TEM
CILINDRO 10" x 12" QUANT. 01
RESERVATÓRIO COMBINADO QUANT. 01
AJUSTADOR DE FOLGA D-111-D ou D-112-D
DIAGRAMA DE FREIO DES. 100/905-171

FREIO MANUAL

TIPO VERTICAL DES. NÃO TEM

DADOS ESPECÍFICOS

PINTURA ESPECIAL NÃO TEM

ESPECIAL P/ TRANSBORDO NÃO TEM
SUPORTE P/ TRACIONAMENTO NÃO TEM
APOIO P/ MACACO NÃO TEM
OBS. OS VAGÕES DOS DES. 715755-0 e 715757-6 SÃO DESTA MESMA SÉRIE

DADOS GERAIS

BITOLA 1,00 m
TIPO FECHADO
SUB-TIPO CONVENCIONAL S/ REVESTIMENTO
SÉRIE FSC 343353 (VER OBS)
TARA 16,8 t
LOTAÇÃO MÁX 42,0 t
PESO BRUTO 64,5 t
QUANTIDADE 4

ARQUIVAMENTO	MÓDULO I	MÓDULO II
S S 0 1 1 6 0 3 2	1 F F S K 0 0 A	7 1 5 7 5 6 8

S.Técnica	NOMES	CHEFE DA DIVISÃO	Arquivo
Desenho			Nº do arm.
Copiado		CHEFE DA COORD. TÉC.	Nº da gav.
CHEFE S.TÉCNICA			Nº da div.
Data 11-06-81	CARACTERÍSTICAS DE VAGÕES		
Escala 1:100			

FEPASA
GERÊNCIA
PROJETOS MECÂNICOS

Em Substituição
A-184365-0

Origem SOROCABA

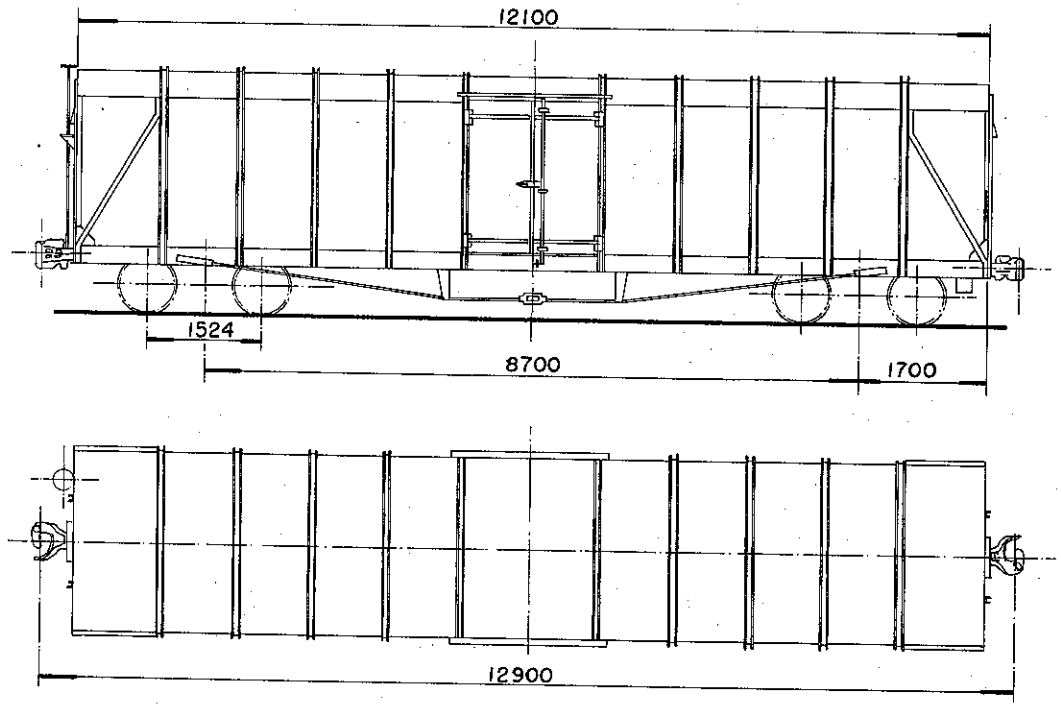

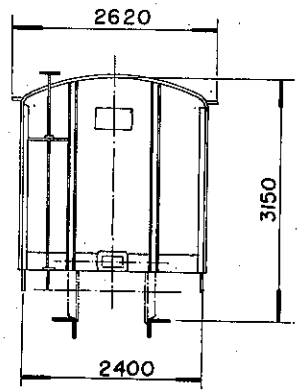

DADOS DE CONSTRUÇÃO

FABRICANTE IGNORADO PROCEDÊNCIA (EX EFA)
ANO IGNORADO DISPOSIÇÃO GERAL DES. NÃO TEM

INFRAESTRUTURA

ESTRADO AÇO CARBONO PISO AÇO CARBONO
VIGA CENTRAL U-12" x 3.3/4" x 1/2" ÁREA 18,5 POL^2
ABERTURA ENTRE VIGAS 327 mm VIGA CAB. U-12" x 3.3/4" x 1/2"
VIGA LATERAL U-12" x 3.3/4" x 1/2"
SISTEMA DE DESCARGA 2 PORTAS LATERAIS

SUPERESTRUTURA

CAIXA AÇO CARBONO VOLUME ÚTIL 58,2 m3
PÉS DIREITO EXTERNOS COBERTURA AÇO CARBONO
REV. INTERNO NÃO TEM QUANT. ESCOTILHA NÃO TEM
TAMPA DA ESCOTILHA NÃO TEM COMPARTIMENTOS 01
SISTEMA DE PORTAS LATERAIS COM DOBRADIÇAS

ENGATE

TIPO ALLIANCE FULL SIZE 5"x7" DES. 675753-7
OPERAÇÃO ROTATIVA INFERIOR

APARELHO DE CHOQUE E TRAÇÃO

TIPO CARDWELL NY-11-F DES. 675240-3
BRAÇADEIRA VERTICAL DES. 675804-5

TRUQUE

TIPO RIDE CONTROL PESO 3.320 Kg
CONJUNTO DES. 100/902-76
MANCAIS FRICÇÃO TIPO NÃO TEM
SAPATA FENÓLICA DES. 715684-7
ALAVANCA INCLINADA DES. 714980-8
TRAVESSA DE FREIO TIPO UNIT

RODAS

TIPO D-29 ITEM III DES. 100/921-18

EIXOS

MANGA 5"x 9" DES. 100/902-272

FREIO FERROVIÁRIO

DISPOSIÇÃO GERAL DES. NÃO TEM
MARCA WESTINGHOUSE DES. NÃO TEM
VÁLVULA DE CONTROLE AB
DISPOSITIVO VAZIO/CARREGADO NÃO TEM
CILINDRO 10" x 12" QUANT. 01
RESERVATÓRIO COMBINADO QUANT. 01
AJUSTADOR DE FOLGA D-111-D ou D-112-D
DIAGRAMA DE FREIO DES. 100/905-171

FREIO MANUAL

TIPO VERTICAL DES. NÃO TEM

DADOS ESPECÍFICOS

PINTURA ESPECIAL NÃO TEM

ESPECIAL PARA TRANSBORDO NÃO TEM
SUPORTE PARA TRACIONAMENTO NÃO TEM
APOIO PARA MACACO NÃO TEM
OBS OS VAGOES DOS DESENHOS 715755-0 e 715756-8 SÃO DESTA MESMA SÉRIE

DADOS GERAIS

BITOLA 1,00 m
TIPO FECHADO
SUB TIPO CONVENCIONAL S/ REVESTIM.
SÉRIE FSC 343353 (VER OBS)
TARA 19,2 t
LOTAÇÃO MÁX. * 42,0 t
PESO BRUTO 64,5 t
QUANTIDADE 4

ARQUIVAMENTO	MÓDULO I	MÓDULO II
S S 0 1 1 6 0 3 3	1 F F S K 0 0 A	7 1 5 7 5 7 6

S.Técnica	NOME	CHEFE DA DIVISÃO	Arquivo
Desenho			Nº do arm.
Copiado		CHEFE DA COORD. TÉCN.	Nº da gav.
CHEFE S. TÉCNICA			Nº da div.
Data 11-06-81			
Escala 1:100			

CARACTERÍSTICAS DE VAGÕES

FEPASA
GERÊNCIA PROJETOS MECÂNICOS

Em Substituição A-181366-8

Origem SOROCABA

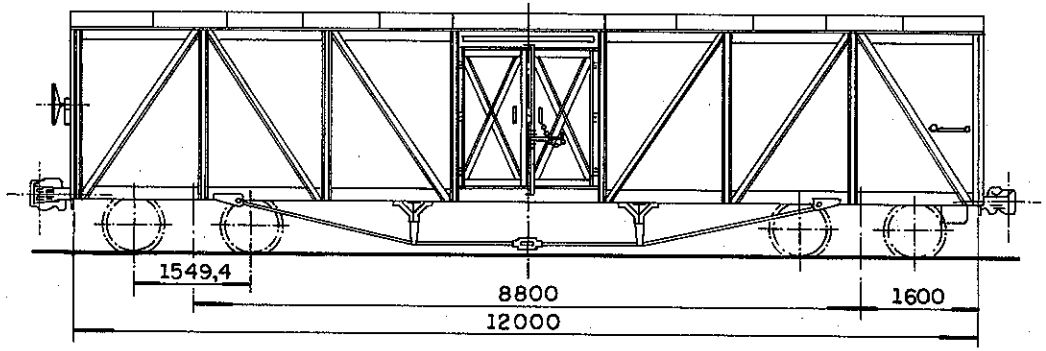

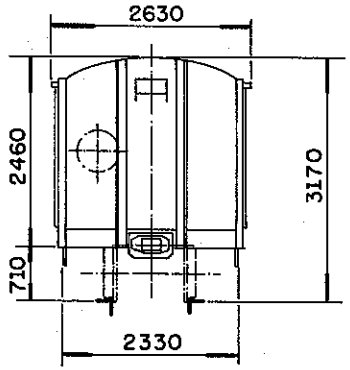

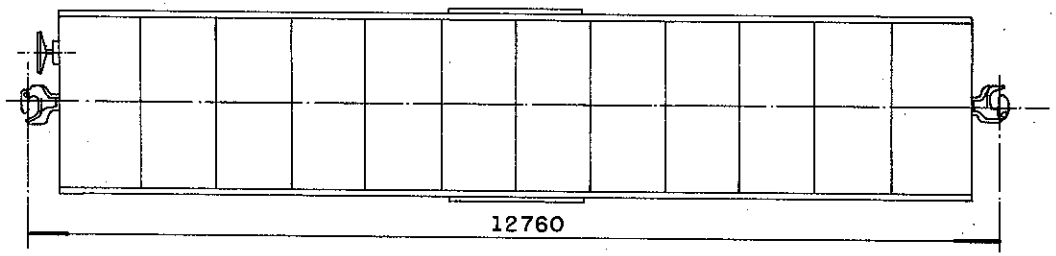

DADOS DE CONSTRUÇÃO

FABRICANTE IGNORADO PROCEDÊNCIA BÉLGICA
ANO 1935 DISPOSIÇÃO GERAL DES. NÃO TEM

INFRAESTRUTURA

ESTRADO AÇO CARBONO PISO AÇO CARBONO
VIGA CENTRAL U-9.1/4"X 3.1/2"X 5/16" ÁREA 9,8 POLEG^2
ABERTURA ENTRE VIGAS 565 mm VIGA CAB. U-9.1/4"x3.1/2"x5/16
VIGA LATERAL U- 9. 1/4" X 3. 1/2" X 5/16"
SISTEMA DE DESCARGA 2 PORTAS LATERAIS

SUPERESTRUTURA

CAIXA AÇO CARBONO VOLUME ÚTIL 58,6 m^3
PÉS DIREITO EXTERNOS COBERTURA AÇO CARBONO
REV. INTERNO NÃO TEM QUANT. ESCOTILHA NÃO TEM
TAMPA DA ESCOTILHA NÃO TEM COMPARTIMENTOS 01
SISTEMA DE PORTAS LATERAIS COM DOBRADIÇAS

ENGATE

TIPO ALLIANCE UNIT RADIAL 5 3/4" X 7" DES. 1951 (COBRASMA)
OPERAÇÃO ROTATIVA INFERIOR

APARELHO DE CHOQUE E TRAÇÃO

TIPO PEERLES DES. 100/904-2
BRAÇADEIRA NÃO TEM DES. NÃO TEM

TRUQUE

TIPO SELF ALIGNING PESO 2745 Kg
CONJUNTO DES. NÃO TEM
MANCAIS ROLAMENTO TIPO RBU
SAPATA FENÓLICA DES. 715684-7
ALAVANCA VERTICAL DES. 714978-6
TRAVESSA DE FREIO TIPO I

RODAS

TIPO D-29 ITEM III DES. 100/921-1B

EIXOS

MANGA 5" X 9" DES. 100/902-265A

FREIO FERROVIÁRIO

DISPOSIÇÃO GERAL DES. NÃO TEM
MARCA WESTINGHOUSE DES. NÃO TEM
VÁLVULA DE CONTROLE AB
DISPOSITIVO VAZIO/CARREG. NÃO TEM
CILINDRO 10" X 12" QUANT. 01
RESERVATÓRIO COMBINADO QUANT. 01
AJUSTADOR DE FOLGA D-111-D ou D-112-D
DIAGRAMA DE FREIO DES. NÃO TEM

FREIO MANUAL

TIPO NON SPIN DES. 677115-7

DADOS ESPECÍFICOS

PINTURA ESPECIAL NÃO TEM
ESPECIAL P/ TRANSBORDO NÃO TEM
SUPORTE P/ TRACIONAMENTO NÃO TEM
APOIO P/ MACACO NÃO TEM
OBS.

DADOS GERAIS

BITOLA 1,00 m
TIPO FECHADO
SUB TIPO CONVENCIONAL S/ REVESTIMENTO
SÉRIE FSC-343498
TARA 15,4 t
LOTAÇÃO MÁX. * 42,0 t
PESO BRUTO 64,5 t
QUANTIDADE 02

FEPASA FERROVIA PAULISTA S.A — SUPERINTENDÊNCIA GERAL DE EQUIPAMENTOS

ESCALA	PROJETO	DESENHO	VERIFICAÇÃO	DATA
1:100	—			01 AGO 84

EM SUBST.
DATA REVISÃO

CARACTERÍSTICAS DE VAGÕES

ARQUIVAMENTO	MODULO I	MODULO II
SS011603	4FFSK00A	7157584

CHEFE DE DIVISÃO
CHEFE COORD. TÉC
CHEFE S. TÉCNICA

A4 (210 x 297)

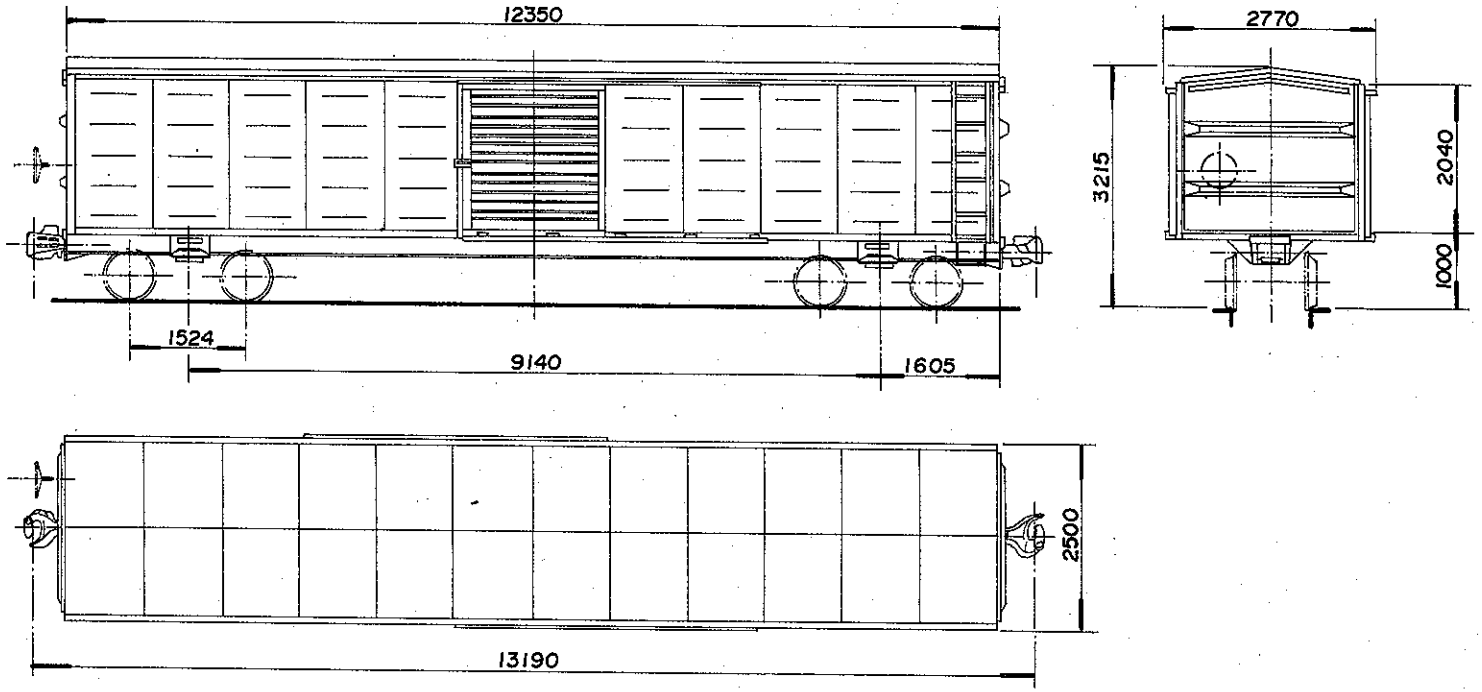

DADOS DE CONSTRUÇÃO

FABRICANTE SANTA MATILDE PROCEDÊNCIA BRASIL
ANO 1949 DISPOSIÇÃO GERAL DES. NÃO TEM

INFRAESTRUTURA

ESTRADO AÇO CARBONO PISO AÇO CARBONO
VIGA CENTRAL U- 12" x 3"x 1/2" ÁREA 24,5 POL^2
ABERTURA ENTRE VIGAS 327mm VIGA CAB. L-5"x 3.1/2"x 3/8"
VIGA LATERAL L- 5"x 3.1/2" x 3/8"
SISTEMA DE DESCARGA 2 PORTAS LATERAIS

SUPERESTRUTURA

CAIXA AÇO CARBONO VOLUME ÚTIL 57,2 m^3
PÉS DIREITO INTERNO COBERTURA AÇO CARBONO
REV. INTERNO NÃO TEM QUANT. ESCOTILHA NÃO TEM
TAMPA DA ESCOTILHA NÃO TEM COMPARTIMENTOS 01
SISTEMA. DE PORTAS LATERAIS DE CORRER

ENGATE

TIPO ALLIANCE FULL SIZE 5"x 7" DES. 675753-7
OPERAÇÃO ROTATIVA INFERIOR

APARELHO DE CHOQUE E TRAÇÃO

TIPO CARDWEL NY-11-F DES. 675240-3
BRAÇADEIRA VERTICAL DES. 675804-5

TRUQUE

TIPO RIDE CONTROL PESO 3.320 Kg
CONJUNTO DES. NÃO TEM
MANCAIS ROLAMENTO TIPO RBU
SAPATA FENÓLICA DES. 715684-7
ALAVANCA VERTICAL DES 714978-6
TRAVESSA DE FREIO TIPO CHAPA COMPOSTA

RODAS

TIPO D-29 ITEM III DES. 100/921-18

EIXOS

MANGA 5" x 9" DES. 100/902-265A

FREIO FERROVIÁRIO

DISPOSIÇÃO GERAL DES. NÃO TEM
MARCA WESTINGHOUSE DES. NÃO TEM
VÁLVULA DE CONTROLE AB
DISPOSITIVO VAZIO / CARREG. NÃO TEM
CILINDRO 10"x 12" QUANT. 01
RESERVATÓRIO COMBINADO QUANT. 01
AJUSTADOR DE FOLGA D-111-D ou D-112-D
DIAGRAMA DE FREIO DES. NÃO TEM

FREIO MANUAL

TIPO NON SPIN DES. 675105-9

DADOS ESPECÍFICOS

PINTURA ESPECIAL NÃO TEM
ESPECIAL PARA TRANSBORDO NÃO TEM
SUPORTE P TRACIONAMENTO NÃO TEM
APOIO PARA MACACO NÃO TEM
OBS.

DADOS GERAIS

BITOLA 1,00 m
TIPO FECHADO
SUB TIPO CONVENCIONAL SEM REVEST.
SÉRIE FSC 353300
TARA 16,0 t
LOTAÇÃO MÁX * 42,0 t
PESO BRUTO 64,5 t
QUANTIDADE 20

ARQUIVAMENTO	MÓDULO I	MÓDULO II
S S 0 1 1 6 0 3 5	1 F F S K 0 0 A	7 1 5 7 5 9 2

S. Técnica	NOME	CHEFE DA DIVISÃO	Arquivo
Desenho			Nº do arm.
Copiado		CHEFE DA COORD TÉCNICA	Nº da gav.
CHEFE S.TÉCNICA			Nº da div.

FEPASA
GERÊNCIA
PROJETOS MECÂNICOS

DATA 8-4-81

ESCALA 1:100

CARACTERÍSTICAS DE VAGÕES

Em Substituição
A-181189-4

Origem SOROCABA

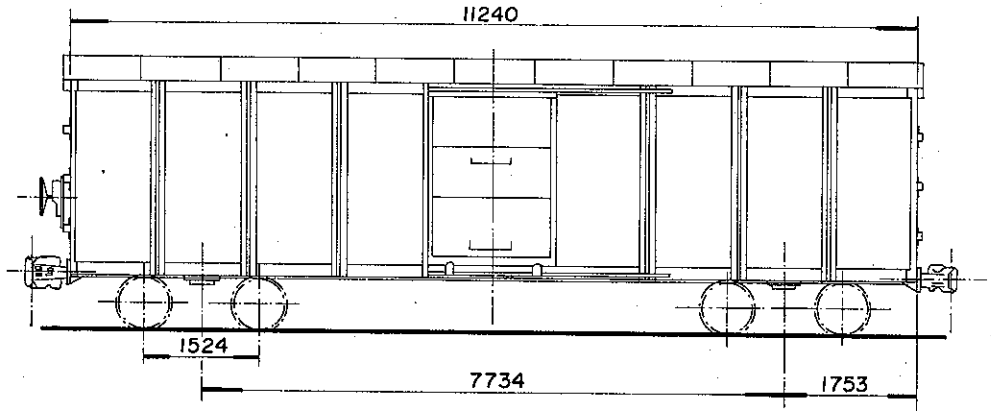

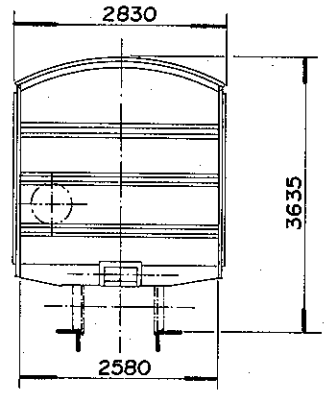

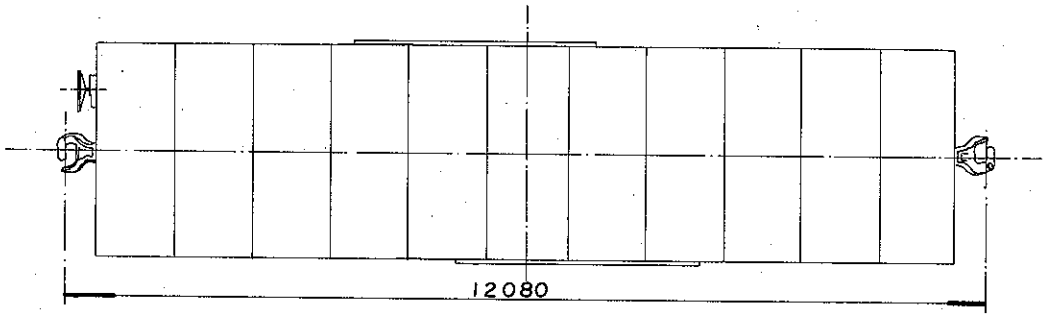

DADOS DE CONSTRUÇÃO

FABRICANTE PULLMAN STANDARD CAR PROCEDÊNCIA USA
ANO 1945 DISPOSIÇÃO GERAL DES. R-3490

INFRAESTRUTURA

ESTRADO AÇO CARBONO PISO AÇO CARBONO
VIGA CENTRAL Z-12.7/8"x6.27/32"x 4"x 3/4"x 13/32" ÁREA 21,08 POL^2
ABERTURA ENTRE VIGAS 327mm VIGA CAB. U-12"x 3"x 1/4"
VIGA CENTRAL U-10"x 2.1/2"x 1/4"
SISTEMA DE DESCARGA 2 PORTAS LATERAIS

SUPERESTRUTURA

CAIXA AÇO CARBONO VOLUME ÚTIL 64,5 m^3
PÉS DIREITO EXTERNOS COBERTURA AÇO CARBONO
REV. INTERNO NÃO TEM QUANT. ESCOTILHA NÃO TEM
TAMPA DA ESCOTILHA NÃO TEM COMPARTIMENTOS 01
SISTEMA DE PORTAS LATERAIS DE CORRER

ENGATE

TIPO ALLIANCE FULL SIZE 5"x 7" DES. 675753-7
OPERAÇÃO ROTATIVA INFERIOR

APARELHO DE CHOQUE E TRAÇÃO

TIPO CARDWELL NY-11F DES. 675240-3
BRAÇADEIRA VERTICAL DES. 675604-5

TRUQUE

TIPO RIDE CONTROL PESO 3320 Kg
CONJUNTO DES. NÃO TEM
MANCAIS ROLAMENTO TIPO RBU
SAPATA FENÓLICA DES. 715684-7
ALAVANCA VERTICAL DES. 715978-6
TRAVESSA DE FREIO TIPO UNIT

RODAS

TIPO D-29 ITEM III DES. 100/921-1B

EIXOS

MANGA 5"x9" DES 100/902-265A

FREIO FERROVIÁRIO

DISPOSIÇÃO GERAL DES. R-12700
MARCA WESTINGHOUSE DES. NÃO TEM.
VÁLVULA DE CONTROLE AB
DISPOSITIVO VAZIO / CARREGADO NÃO TEM
CILINDRO 10"x 12" QUANT. 01
RESERVATÓRIO COMBINADO QUANT. 01
AJUSTADOR DE FOLGA D-111-D ou D-112-D
DIAGRAMA DE FREIO DES. NÃO TEM

FREIO MANUAL

TIPO NON SPIN DES. 677115-7

DADOS ESPECÍFICOS

PINTURA ESPECIAL NÃO TEM
ESPECIAL P/ TRANSBORDO NÃO TEM
SUPORTE P/ TRACIONAMENTO NÃO TEM
APOIO P/ MACACO NÃO TEM
OBS.

DADOS GERAIS

BITOLA 1,00m
TIPO FECHADO
SUB TIPO CONVENCIONAL S/ REVESTIM.
SÉRIE FSC 353901
TARA 15,3 t
LOTAÇÃO MÁX. ≈ 42,0 t
PESO BRUTO 64,5 t
QUANTIDADE 14

ARQUIVAMENTO	MÓDULO I	MÓDULO II
S S 0 1 1 6 0 3 6	1 F F S K 0 0 A	7 1 5 7 6 0 6

	NOME	
S.Técnica		CHEFE DA DIVISÃO
Desenho		
Copiado		
CHEFE S. TÉCNICA		CHEFE COORD. TÉCNICA
Data 10-8-81		
Escala 1:100		

Arquivo
Nº do arm.
Nº do gav.
Nº do div.

FEPASA
GERÊNCIA
PROJETOS MECÂNICOS

Em Substituição
A-181456-7

Origem SOROCABA

CARACTERÍSTICAS DE VAGÕES

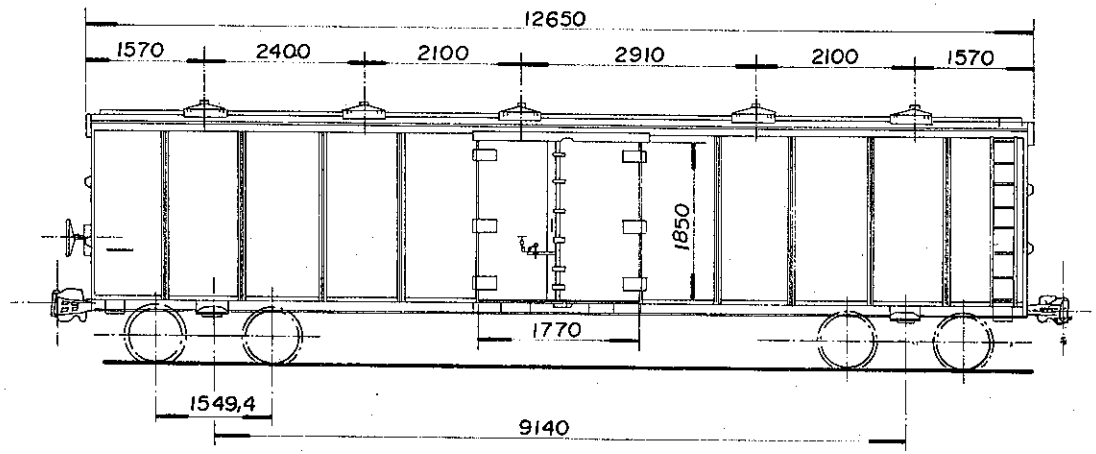

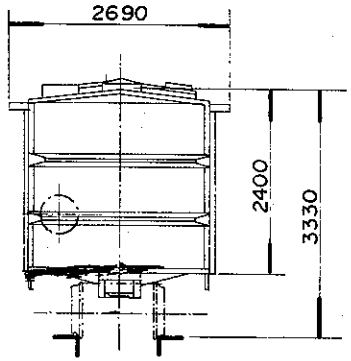

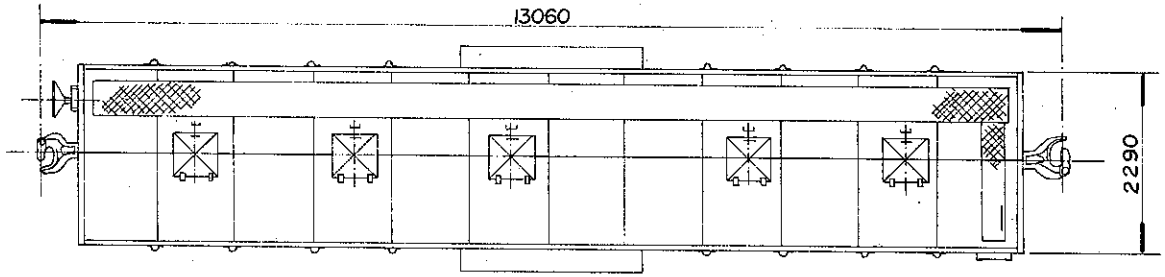

DADOS DE CONSTRUÇÃO

FABRICANTE IGNORADO PROCEDÊNCIA IGNORADA
ANO IGNORADO DISPOSIÇÃO GERAL DES. NÃO TEM

INFRAESTRUTURA

ESTRADO AÇO CARBONO PISO AÇO CARBONO
VIGA CENTRAL Z-12.7/8"x6.27/32"x4"x 3/4"x13/32" ÁREA 21,08 POL²
ABERTURA ENTRE VIGAS 327mm VIGA CAB. U-6"x 2.1/2"x1/4"
VIGA LATERAL U-6"x 2. 1/2"x 1/4"
SISTEMA DE DESCARGA 2 PORTAS LATERAIS

SUPERESTRUTURA

CAIXA AÇO CARBONO VOLUME ÚTIL 62,6 m³
PÉS DIREITO EXTERNOS COBERTURA AÇO CARBONO
REV. INTERNO NÃO TEM QUANT. ESCOTILHA 05
TAMPA DA ESCOTILHA 05 COMPARTIMENTOS 01
SISTEMA DE PORTAS LATERAIS COM DOBRADIÇAS

ENGATE

TIPO ALLIANCE UNIT RADIAL 5.3/4"x7" DES. 1591 (COBRASMA)
OPERAÇÃO ROTATIVA INFERIOR

APARELHO DE CHOQUE E TRAÇÃO

TIPO PEERLESS DES. 100/904-2
BRACADEIRA NÃO TEM DES. NÃO TEM

TRUQUE

TIPO SELF ALIGNING PESO 2.745 Kg
CONJUNTO DES. NÃO TEM
MANCAIS ROLAMENTO TIPO RBU
SAPATA FENÓLICA DES. 715684-7
ALAVANCA INCLINADA DES. 714980-8
TRAVESSA DE FREIO TIPO I

RODAS

TIPO D-29 ITEM III DES 100/921-18

EIXOS

MANGA 5"x 9" DES. 100/902-265A

FREIO FERROVIÁRIO

DISPOSIÇÃO GERAL DES. NÃO TEM
MARCA WESTINGHOUSE DES. NÃO TEM
VÁLVULA DE CONTROLE AB
DISPOSITIVO VAZIO/CARREGADO NÃO TEM
CILINDRO 10"x 12" QUANT. 01
RESERVATÓRIO COMBINADO QUANT. 01
AJUSTADOR DE FOLGA D-111-D ou D-112-D
DIAGRAMA DE FREIO DES. NÃO TEM

FREIO MANUAL

TIPO NON SPIN DES. 677115-7

DADOS ESPECÍFICOS

PINTURA ESPECIAL NÃO TEM
ESPECIAL P/ TRANSBORDO NÃO TEM
SUPORTE P/ TRACIONAMENTO NÃO TEM
APOIO P/ MACACO NÃO TEM
OBS. SENDO 1 VAGÃO COM PORTA NA CABECEIRA "A" (FCC)

DADOS GERAIS

BITOLA 1,00 m
TIPO FECHADO
SUB TIPO COM ESCOTILHA
SÉRIE FEC 303000
TARA 14,6 t
LOTAÇÃO MÁX * 42,0 t
PESO BRUTO 64,5 t
QUANTIDADE 2

ARQUIVAMENTO	MÓDULO I	MÓDULO II
S S 0 1 1 6 0 3 7	1 F F E K 0 0 A	7 1 5 7 6 1 4

S.Técnica	NOME	CHEFE DA DIVISÃO	Arquivo
Desenho			Nº do arm.
Copiado			Nº da gav.
CHEFE S.TÉCNICA		CHEFE DA COORD. TÉCNICA	Nº da div.
Data 10-8-81			
Escala 1:100			

CARACTERÍSTICAS DE VAGÕES

FEPASA
GERÊNCIA PROJETOS MECÂNICOS

Em Substituição A-181457-5

Origem SOROCABA

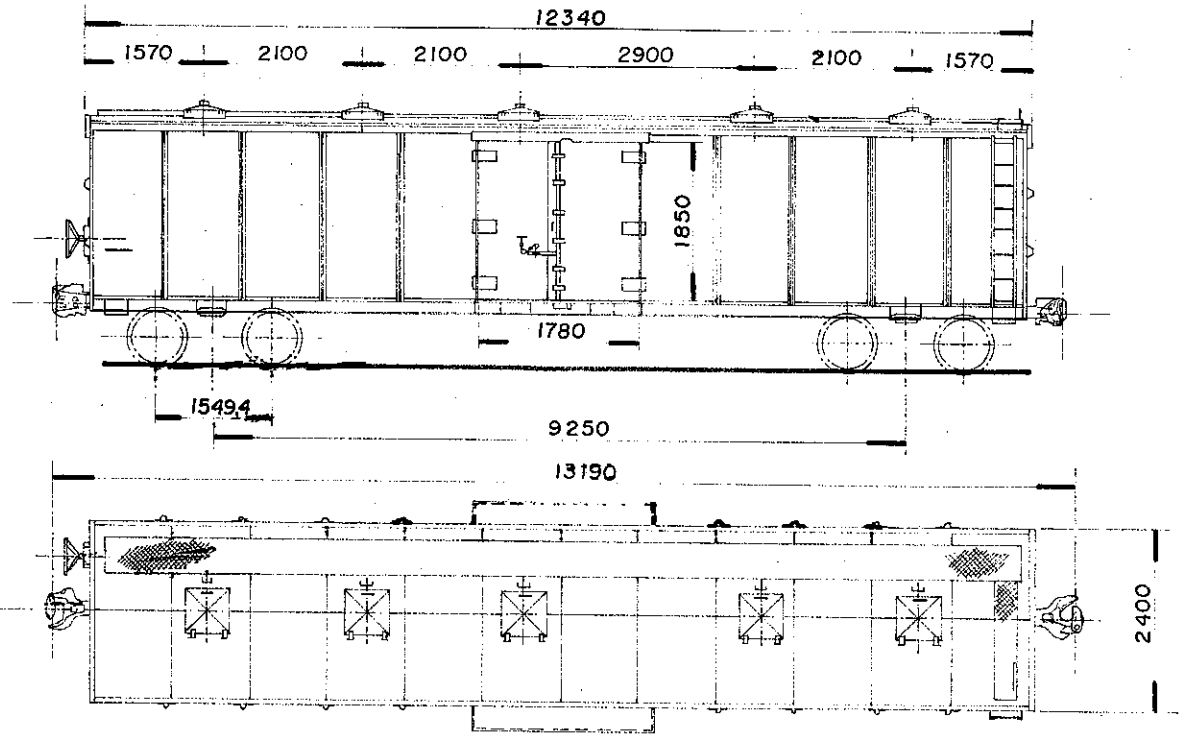

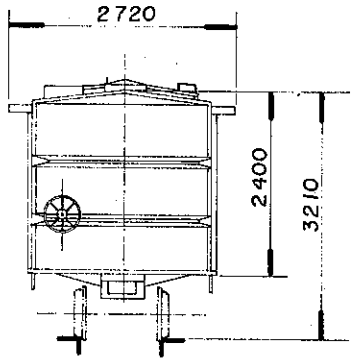

DADOS DE CONSTRUÇÃO

FABRICANTE PRESSED STEEL CAR COMP. PROCEDÊNCIA USA
ANO 1945 DISPOSIÇÃO GERAL DES. NÃO TEM

INFRAESTRUTURA

ESTRADO AÇO CARBONO PISO AÇO CARBONO
VIGA CENTRAL Z-12.7/8" x 6.27/32" x 4" x 3/4" x 13/32" ÁREA 21,08 POL.²
ABERTURA ENTRE VIGAS 327 mm VIGA CAB. U-6" x 2.1/2" x 5/16"
VIGA LATERAL U-6" x 2.1/2" x 5/16"
SISTEMA DE DESCARGA 2 PORTAS LATERAIS

SUPERESTRUTURA

CAIXA AÇO CARBONO VOLUME ÚTIL 62,6 m³
PÉS DIREITO EXTERNOS COBERTURA AÇO CARBONO
REV. INTERNO NÃO TEM QUANT. ESCOTILHA 05
TAMPA DA ESCOTILHA 05 COMPARTIMENTOS 01
SISTEMA DE PORTAS LATERAIS COM DOBRADIÇAS

ENGATE

TIPO ALLIANCE UNIT RADIAL 5.3/4" x 7" DES. 1591 COBRASMA
OPERAÇÃO ROTATIVA INFERIOR

APARELHO DE CHOQUE E TRAÇÃO

TIPO PEERLESS DES. 100/904 - 2
BRAÇADEIRA NÃO TEM DES. NÃO TEM

TRUQUE

TIPO SELF ALIGNING PESO 2.745 Kg
CONJUNTO DES. NÃO TEM
MANCAIS FRICÇÃO TIPO NÃO TEM
SAPATA FENÓLICA DES. 715684-7
ALAVANCA INCLINADA DES. 714980-8
TRAVESSA DE FREIO TIPO I

RODAS

TIPO D-29 ITEM III DES. 100/921-18

EIXOS

MANGA 5" x 9" DES. 100/902-265A

FREIO FERROVIÁRIO

DISPOSIÇÃO GERAL DES. NÃO TEM
MARCA WESTINGHOUSE DES. NÃO TEM
VALVULA DE CONTROLE AB
DISPOSITIVO VAZIO/ CARREG. NÃO TEM
CILINDRO 10" x 12" QUANT. 01
RESERVATÓRIO COMBINADO QUANT. 01
AJUSTADOR DE FOLGA D-111-D ou D-112-D
DIAGRAMA DE FREIO DES. NÃO TEM

FREIO MANUAL

TIPO NON SPIN DES. 677115-7

DADOS ESPECÍFICOS

PINTURA ESPECIAL NÃO TEM
ESPECIAL P/ TRANSBORDO NÃO TEM
SUPORTE P/ TRACIONAMENTO NÃO TEM
APOIO P/ MACACO NÃO TEM
OBS.: SENDO 2 VAGÕES COM PORTA NA CABECEIRA "A" (FCC)

DADOS GERAIS

BITOLA 1,00 m
TIPO FECHADO
SUB. TIPO COM ESCOTILHAS
SÉRIE FEC 303400
TARA 13,2 t
LOTAÇÃO MÁX. * 42,0 t
PESO BRUTO 64,5 t
QUANTIDADE 9

ARQUIVAMENTO	MÓDULO I	MÓDULO II
S S 0 1 1 6 0 3 8	1 F F E K 0 0 A	7 1 5 7 6 2 2

	NOME		
S.Técnica		CHEFE DA DIVISÃO	Arquivo
Desenho			Nº do arm.
Copiado			Nº da gav.
CHEFE S. TÉCNICA		CHEFE COORD. TÉCNICA	Nº da div.

FEPASA
GERÊNCIA PROJETOS MECÂNICOS

Data 20-10-80

Escala 1:100

CARACTERÍSTICAS DE VAGÕES

Em substituição
A-180557-6
100/900-87

Origem SOROCABA

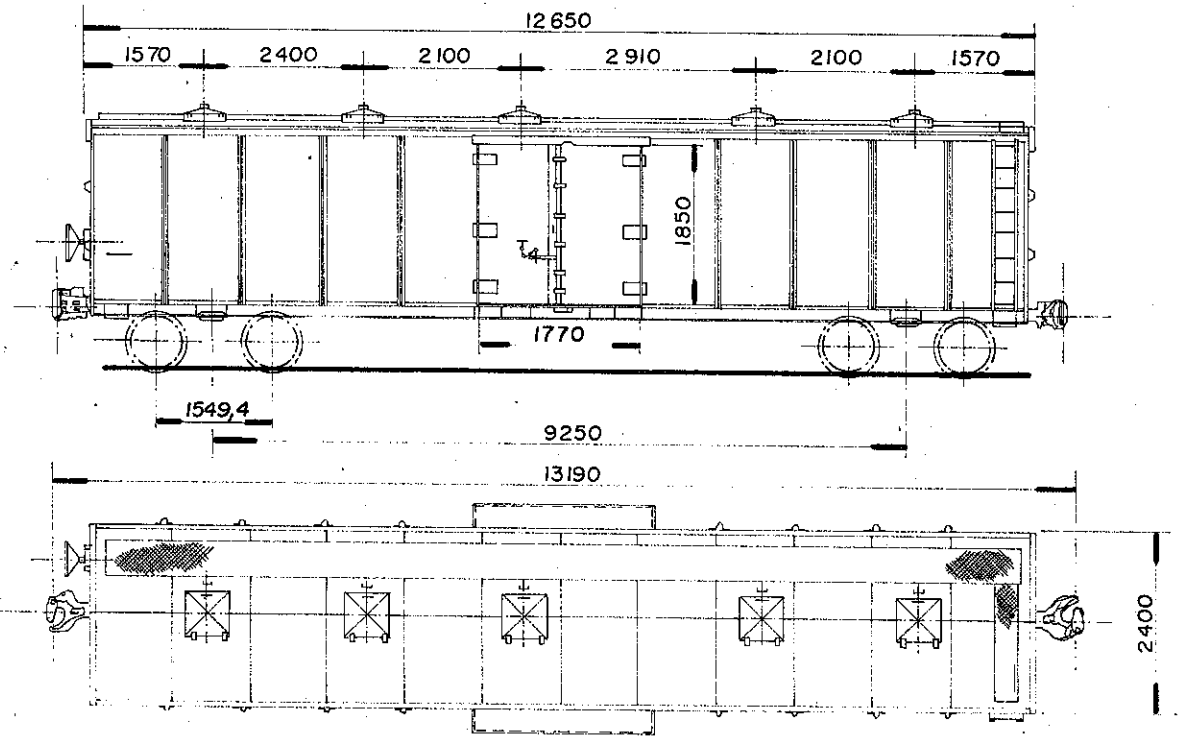

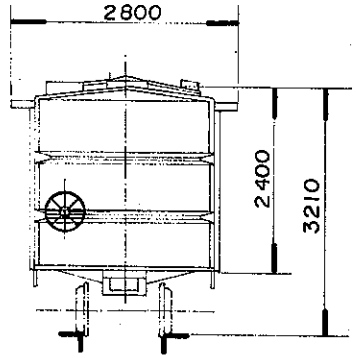

DADOS DE CONSTRUÇÃO

FABRICANTE PRESSED STEEL CAR COMPANY PROCEDÊNCIA U S A
ANO 1945 DISPOSIÇÃO GERAL DES. NÃO TEM

INFRAESTRUTURA

ESTRADO AÇO CARBONO PISO AÇO CARBONO
VIGA CENTRAL Z-12.7/8"x6.27/32"x4"x3/4"x13/32" ÁREA 21,08 POL2
ABERTURA ENTRE VIGAS 327 mm VIGA CAB. U-6"x2"x 1/4"
VIGA LATERAL U - 6" x 2" x 1/4"
SISTEMA DE DESCARGA 2 PORTAS LATERAIS

SUPERESTRUTURA

CAIXA AÇO CARBONO VOLUME ÚTIL 62,6 m^3
PÉS DIREITO EXTERNO COBERTURA AÇO CARBONO
REV. INTERNO NÃO TEM QUANT. ESCOTILHA 05
TAMPA DA ESCOTILHA 05 COMPARTIMENTOS 01
SISTEMA DE PORTAS LATERAIS COM DOBRADIÇAS

ENGATE

TIPO ALLIANCE UNIT RADIAL 5 3/4" x 7" DES. 1591 COBRASMA
OPERAÇÃO ROTATIVA INFERIOR

APARELHO DE CHOQUE E TRAÇÃO

TIPO PEERLESS DES. 100/904-2
BRAÇADEIRA NÃO TEM DES. NÃO TEM

TRUQUE

TIPO SELF ALIGNING PESO 2.745 Kg
CONJUNTO DES. NÃO TEM
MANCAIS ROLAMENTO TIPO RBU
SAPATA FENÓLICA DES. 715684-7
ALAVANCA INCLINADA DES. 714980-8
TRAVESSA DE FREIO TIPO I

RODAS

TIPO D - 29 ITEM III DES. 100/921 - 18

EIXOS

MANGA 5" x 9" DES. 100/902-265A

FREIO FERROVIÁRIO

DISPOSIÇÃO GERAL DES. NÃO TEM
MARCA WESTINGHOUSE DES. NÃO TEM
VÁLVULA DE CONTROLE AB
DISPOSITIVO VAZIO / CARREG. NÃO TEM
CILINDRO 10" x 12" QUANT. 01
RESERVATÓRIO COMBINADO QUANT. 01
AJUSTADOR DE FOLGA D- III - D OU D- 112 - D
DIAGRAMA DE FREIO DES. NÃO TEM

FREIO MANUAL

TIPO NON SPIN DES. 677115-7

DADOS ESPECÍFICOS

PINTURA ESPECIAL NÃO TEM

ESPECIAL P/ TRANSBORDO NÃO TEM
SUPORTE P/ TRACIONAMENTO NÃO TEM
APOIO P/ MACACO NÃO TEM
OBS.: SENDO 4 VAGÕES COM PORTA NA CABECEIRA "A" (FCC)

DADOS GERAIS

BITOLA 1,00 m
TIPO FECHADO
SUB. TIPO COM ESCOTILHAS
SÉRIE FEC 303500
TARA 13,8 t
LOTAÇÃO MÁX. *42,0 t
PESO BRUTO 64,5 t
QUANTIDADE 13

ARQUIVAMENTO	MÓDULO I	MÓDULO II
S S 0 1 1 6 0 3 9	1 F F E K 0 0 A	7 1 5 7 6 3 1

	NOME	
S.Técnica		CHEFE DA DIVISÃO
Desenho		
Copiado		CHEFE COORD. TÉCNICA
CHEFE S.TÉCNICA		

Arquivo
Nº do arm.
Nº da gav.
Nº da div.

FEPASA
GERÊNCIA
PROJETOS MECÂNICOS

Data 23-05-80

Escala 1:100

CARACTERÍSTICAS DE VAGÕES

Em substituição
A-180443-0
100/900-88

Origem SOROCABA

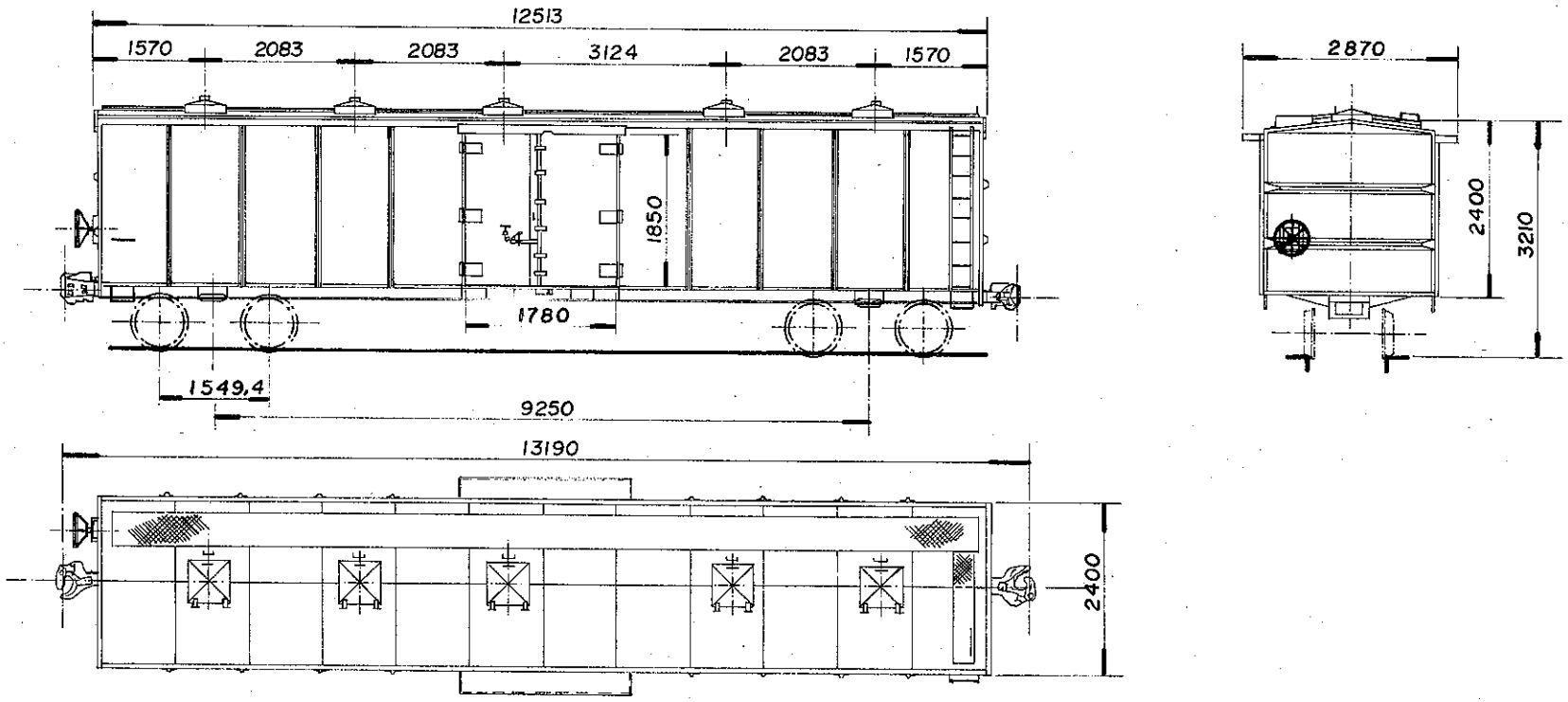

DADOS DE CONSTRUÇÃO

FABRICANTE PRESSED STEEL CAR COMPANY PROCEDÊNCIA USA
ANO 1945 DISPOSIÇÃO GERAL DES. NÃO TEM

INFRAESTRUTURA

ESTRADO AÇO CARBONO PISO AÇO CARBONO
VIGA CENTRAL Z-12.7/8"x6.27/32"x4"x3/4"x13/32" ÁREA 21,08 POL²
ABERTURA ENTRE VIGAS 327mm VIGA CAB. U-6"x2"x1/4"
VIGA LATERAL U-6"x 2"x 1/4"
SISTEMA DE DESCARGA 2 PORTAS LATERAIS

SUPERESTRUTURA

CAIXA AÇO CARBONO VOLUME ÚTIL 62,6 m³
PÉS DIREITO EXTERNO COBERTURA AÇO CARBONO
REV. INTERNO NÃO TEM QUANT. ESCOTILHA 05
TAMPA DA ESCOTILHA 05 COMPARTIMENTOS 01
SISTEMA DE PORTAS LATERAIS COM DOBRADIÇAS

ENGATE

TIPO ALLIANCE UNIT RADIAL 5.3/4" x 7" DES. 1591 COBRASMA
OPERAÇÃO ROTATIVA INFERIOR

APARELHO DE CHOQUE E TRAÇÃO

TIPO PEERLESS DES. 100/904-2
BRAÇADEIRA NÃO TEM DES. NÃO TEM

TRUQUE

TIPO SELF ALIGNING PESO 2,745 Kg
CONJUNTO DES. NÃO TEM
MANCAIS ROLAMENTO TIPO RBU
SAPATA FENÓLICA DES. 715684-7
ALAVANCA VERTICAL DES. 714978-6
TRAVESSA DE FREIO TIPO UNIT

RODAS

TIPO D-29 ITEM III DES. 100/921-1B

EIXOS

MANGA 5"x9 DES. 100/902-265A

FREIO FERROVIÁRIO

DISPOSIÇÃO GERAL DES. NÃO TEM
MARCA WESTINGHOUSE DES. NÃO TEM
VÁLVULA DE CONTROLE AB
DISPOSITIVO VAZIO / CARREG. NÃO TEM
CILINDRO 10"x 12" QUANT. 01
RESERVATÓRIO COMBINADO QUANT. 01
AJUSTADOR DE FOLGA D-111-D OU D-112-D
DIAGRAMA DE FREIO DES. 100/905-144 A

FREIO MANUAL

TIPO NON SPIN DES. 677115-7

DADOS ESPECÍFICOS

PINTURA ESPECIAL NÃO TEM

ESPECIAL P/ TRANSBORDO NÃO TEM
SUPORTE P/ TRACIONAMENTO NÃO TEM
APOIO P/ MACACO NÃO TEM
OBS.: SENDO 7 VAGÕES COM PORTA NA CABECEIRA "A" (FCC), E SENDO 1 VAGÃO COM PORTA NA CABECEIRA "A" E NA CABECEIRA "B" (FAC)

DADOS GERAIS

BITOLA 1,00 m
TIPO FECHADO
SUB. TIPO COM ESCOTILHAS
SÉRIE FEC 303700
TARA 14,4 t
LOTAÇÃO MÁX. * 42,0 t
PESO BRUTO 64,5 t
QUANTIDADE 23

ARQUIVAMENTO	MÓDULO I	MÓDULO II
S S 0 1 1 6 0 4 0	1 F F E K 0 0 A	7 1 5 7 6 4 9

	NOME	
S.Técnica		CHEFE DA DIVISÃO
Desenho		
Copiado		
CHEFE S. TÉCNICA		CHEFE COORD. TÉCNICA

Arquivo
Nº do arm.
Nº da gav.
Nº da div.

FEPASA
GERÊNCIA
PROJETOS MECÂNICOS

Data 23-05-80
Escala 1:100

CARACTERÍSTICAS DE VAGÕES

Em substituição
A-180444-8
100/900-72

Origem SOROCABA

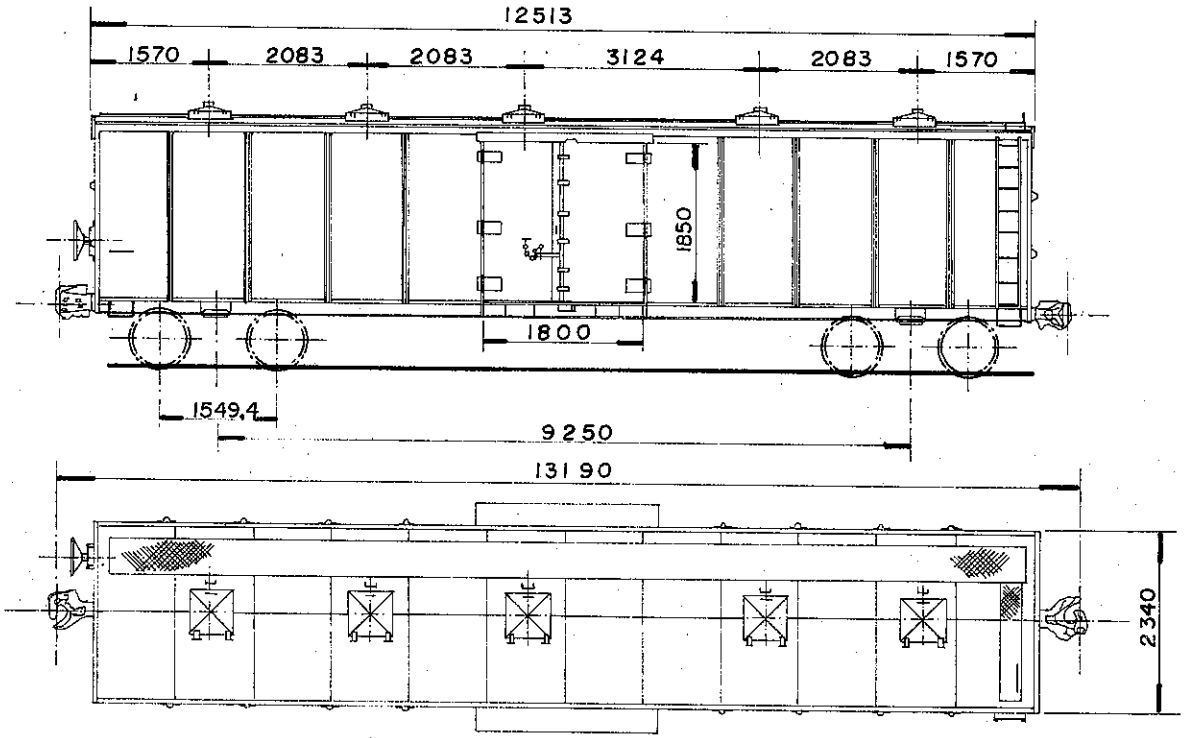

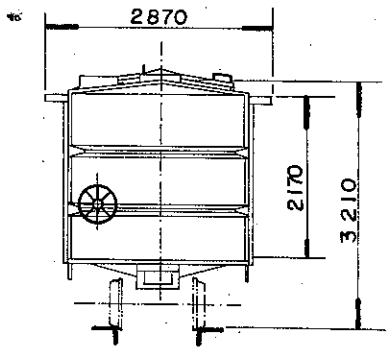

DADOS DE CONSTRUÇÃO

FABRICANTE PRESSED STEEL CAR COMP. PROCEDÊNCIA USA
ANO 1945 DISPOSIÇÃO GERAL DES. NÃO TEM

INFRAESTRUTURA

ESTRADO AÇO CARBONO PISO AÇO CARBONO
VIGA CENTRAL Z-12.7/8"x6.27/32"x4"x3/4"x13/32" ÁREA 21,08 POL.²
ABERTURA ENTRE VIGAS 327 mm VIGA CAB. U-6"x2.1/2"x1/4"
VIGA LATERAL U-6"x2.1/2"x1/4"
SISTEMA DE DESCARGA 2 PORTAS LATERAIS

SUPERESTRUTURA

CAIXA AÇO CARBONO VOLUME UTIL 62,6 m³
PÉS DIREITO EXTERNO COBERTURA AÇO CARBONO
REV. INTERNO NÃO TEM QUANT. ESCOTILHA 05
TAMPA DA ESCOTILHA 05 COMPARTIMENTOS 01
SISTEMA DE PORTAS LATERAIS COM DOBRADIÇAS

ENGATE

TIPO ALLIANCE UNIT RADIAL 5.3/4"x7" DES. 1591 COBRASMA
OPERAÇÃO ROTATIVA INFERIOR

APARELHO DE CHOQUE E TRAÇÃO

TIPO PEERLESS DES. 100/904-2
BRAÇADEIRA NÃO TEM DES. NÃO TEM

TRUQUE

TIPO SELF ALIGNING PESO 2.745 Kg
CONJUNTO DES. NÃO TEM
MANCAIS ROLAMENTO TIPO RBU
SAPATA FENÓLICA DES. 715684-7
ALAVANCA INCLINADA DES. 714980-8
TRAVESSA DE FREIO TIPO I

RODAS

TIPO D-29 ITEM III DES. 100/921-18

EIXOS

MANGA 5" x 9" DES. 100/902-265A

FREIO FERROVIÁRIO

DISPOSIÇÃO GERAL DES. NÃO TEM
MARCA WESTINGHOUSE DES. NÃO TEM
VÁLVULA DE CONTROLE AB
DISPOSITIVO VAZIO / CARREG. NÃO TEM
CILINDRO 10" x 12" QUANT. 01
RESERVATÓRIO COMBINADO QUANT. 01
AJUSTADOR DE FOLGA D-111-D ou D-112-D
DIAGRAMA DE FREIO DES. 100/905-144A

FREIO MANUAL

TIPO NON SPIN DES. 677115-7

DADOS ESPECIFICOS

PINTURA ESPECIAL NÃO TEM

ESPECIAL P/ TRANSBORDO NÃO TEM
SUPORTE P/ TRACIONAMENTO NÃO TEM
APOIO P/ MACACO NÃO TEM
OBS.: SENDO 5 VAGÕES COM PORTA NA CABECEIRA "A" (FCC)

DADOS GERAIS

BITOLA 1,00 m
TIPO FECHADO
SUB. TIPO COM ESCOTILHAS
SÉRIE FEC 304000
TARA 14,4 t
LOTAÇÃO MÁX. * 42,0 t
PESO BRUTO 64,5 t
QUANTIDADE 16

ARQUIVAMENTO	MÓDULO I	MÓDULO II
SSO116041	1FFEK00A	7157657

S.Técnica	NOME	CHEFE DA DIVISÃO	Arquivo
Desenho			Nº do arm.
Copiado			Nº do gav.
CHEFE S.TÉCNICA		CHEFE COORD. TÉCNICA	Nº da div.

FEPASA
GERÊNCIA
PROJETOS MECÂNICOS

Data 25-04-80

Escala 1:100

CARACTERÍSTICAS DE VAGÕES

Em substituição
A-180375-1
100/900-72

Origem SOROCABA

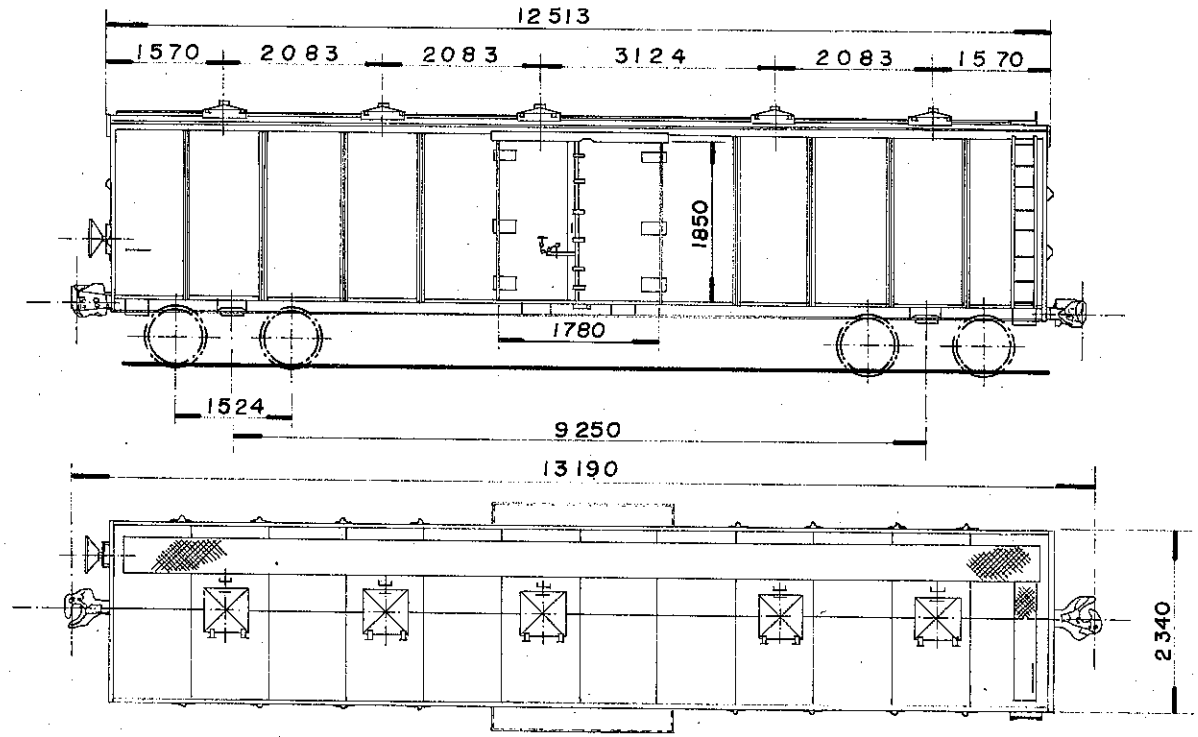

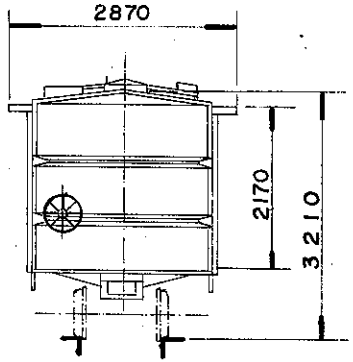

DADOS DE CONSTRUÇÃO

FABRICANTE PRESSED STEEL CAR COMP. PROCEDÊNCIA USA
ANO 1945 DISPOSIÇÃO GERAL DES. NÃO TEM

INFRAESTRUTURA

ESTRADO AÇO CARBONO PISO AÇO CARBONO
VIGA CENTRAL Z-12.7/8"x 6.27/32"x4"x3/4"x 13/32" ÁREA 21,08 POL2
ABERTURA ENTRE VIGAS 327 mm VIGA CAB. U-6"x2.1/2"x1/4"
VIGA LATERAL U-6" x 2.1/2" x 1/4"
SISTEMA DE DESCARGA 2 PORTAS LATERAIS

SUPERESTRUTURA

CAIXA AÇO CARBONO VOLUME ÚTIL 62,6 m³
PÉS DIREITO EXTERNO COBERTURA AÇO CARBONO
REV. INTERNO NÃO TEM QUANT. ESCOTILHA 05
TAMPA DA ESCOTILHA 05 COMPARTIMENTOS 01
SISTEMA DE PORTAS LATERAIS COM DOBRADIÇAS

ENGATE

TIPO ALLIANCE UNIT RADIAL 5.3/4" x 7" DES. 1591 COBRASMA
OPERAÇÃO ROTATIVA INFERIOR

APARELHO DE CHOQUE E TRAÇÃO

TIPO PEERLESS DES. 100/904-2
BRAÇADEIRA NÃO TEM DES. NÃO TEM

TRUQUE

TIPO RIDE CONTROL PESO 3.320 Kg
CONJUNTO DES. NÃO TEM
MANCAIS ROLAMENTO TIPO RBU
SAPATA FENÓLICA DES. 715684-7
ALAVANCA VERTICAL DES. 715978-6
TRAVESSA DE FREIO TIPO UNIT

RODAS

TIPO D-29 ITEM III DES. 100/921-18

EIXOS

MANGA 5" x 9" DES. 100/902-265A

FREIO FERROVIÁRIO

DISPOSIÇÃO GERAL DES. NÃO TEM
MARCA WESTINGHOUSE DES. NÃO TEM
VÁLVULA DE CONTROLE AB
DISPOSITIVO VAZIO / CARREG. NÃO TEM
CILINDRO 10" x 12" QUANT. 01
RESERVATÓRIO COMBINADO QUANT. 01
AJUSTADOR DE FOLGA D-111-D ou D-112-D
DIAGRAMA DE FREIO DES. 100/905-144A

FREIO MANUAL

TIPO NON SPIN DES. 677115-7

DADOS ESPECÍFICOS

PINTURA ESPECIAL NÃO TEM
ESPECIAL P/ TRANSBORDO NÃO TEM
SUPORTE P/ TRACIONAMENTO NÃO TEM
APOIO P/ MACACO NÃO TEM
OBS.: SENDO 5 VAGÕES COM PORTA NA CABECEIRA "A" (FCC)

DADOS GERAIS

BITOLA 1,00 m
TIPO FECHADO
SUB. TIPO COM ESCOTILHAS
SÉRIE FEC 304100 a 304190
TARA 14,4 t
LOTAÇÃO MÁX. *42,0 t
PESO BRUTO 64,5 t
QUANTIDADE 21

ARQUIVAMENTO	MÓDULO I	MÓDULO II
SS01160422	1FFEK00A	7157665

S.Técnica NOME	CHEFE DA DIVISÃO	Arquivo	FEPASA GERÊNCIA PROJETOS MECÂNICOS
Desenho		Nº do arm.	
Copiado		Nº da gav.	
CHEFE S.TÉCNICA	CHEFE COORD. TÉCNICA	Nº da div.	
Data 25-04-80	CARACTERÍSTICAS DE VAGÕES	Em substituição A-180376-0 100/900-72	
Escala 1:100		Origem	SOROCABA

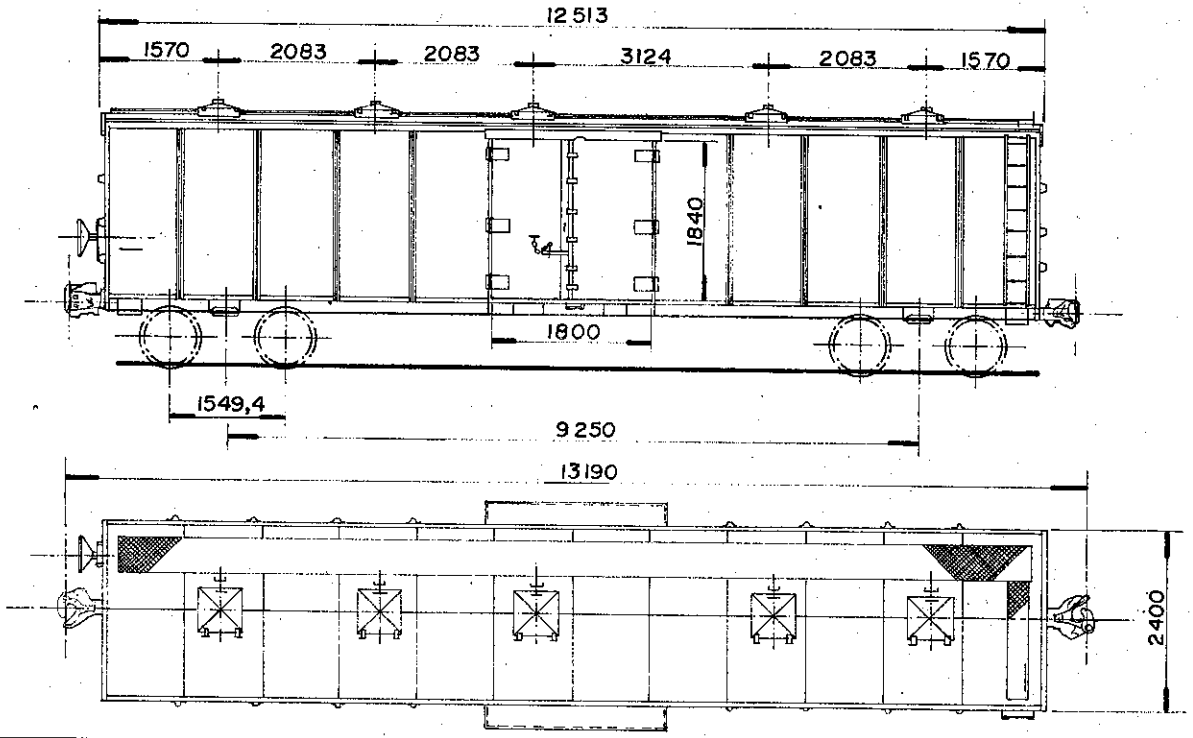

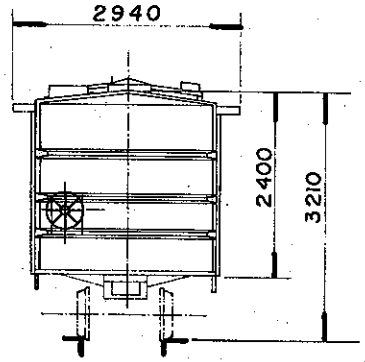

DADOS DE CONSTRUÇÃO

FABRICANTE F N V PROCEDÊNCIA BRASIL
ANO 1949 DISPOSIÇÃO GERAL DES. NÃO TEM

INFRAESTRUTURA

ESTRADO AÇO CARBONO PISO AÇO CARBONO
VIGA CENTRAL Z-12. 3/4"x6. 3/4"x 4" x 1/2" ÁREA 24,25 POL²
ABERTURA ENTRE VIGAS 327 mm VIGA CAB. U-8"x2.1/4"x 1/4"
VIGA LATERAL U - 8" x 2. 1/4" x 1/4"
SISTEMA DE DESCARGA 2 PORTAS LATERAIS

SUPERESTRUTURA

CAIXA AÇO CARBONO VOLUME ÚTIL 62,6 m³
PÉS DIREITO EXTERNO COBERTURA AÇO CARBONO
REV. INTERNO NÃO TEM QUANT. ESCOTILHA 05
TAMPA DA ESCOTILHA 05 COMPARTIMENTOS 01
SISTEMA DE PORTAS LATERAIS COM DOBRADIÇAS

ENGATE

TIPO ALLIANCE UNIT RADIAL 5.3/4" x 7" DES. 1591 COBRASMA
OPERAÇÃO ROTATIVA INFERIOR

APARELHO DE CHOQUE E TRAÇÃO

TIPO PEERLESS DES. 100/904-2
BRAÇADEIRA NÃO TEM DES. NÃO TEM

TRUQUE

TIPO SELF ALIGNING PESO 2.745 Kg
CONJUNTO DES. NÃO TEM
MANCAIS ROLAMENTO TIPO RBU
SAPATA FENÓLICA DES. 715684-7
ALAVANCA VERTICAL DES. 714978-6
TRAVESSA DE FREIO TIPO UNIT

RODAS

TIPO D- 29 ITEM III DES 100/921-18

EIXOS

MANGA 5" x 9" DES. 100/902-265A

FREIO FERROVIÁRIO

DISPOSIÇÃO GERAL DES. NÃO TEM
MARCA WESTINGHOUSE DES. NÃO TEM
VÁLVULA DE CONTROLE AB
DISPOSITIVO VAZIO / CARREG. NÃO TEM
CILINDRO 10" x 12" QUANT. 01
RESERVATÓRIO COMBINADO QUANT. 01
AJUSTADOR DE FOLGA D-111-D ou D-112-D
DIAGRAMA DE FREIO DES. NÃO TEM

FREIO MANUAL

TIPO NON SPIN DES. 677115-7

DADOS ESPECÍFICOS

PINTURA ESPECIAL NÃO TEM

ESPECIAL P/ TRANSBORDO NÃO TEM
SUPORTE P/ TRACIONAMENTO NÃO TEM
APOIO P/ MACACO NÃO TEM
OBS.: SENDO 2 VAGÕES COM PORTA NA CABECEIRA "A" (FCC)

DADOS GERAIS

BITOLA 1,00 m
TIPO FECHADO
SUB. TIPO COM ESCOTILHAS
SÉRIE FEC 304 200
TARA 15,0 t
LOTAÇÃO MÁX. * 42,0 t
PESO BRUTO 64,5 t
QUANTIDADE 8

ARQUIVAMENTO	MÓDULO I	MÓDULO II
S S 0 1 1 6 0 4 3	1 F F E K 0 0 A	7 1 5 7 6 7 3

S.Técnica	NOME	CHEFE DA DIVISÃO	Arquivo
Desenho			Nº do arm.
Copiado		CHEFE COORD. TÉCNICA	Nº da gav.
CHEFE S.TÉCNICA			Nº da div.

FEPASA
GERÊNCIA PROJETOS MECÂNICOS

Data 23-05-80

Escala 1:100

CARACTERÍSTICAS DE VAGÕES

Em substituição
A-180445-6
100/900-73

Origem SOROCABA

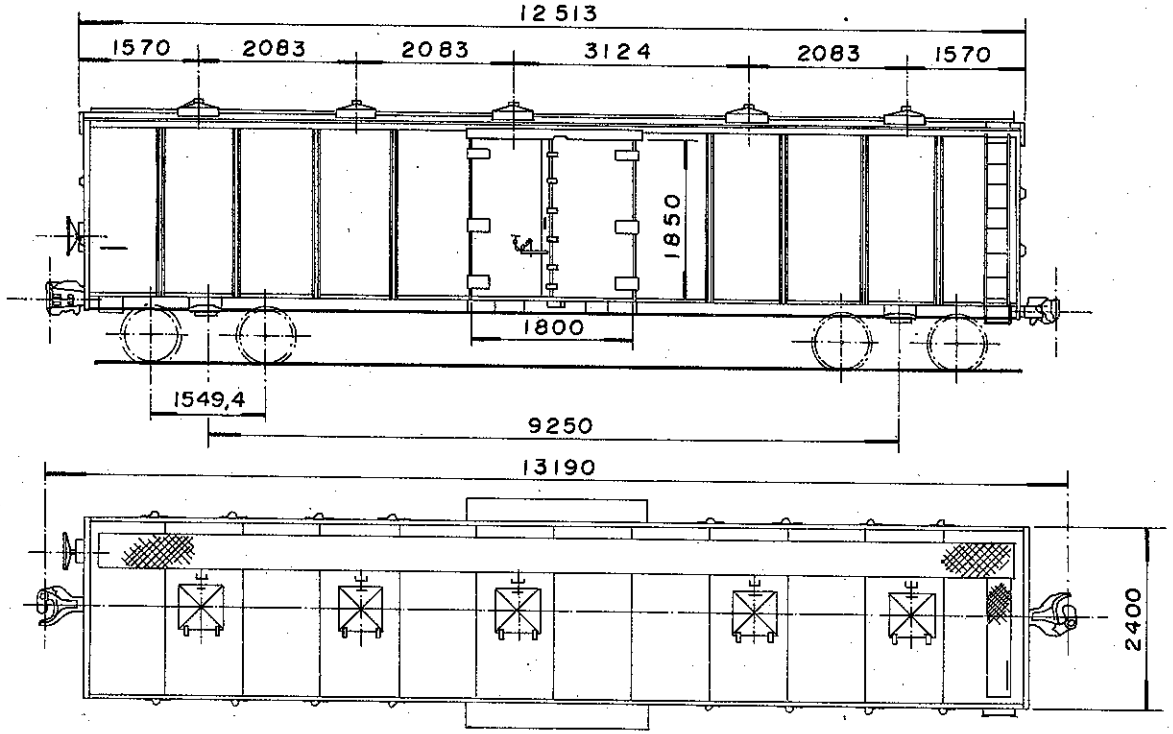

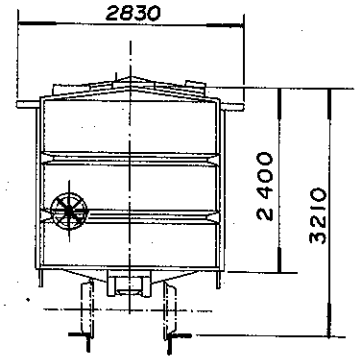

DADOS DE CONSTRUÇÃO

FABRICANTE PRESSED STEEL CAR COMPANY PROCEDÊNCIA U S A
ANO 1961 DISPOSIÇÃO GERAL DES. NÃO TEM

INFRAESTRUTURA

ESTRADO AÇO CARBONO PISO AÇO CARBONO
VIGA CENTRAL Z-12.7/8"x6.27/32"x4"x3/4"x27/32" ÁREA 21,08 POL²
ABERTURA ENTRE VIGAS 327 mm VIGA CAB. U-6.1/4"x3.1/2"x1/4
VIGA LATERAL U- 6" x 2.1/2" x 1/4"
SISTEMA DE DESCARGA 2 PORTAS LATERAIS

SUPERESTRUTURA

CAIXA AÇO CARBONO VOLUME ÚTIL 62,6 m³
PÉS DIREITO EXTERNO COBERTURA AÇO CARBONO
REV. INTERNO NÃO TEM QUANT. ESCOTILHA 05
TAMPA DA ESCOTILHA 05 COMPARTIMENTOS 01
SISTEMA DE PORTAS LATERAIS COM DOBRADIÇAS

ENGATE

TIPO ALLIANCE UNIT RADIAL 5.3/4" x 7" DES. 1591 COBRASMA
OPERAÇÃO ROTATIVA INFERIOR

APARELHO DE CHOQUE E TRAÇÃO

TIPO PEERLESS DES. 100/904-2
BRAÇADEIRA NÃO TEM DES. NÃO TEM

TRUQUE

TIPO SELF ALIGNING PESO 2.745 Kg
CONJUNTO MANCAIS DES. NÃO TEM
SAPATA ROLAMENTO TIPO RBU
ALAVANCA FENOLICA DES. 715684-7
TRAVESSA DE FREIO VERTICAL DES. 714978-6
TIPO I

RODAS

TIPO D- 29 ITEM III DES. 100/921-IB

EIXOS

MANGA 5" x 9" DES. 100/902-265A

FREIO FERROVIÁRIO

DISPOSIÇÃO GERAL DES. NÃO TEM
MARCA WESTINGHOUSE DES. NÃO TEM
VÁLVULA DE CONTROLE AB
DISPOSITIVO VAZIO / CARREG. NÃO TEM
CILINDRO 10" x 12" QUANT. 01
RESERVATÓRIO COMBINADO QUANT. 01
AJUSTADOR DE FOLGA D- 111-D ou D-112-D
DIAGRAMA DE FREIO DES. NÃO TEM

FREIO MANUAL

TIPO NON SPIN DES. 677115-7

DADOS ESPECÍFICOS

PINTURA ESPECIAL NÃO TEM

ESPECIAL P/ TRANSBORDO NÃO TEM
SUPORTE P/ TRACIONAMENTO NÃO TEM
APOIO P/ MACACO NÃO TEM
OBS.: OS DADOS DO DESENHO 715769-0 SÃO DE VAGÕES DESTA MESMA SÉRIE

DADOS GERAIS

BITOLA 1,00 m
TIPO FECHADO
SUB. TIPO COM ESCOTILHAS
SÉRIE FEC 304300
TARA 14,8 t
LOTAÇÃO MÁX. * 42,0 t
PESO BRUTO 64,5 t
QUANTIDADE 20 (VER OBS.)

ARQUIVAMENTO	MÓDULO I	MÓDULO II
S S 0 1 1 6 0 4 4	1 F F E K 0 0 A	7 1 5 7 6 8 1

S.Técnica	NOME	CHEFE DA DIVISÃO	Arquivo
Desenho			Nº do arm.
Copiado		CHEFE COORD. TÉCNICA	Nº do gav.
CHEFE S.TÉCNICA			Nº da div.

FEPASA GERÊNCIA PROJETOS MECÂNICOS

Data 23-05-80

Escala 1:100

CARACTERÍSTICAS DE VAGÕES

Em substituição A-180446-4 100/900-74

Origem SOROCABA

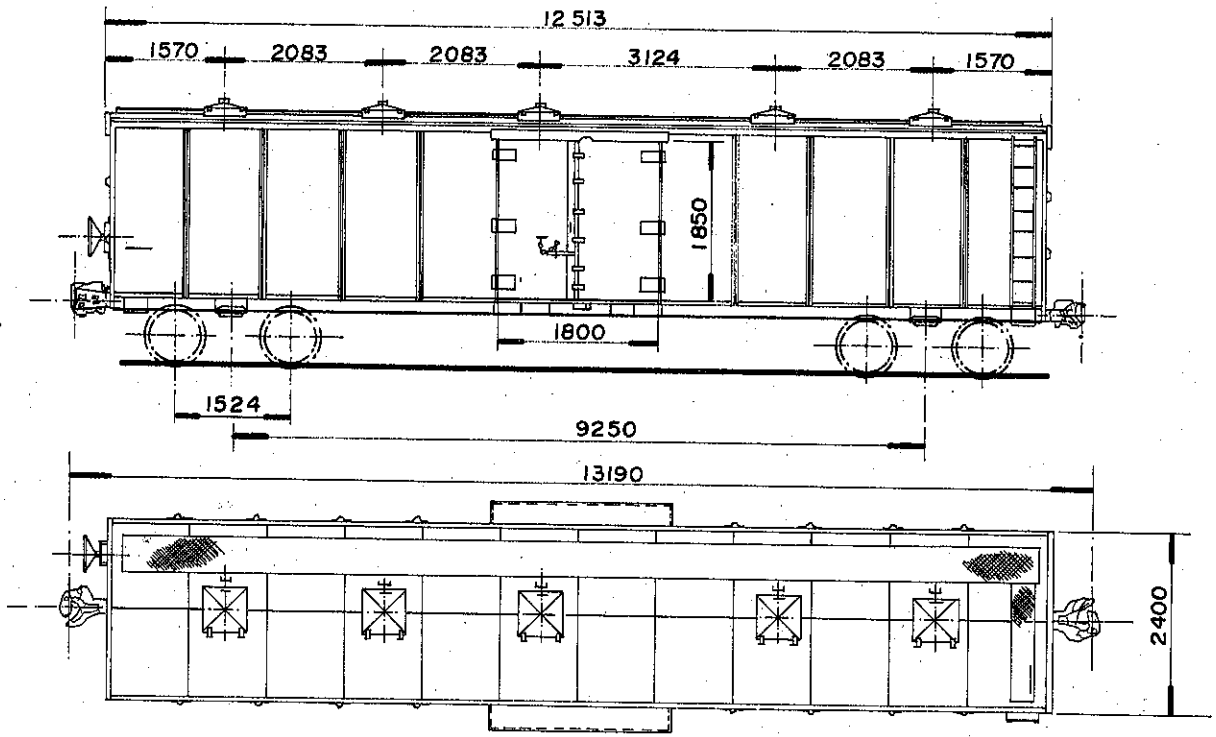

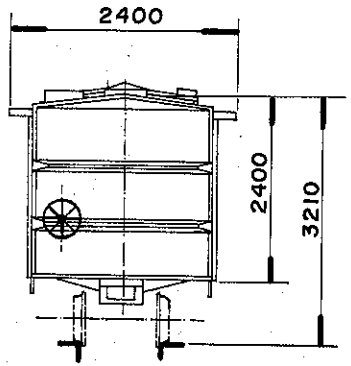

DADOS DE CONSTRUÇÃO

FABRICANTE F N V PROCEDÊNCIA BRASIL
ANO 1954 DISPOSIÇÃO GERAL DES. NÃO TEM

INFRAESTRUTURA

ESTRADO AÇO CARBONO PISO AÇO CARBONO
VIGA CENTRAL U- 12" x 3" x 3/8" ÁREA 12,9 POL 2
ABERTURA ENTRE VIGAS 327 mm VIGA CAB. U-8"x2.1/4"x 1/4"
VIGA LATERAL U - 8" x 2. 1/4" x 1/4"
SISTEMA DE DESCARGA 2 PORTAS LATERAIS

SUPERESTRUTURA

CAIXA AÇO CARBONO VOLUME ÚTIL 62,6 m^3
PÉS DIREITO EXTERNOS COBERTURA AÇO CARBONO
REV. INTERNO NÃO TEM QUANT. ESCOTILHA 05
TAMPA DA ESCOTILHA 05 COMPARTIMENTOS 01
SISTEMA DE PORTAS LATERAIS COM DOBRADIÇAS

ENGATE

TIPO ALLIANCE UNIT RADIAL 5.3/4"x 7" DES. 1591 COBRASMA
OPERAÇÃO ROTATIVA INFERIOR

APARELHO DE CHOQUE E TRAÇÃO

TIPO PEERLESS DES. 100/904-2
BRAÇADEIRA NÃO TEM DES. NÃO TEM

TRUQUE

TIPO RIDE CONTROL PESO 3.320 Kg
CONJUNTO DES. NÃO TEM
MANCAIS ROLAMENTO TIPO R B U
SAPATA FENÓLICA DES. 715684-7
ALAVANCA VERTICAL DES. 714978-6
TRAVESSA DE FREIO TIPO UNIT

RODAS

TIPO D - 29 ITEM III DES. 100/921 - 18

EIXOS

MANGA 5"x 9" DES. 100/902-265A

FREIO FERROVIÁRIO

DISPOSIÇÃO GERAL DES. NÃO TEM
MARCA WESTINGHOUSE DES. NÃO TEM
VÁLVULA DE CONTROLE AB
DISPOSITIVO VAZIO / CARREG. NÃO TEM
CILINDRO 10" x 12" QUANT. 01
RESERVATÓRIO COMBINADO QUANT. 01
AJUSTADOR DE FOLGA D-111-D ou D-112-D
DIAGRAMA DE FREIO DES. NÃO TEM

FREIO MANUAL

TIPO NON SPIN DES. 677115-7

DADOS ESPECÍFICOS

PINTURA ESPECIAL NÃO TEM

ESPECIAL P/ TRANSBORDO NÃO TEM
SUPORTE P/ TRACIONAMENTO NÃO TEM
APOIO P/ MACACO NÃO TEM
OBS.: SENDO 3 VAGÕES COM PORTA NA CABECEIRA "A" (FCC)

DADOS GERAIS

BITOLA 1,00 m
TIPO FECHADO
SUB. TIPO COM ESCOTILHAS
SÉRIE FEC 304300
TARA 14,8 t
LOTAÇÃO MÁX. * 42,0 t
PESO BRUTO 64,5 t
QUANTIDADE 55 (VER OBS.)

ARQUIVAMENTO	MÓDULO I	MÓDULO II
S S 0 1 1 6 0 4 5	1 F F E K 0 0 A	7 1 5 7 6 9 0

S.Técnica	NOME	CHEFE DA DIVISÃO	Arquivo
Desenho			Nº do arm.
Copiado			Nº da gav.
CHEFE S. TÉCNICA		CHEFE COORD. TÉCNICA	Nº da div.

FEPASA
GERÊNCIA
PROJETOS MECÂNICOS

Data 23-05-80

Escala 1:100

CARACTERÍSTICAS DE VAGÕES

Em substituição
A-180447-2
100/900-74

Origem SOROCABA

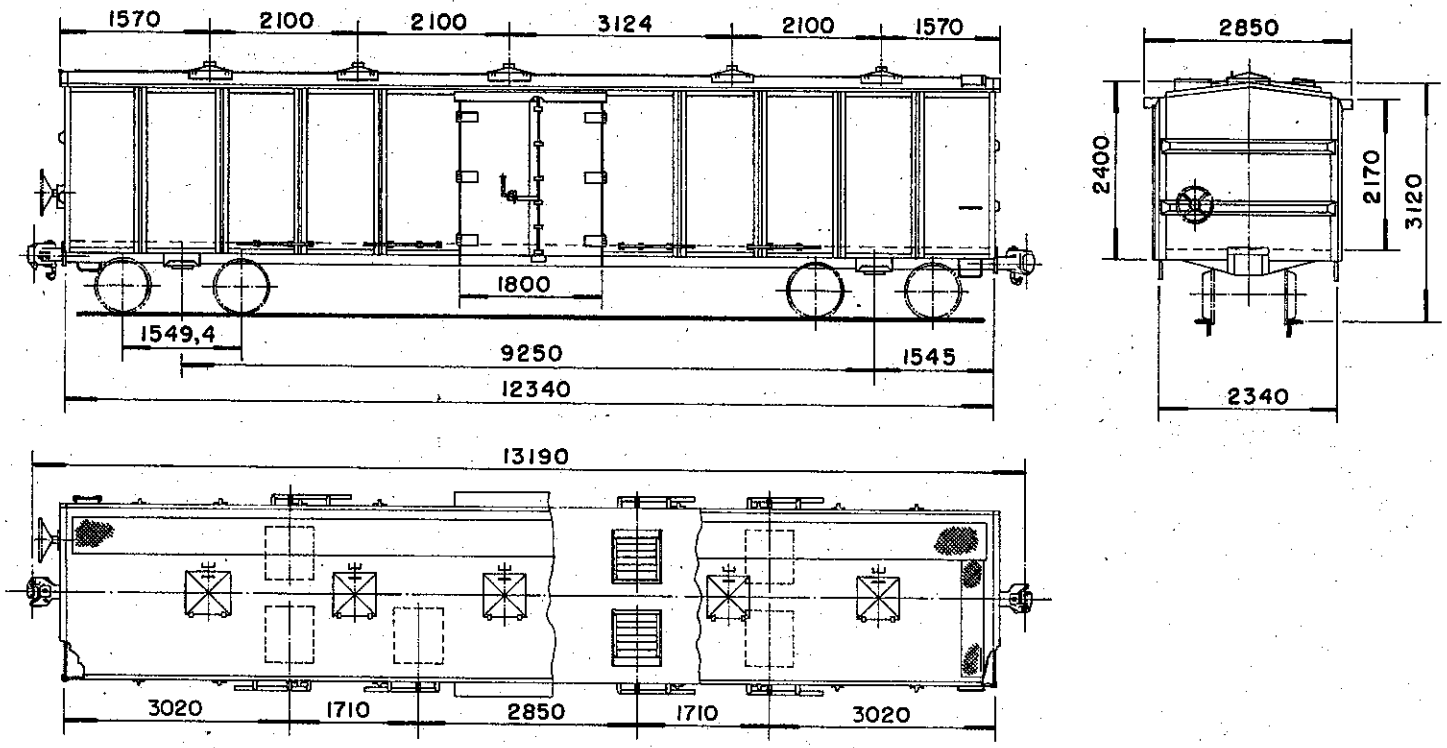

DADOS DE CONSTRUÇÃO

FABRICANTE (VER OBS) PROCEDÊNCIA USA/USA/BRASIL
ANO 1945/41/49 DISPOSIÇÃO GERAL DES. NÃO TEM

INFRAESTRUTURA

ESTRADO AÇO CARBONO PISO AÇO CARBONO
VIGA CENTRAL Z-12,7/8"X6,27/32"X4"X3/4"X27/32" ÁREA 21,08 POLEG^2
ABERTURA ENTRE VIGAS 327 mm VIGA CAB. U-6" X 2" X 1/4"
VIGA LATERAL U-6" X 2" X 1/4"
SISTEMA DE DESCARGA 2 PORTAS LATERAIS e 7 BOCAS DE DESCARGA

SUPERESTRUTURA

CAIXA AÇO CARBONO VOLUME ÚTIL 62,6 m^3
PÉS DIREITO EXTERNO COBERTURA AÇO CARBONO
REV. INTERNO NÃO TEM QUANT. ESCOTILHA 05
TAMPA DA ESCOTILHA 05 COMPARTIMENTOS 01
SISTEMA DE PORTAS LATERAIS COM DOBRADIÇAS

ENGATE

TIPO ALLIANCE UNIT RADIAL 5.3/4" X 7" DES. 1591 (COBRASMA)
OPERAÇÃO ROTATIVA INFERIOR

APARELHO DE CHOQUE E TRAÇÃO

TIPO PEERLESS DES. 100/904-2
BRAÇADEIRA NÃO TEM DES. NÃO TEM

TRUQUE

TIPO SELF ALIGNING PESO 2745 Kg
CONJUNTO DES. NÃO TEM
MANCAIS ROLAMENTO TIPO RBU
SAPATA FENÓLICA DES. 715684-7
ALAVANCA INCLINADA DES. 714980-8
TRAVESSA DE FREIO TIPO I

RODAS

TIPO D-29 ITEM III DES. 100/921-18

EIXOS

MANGA 5" X 9" DES. 100/902-265A

FREIO FERROVIÁRIO

DISPOSIÇÃO GERAL DES. NÃO TEM
MARCA WESTINGHOUSE DES. NÃO TEM
VÁLVULA DE CONTROLE AB
DISPOSITIVO VAZIO/CARREG. NÃO TEM
CILINDRO 10" X 12" QUANT. 01
RESERVATÓRIO COMBINADO QUANT. 01
AJUSTADOR DE FOLGA D-111-D ou D-112-D
DIAGRAMA DE FREIO DES. 100/905-144A

FREIO MANUAL

TIPO NON SPIN DES. 677115-7

DADOS ESPECÍFICOS

PINTURA ESPECIAL NÃO TEM

ESPECIAL P/ TRANSBORDO NÃO TEM
SUPORTE P/ TRACIONAMENTO NÃO TEM
APOIO P/ MACACO NÃO TEM
OBS: PRESSED STEEL CAR COMPANY/PULLMAN STANDARD CAR/FNV- PODENDO TER VARIAÇÕES NOS DADOS ENTRE OS FABRICANTES

DADOS GERAIS

BITOLA 1,00 m
TIPO FECHADO
SUB TIPO COM ESCOTÍLHAS E TREMONHAS
SÉRIE FHC 303000
TARA 14,6 t
LOTAÇÃO MÁX. * 42,0 t
PESO BRUTO 64,5 t
QUANTIDADE 02

FEPASA FERROVIA PAULISTA S.A.

SUPERINTENDÊNCIA GERAL DE EQUIPAMENTOS

ESCALA	PROJETO	DESENHO	VERIFICAÇÃO	DATA
1:100	—			01 AGO 84

EM SUBSTITUIÇÃO

SUBSTITUIDO POR

CARACTERÍSTICAS DE VAGÕES

CHEFE DE DIVISÃO

CHEFE COORD. TÉCNICA

CHEFE SEÇÃO TÉCNICA

ARQUIVAMENTO	MODULO I	MODULO II
SS011604 6	1FFHK00A	7157703

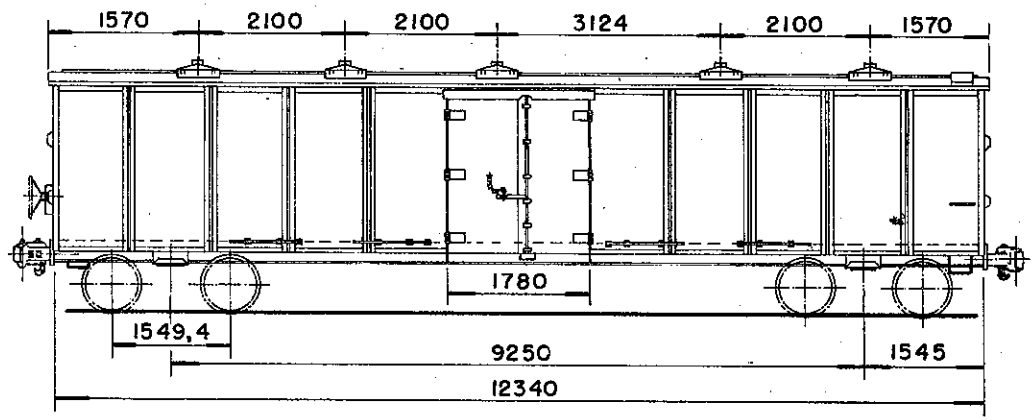

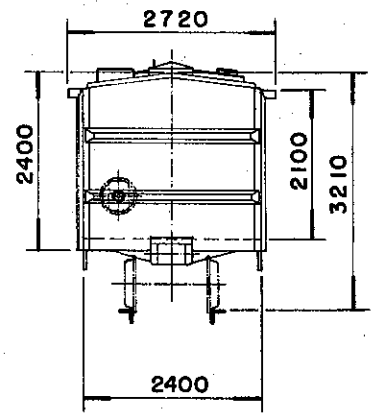

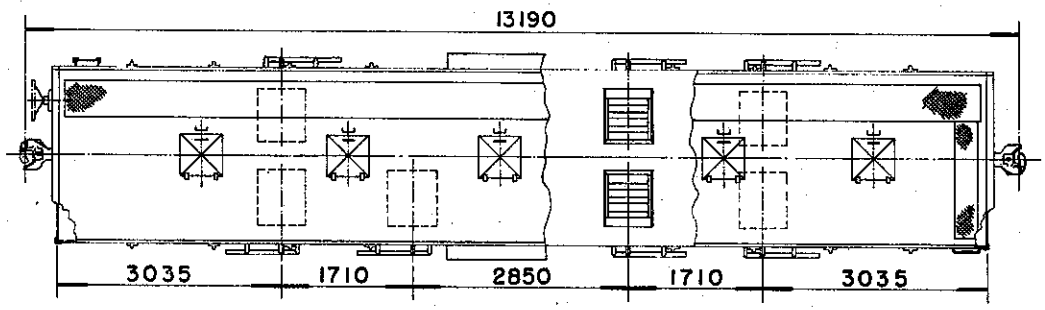

DADOS DE CONSTRUÇÃO

FABRICANTE PRESSED STELL CAR COMPANY PROCEDÊNCIA USA
ANO 1945 DISPOSIÇÃO GERAL DES. NÃO TEM

INFRAESTRUTURA

ESTRADO AÇO CARBONO PISO AÇO CARBONO
VIGA CENTRAL Z-12,7/8"x6,27/32"x4"x3/4"x 13/32" ÁREA 21,08 POLEG^2
ABERTURA ENTRE VIGAS 327 mm VIGA CAB. U-6"X2.1/2"X5/16"
VIGA LATERAL U-6" X 2.1/2" X 5/16"
SISTEMA DE DESCARGA 2 PORTAS LATERAIS e 7 BOCAS DE DESCARGA

SUPERESTRUTURA

CAIXA AÇO CARBONO VOLUME ÚTIL 62,6 m^3
PÉS DIREITO EXTERNOS COBERTURA AÇO CARBONO
REV. INTERNO NÃO TEM QUANT. ESCOTILHA 05
TAMPA DA ESCOTILHA 05 COMPARTIMENTOS 01
SISTEMA DE PORTAS LATERAIS COM DOBRADIÇAS

ENGATE

TIPO ALLIANCE UNIT RADIAL 5.3/4" X7" DES. 1591 (COBRASMA)
OPERAÇÃO ROTATIVA INFERIOR

APARELHO DE CHOQUE E TRAÇÃO

TIPO PEERLESS DES. 100/904-2
BRAÇADEIRA NÃO TEM DES. NÃO TEM

TRUQUE

TIPO SELF ALIGNING PESO 2745 Kg
CONJUNTO DES. NÃO TEM
MANCAIS ROLAMENTO TIPO RBU
SAPATA FENÓLICA DES. 715684-7
ALAVANCA INCLINADA DES. 714978-6
TRAVESSA DE FREIO TIPO I

RODAS

TIPO D-29 ITEM III DES. 100/921-IB

EIXOS

MANGA 5" X 9" DES. 100/902-265A

FREIO FERROVIÁRIO

DISPOSIÇÃO GERAL DES. NÃO TEM
MARCA WESTINGHOUSE DES. NÃO TEM
VÁLVULA DE CONTROLE AB
DISPOSITIVO VAZIO/CARREG. NÃO TEM
CILINDRO 10" X 12" QUANT. 01
RESERVATÓRIO COMBINADO QUANT. 01
AJUSTADOR DE FOLGA D-111-D ou D-112-D
DIAGRAMA DE FREIO DES. NÃO TEM

FREIO MANUAL

TIPO NON SPIN DES. 677115-7

DADOS ESPECÍFICOS

PINTURA ESPECIAL NÃO TEM
ESPECIAL P/ TRANSBORDO NÃO TEM
SUPORTE P/ TRACIONAMENTO NÃO TEM
APOIO P/ MACACO NÃO TEM
OBS:

DADOS GERAIS

BITOLA 1,00 m
TIPO FECHADO
SUB TIPO COM ESCOTILHAS E TREMONHAS
SÉRIE FHC 303400
TARA 13,2 t
LOTAÇÃO MÁX. *42,0 t
PESO BRUTO 64,5 t
QUANTIDADE 01

FEPASA FERROVIA PAULISTA S.A.

SUPERINTENDÊNCIA GERAL DE EQUIPAMENTOS

ESCALA	PROJETO	DESENHO	VERIFICAÇÃO	DATA
1:100	—			01 AGO 84

EM SUBSTITUIÇÃO

SUBSTITUIDO POR

CARACTERÍSTICAS DE VAGÕES

CHEFE DE DIVISÃO

CHEFE COORD. TÉCNICA

CHEFE SEÇÃO TÉCNICA

ARQUIVAMENTO	MÓDULO I	MÓDULO II
SS011604 7	1FFHK00A	7157711

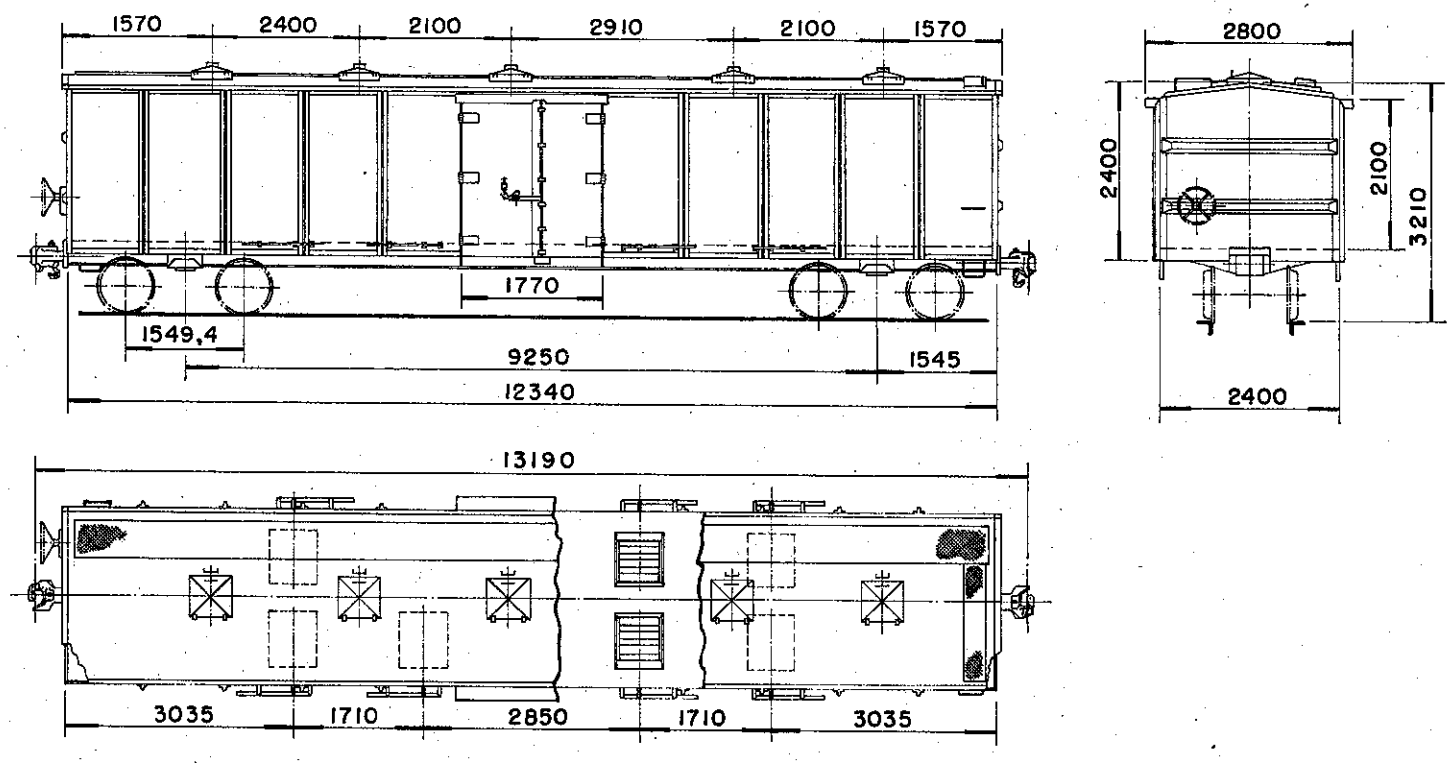

DADOS DE CONSTRUÇÃO

FABRICANTE PRESSED STEEL CAR COMPANY PROCEDÊNCIA USA
ANO 1945 DISPOSIÇÃO GERAL DES. NÃO TEM

INFRAESTRUTURA

ESTRADO ACO CARBONO PISO ACO CARBONO
VIGA CENTRAL Z-12,7/8"X6,27/32"X4"X3/4"X 13/32" ÁREA 21,08 POLEG^2
ABERTURA ENTRE VIGAS 327 mm VIGA CAB. U-6" X 2" X 1/4"
VIGA LATERAL U-6" X 2" X 1/4"
SISTEMA DE DESCARGA 2 PORTAS LATERAIS e 7 BOCAS DE DESCARGA

SUPERESTRUTURA

CAIXA ACO CARBONO VOLUME ÚTIL 62,6 m^3
PÉS DIREITO EXTERNO COBERTURA ACO CARBONO
REV. INTERNO NÃO TEM QUANT. ESCOTILHA 05
TAMPA DA ESCOTILHA 05 COMPARTIMENTOS 01
SISTEMA DE PORTAS LATERAIS COM DOBRADIÇAS

ENGATE

TIPO ALLIANCE UNIT RADIAL 5 3/4" X 7" DES. 1591 (COBRASMA)
OPERAÇÃO ROTATIVA INFERIOR

APARELHO DE CHOQUE E TRAÇÃO

TIPO PEERLESS DES. 100/904-2
BRAÇADEIRA NÃO TEM DES. NÃO TEM

TRUQUE

TIPO SELF ALIGNING PESO 2745 Kg
CONJUNTO DES. NÃO TEM
MANCAIS ROLAMENTO TIPO RBU
SAPATA FENÓLICA DES. 715684-7
ALAVANCA INCLINADA DES. 715980-8
TRAVESSA DE FREIO TIPO I

RODAS

TIPO D-29 ITEM III DES. 100/921-18

EIXOS

MANGA 5" X 9" DES. 100/902-265A

FREIO FERROVIÁRIO

DISPOSIÇÃO GERAL DES. NÃO TEM
MARCA WESTINGHOUSE DES. NÃO TEM
VÁLVULA DE CONTROLE AB
DISPOSITIVO VAZIO/CARREG. NÃO TEM
CILINDRO 10" X 12" QUANT. 01
RESERVATÓRIO COMBINADO QUANT. 01
AJUSTADOR DE FOLGA D-111-D ou D-112-D
DIAGRAMA DE FREIO DES. NÃO TEM

FREIO MANUAL

TIPO NON SPIN DES. 677115-7

DADOS ESPECÍFICOS

PINTURA ESPECIAL NÃO TEM
ESPECIAL P/ TRANSBORDO NÃO TEM
SUPORTE P/ TRACIONAMENTO NÃO TEM
APOIO P/ MACACO NÃO TEM
OBS:

DADOS GERAIS

BITOLA 1,00 m
TIPO FECHADO
SUB TIPO COM ESCOTILHAS E TREMONHAS
SÉRIE FHC 3035.00
TARA 13,8 t
LOTAÇÃO MAX. * 42,0 t
PESO BRUTO 64,5 t
QUANTIDADE 7

FEPASA FERROVIA PAULISTA S.A.

SUPERINTENDÊNCIA GERAL DE EQUIPAMENTOS

ESCALA	PROJETO	DESENHO	VERIFICAÇÃO	DATA
1:100	—			01 AGO 84

EM SUBSTITUIÇÃO

SUBSTITUIDO POR

CARACTERÍSTICAS DE VAGÕES

ARQUIVAMENTO	MÓDULO I	MÓDULO II
SS011604 8	1FFHK00A	7157720

CHEFE DE DIVISÃO

CHEFE COORD. TÉCNICA

CHEFE SEÇÃO TÉCNICA

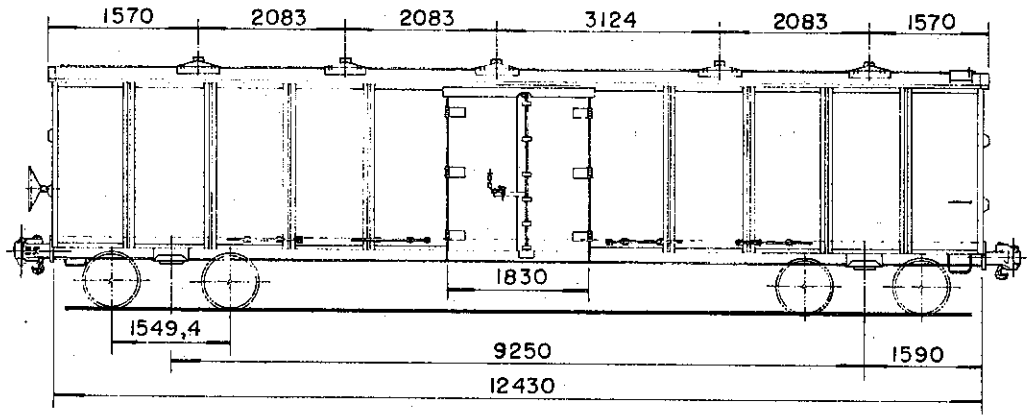

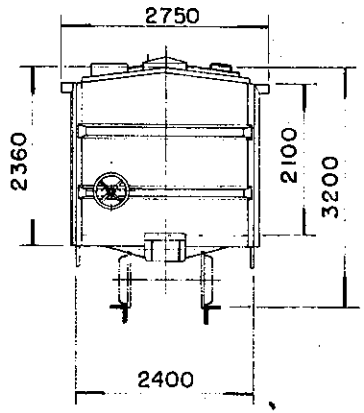

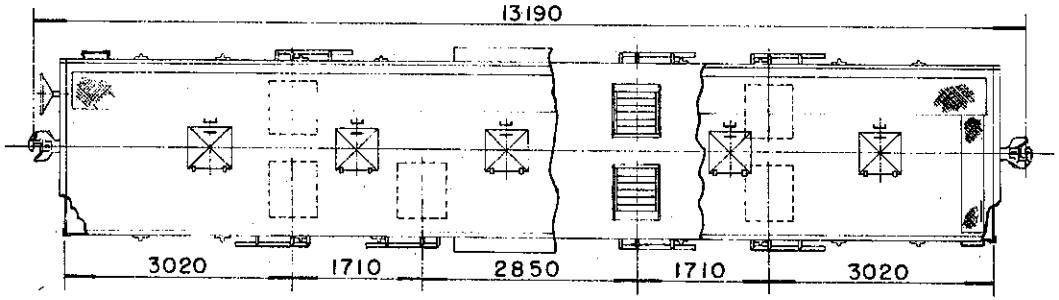

DADOS DE CONSTRUÇÃO

FABRICANTE PRESSED STEEL CAR COMPANY PROCEDÊNCIA USA
ANO 1945 DISPOSIÇÃO GERAL DES. NÃO TEM

INFRAESTRUTURA

ESTRADO AÇO CARBONO PISO AÇO CARBONO
VIGA CENTRAL Z-12.7/8"X6.27/32"X4"X3/4"X13/32" ÁREA 21.08 POLEG^2
ABERTURA ENTRE VIGAS 327 mm VIGA CAB. U-6"X 2"X 1/4"
VIGA LATERAL U-6" X 2" X 1/4"
SISTEMA DE DESCARGA 2 PORTAS LATERAIS e 7 BOCAS DE DESCARGA

SUPERESTRUTURA

CAIXA AÇO CARBONO VOLUME ÚTIL 62,6 m^3
PÉS DIREITO EXTERNO COBERTURA AÇO CARBONO
REV. INTERNO NÃO TEM QUANT. ESCOTILHA 05
TAMPA DA ESCOTILHA 05 COMPARTIMENTOS 01
SISTEMA DE PORTAS LATERAIS COM DOBRADIÇAS

ENGATE

TIPO ALLIANCE UNIT RADIAL 5 3/4" X 7" DES. 1591 (COBRASMA)
OPERAÇÃO ROTATIVA INFERIOR

APARELHO DE CHOQUE E TRAÇÃO

TIPO PEERLESS DES. 100/904-2
BRAÇADEIRA NÃO TEM DES. NÃO TEM

TRUQUE

TIPO SELF ALIGNING PESO 2745 Kg
CONJUNTO DES. NÃO TEM
MANCAIS ROLAMENTOS TIPO RBU
SAPATA FENÓLICA DES. 715684-7
ALAVANCA VERTICAL DES. 714978-6
TRAVESSA DE FREIO TIPO UNIT

RODAS

TIPO D-29 ITEM III DES. 100/921-1B

EIXOS

MANGA 5" X 9" DES. 100/902-265A

FREIO FERROVIÁRIO

DISPOSIÇÃO GERAL DES. NÃO TEM
MARCA WESTINGHOUSE DES. NÃO TEM
VÁLVULA DE CONTROLE AB
DISPOSITIVO VAZIO/CARREG. NÃO TEM
CILINDRO 10" X 12" QUANT. 01
RESERVATÓRIO COMBINADO QUANT. 01
AJUSTADOR DE FOLGA D-111-D ou D-112-D
DIAGRAMA DE FREIO DES. 100/905-144A

FREIO MANUAL

TIPO NON SPIN DES. 677115-7

DADOS ESPECÍFICOS

PINTURA ESPECIAL NÃO TEM
ESPECIAL P/ TRANSBORDO NÃO TEM
SUPORTE P/ TRACIONAMENTO NÃO TEM
APOIO P/ MACACO NÃO TEM
OBS.:

DADOS GERAIS

BITOLA 1,00 m
TIPO FECHADO
SUB. TIPO COM ESCOTILHAS E TREMONHAS
SÉRIE FHC 303700
TARA 15,2 t
LOTAÇÃO MÁX. * 42,0 t
PESO BRUTO 64,5 t
QUANTIDADE 125

FEPASA FERROVIA PAULISTA S.A.

SUPERINTENDÊNCIA GERAL DE EQUIPAMENTOS

ESCALA	PROJETO	DESENHO	VERIFICAÇÃO	DATA
1:100	—			02 AGO 84

EM SUBSTITUIÇÃO

SUBSTITUIDO POR

CARACTERÍSTICAS DE VAGÕES

CHEFE DE DIVISÃO

CHEFE COORD. TÉCNICA

CHEFE SEÇÃO TÉCNICA

ARQUIVAMENTO	MÓDULO I	MÓDULO II
SS011604 9	1FFHK00A	7157738

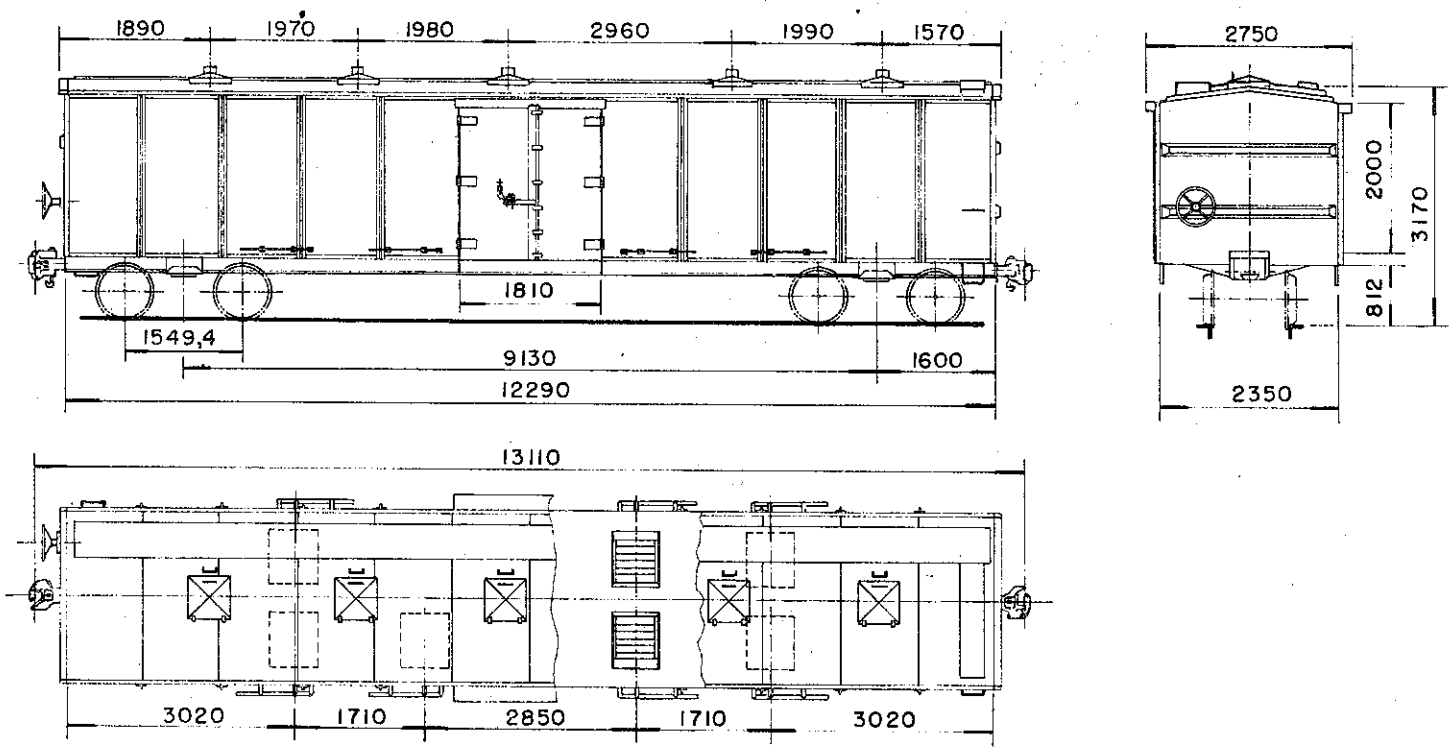

DADOS DE CONSTRUÇÃO

FABRICANTE PRESSED STELL CAR COMPANY PROCEDÊNCIA USA
ANO 1945 DISPOSIÇÃO GERAL DES. NÃO TEM

INFRAESTRUTURA

ESTRADO AÇO CARBONO PISO AÇO CARBONO
VIGA CENTRAL Z-12,7/8"X6,27/32"X4"X3/4"X13/32" ÁREA 21,08 POLEG^2
ABERTURA ENTRE VIGAS 327 mm VIGA CAB. U-6"X2,1/2"X1/4"
VIGA LATERAL U-6" X 2,1/4" X 1/4"
SISTEMA DE DESCARGA 2 PORTAS LATERAIS e 7 BOCAS DE DESCARGA

SUPERESTRUTURA

CAIXA AÇO CARBONO VOLUME ÚTIL 62,6 m^3
PÉS DIREITO EXTERNO COBERTURA AÇO CARBONO
REV. INTERNO NÃO TEM QUANT. ESCOTILHA 05
TAMPA DA ESCOTILHA 05 COMPARTIMENTOS 01
SISTEMA DE PORTAS LATERAIS COM DOBRADIÇAS

ENGATE

TIPO ALLIANCE UNIT RADIAL 5,3/4" X 7" DES. 1591 (COBRASMA)
OPERAÇÃO ROTATIVA INFERIOR

APARELHO DE CHOQUE E TRAÇÃO

TIPO PEERLESS DES. 100/904-2
BRAÇADEIRA NÃO TEM DES. NÃO TEM

TRUQUE

TIPO RIDE CONTROL PESO 3320 Kg
CONJUNTO DES. NÃO TEM
MANCAIS ROLAMENTO TIPO RBU
SAPATA FENÓLICA DES. 715684-7
ALAVANCA VERTICAL DES. 714978-6
TRAVESSA DE FREIO TIPO UNIT

RODAS

TIPO D-29 ITEM III DES. 100/921-1B

EIXOS

MANGA 5" X 9" DES. 100/902-265A

FREIO FERROVIÁRIO

DISPOSIÇÃO GERAL DES. NÃO TEM
MARCA WESTINGHOUSE DES. NÃO TEM
VÁLVULA DE CONTROLE AB
DISPOSITIVO VAZIO/CARREG. NÃO TEM
CILINDRO 10" X 12" QUANT. 01
RESERVATÓRIO COMBINADO QUANT. 01
AJUSTADOR DE FOLGA D-111-D ou D-112-D
DIAGRAMA DE FREIO DES. 100/905-144A

FREIO MANUAL

TIPO NON SPIN DES. 677115-7

DADOS ESPECÍFICOS

PINTURA ESPECIAL NÃO TEM
ESPECIAL P/ TRANSBORDO NÃO TEM
SUPORTE P/ TRACIONAMENTO NÃO TEM
APOIO P/ MACACO NÃO TEM
OBS.:

DADOS GERAIS

BITOLA 1,00 m
TIPO FECHADO
SUB TIPO COM ESCOTILHAS E TREMONHAS
SÉRIE FHC 304000
TARA 14,4 t
LOTAÇÃO MÁX. * 42,0 t
PESO BRUTO 64,5 t
QUANTIDADE 60

FEPASA FERROVIA PAULISTA S.A.
SUPERINTENDÊNCIA GERAL DE EQUIPAMENTOS

ESCALA	PROJETO	DESENHO	VERIFICAÇÃO	DATA
1:100	—	Cardoso	Brito	02 AGO 84

EM SUBSTITUIÇÃO
SUBSTITUIDO POR

CARACTERÍSTICAS DE VAGÕES

CHEFE DE DIVISÃO
CHEFE COORD. TÉCNICA
CHEFE SEÇÃO TÉCNICA

ARQUIVAMENTO	MÓDULO I	MÓDULO II
SS011605 0	1FFHK00A	7157746

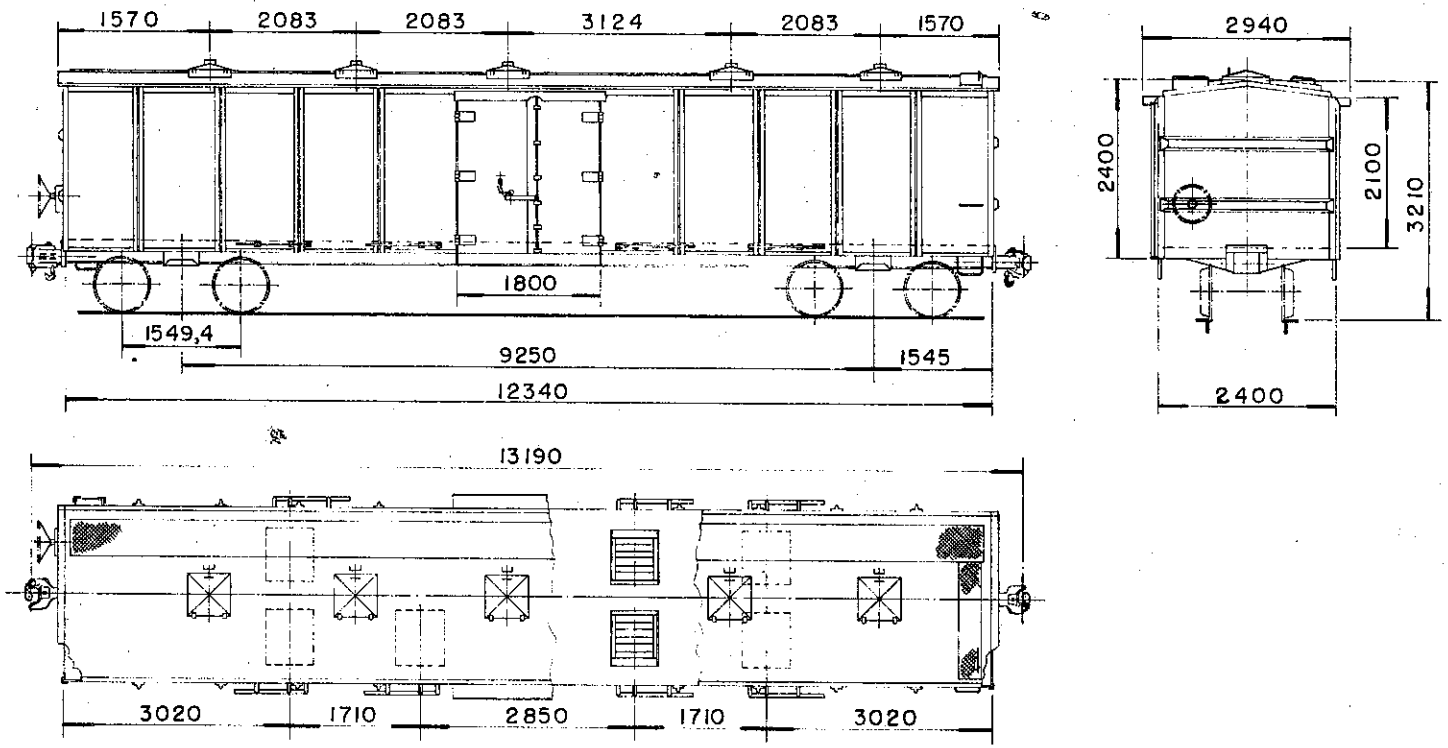

DADOS DE CONSTRUÇÃO

FABRICANTE FNV PROCEDÊNCIA BRASIL
ANO 1949 DISPOSIÇÃO GERAL DES. NÃO TEM

INFRAESTRUTURA

ESTRADO AÇO CARBONO PISO AÇO CARBONO
VIGA CENTRAL Z-12.3/4"X 6.3/4" X 4" X 1/2" ÁREA 24,25 POLEG.^{2}
ABERTURA ENTRE VIGAS 327 mm VIGA CAB. U-8" X 2.1/4" X 1/4"
VIGA LATERAL U-8" X 2.1/4" X 1/4"
SISTEMA DE DESCARGA 2 PORTAS LATERAIS e 7 BOCAS DE DESCARGA

SUPERESTRUTURA

CAIXA AÇO CARBONO VOLUME ÚTIL 62,6 m^3
PÉS DIREITO EXTERNO COBERTURA AÇO CARBONO
REV. INTERNO NÃO TEM QUANT. ESCOTILHA 05
TAMPA DA ESCOTILHA 05 COMPARTIMENTOS 01
SISTEMA DE PORTAS LATERAIS COM DOBRADIÇAS

ENGATE

TIPO ALLIANCE UNIT RADIAL 5.3/4" X 7" DES. 1591 (COBRASMA)
OPERAÇÃO ROTATIVA INFERIOR

APARELHO DE CHOQUE E TRAÇÃO

TIPO PEERLESS DES. 100/904-2
BRAÇADEIRA NÃO TEM DES. NÃO TEM

TRUQUE

TIPO SEL. ALIGNING PESO 2745 Kg
CONJUNTO DES. NÃO TEM
MANCAIS ROLAMENTO TIPO RBU
SAPATA FENOLICA DES. 715684-7
ALAVANCA VERTICAL DES. 714978-6
TRAVESSA DE FREIO TIPO UNIT

RODAS

TIPO D-29 ITEM III DES. 100/921-1B

EIXOS

MANGA 5" X 9" DES. 100/902-265A

FREIO FERROVIÁRIO

DISPOSIÇÃO GERAL DES. NÃO TEM
MARCA WESTINGHOUSE DES. NÃO TEM
VALVULA DE CONTROLE AB
DISPOSITIVO VAZIO/CARREG. NÃO TEM
CILINDRO 10" X 12" QUANT. 01
RESERVATÓRIO COMBINADO QUANT. 01
AJUSTADOR DE FOLGA D-III-D ou D-112-D
DIAGRAMA DE FREIO DES. NÃO TEM

FREIO MANUAL

TIPO NON SPIN DES. 677115-7

DADOS ESPECÍFICOS

PINTURA ESPECIAL NÃO TEM
ESPECIAL P/ TRANSBORDO NÃO TEM
SUPORTE P/ TRACIONAMENTO NÃO TEM
APOIO P/ MACACO NÃO TEM
OBS:

DADOS GERAIS

BITOLA 1,00 m
TIPO FECHADO
SUB TIPO COM ESCOTILHAS E TREMONHAS
SÉRIE FHC 304200
TARA 15,0 t
LOTAÇÃO MAX. * 42,0 t
PESO BRUTO 64,5 t
QUANTIDADE 12

FEPASA FERROVIA PAULISTA S.A.
SUPERINTENDÊNCIA GERAL DE EQUIPAMENTOS

ESCALA	PROJETO	DESENHO	VERIFICAÇÃO	DATA
1:100	—	Bordoso		03 AGO 84

EM SUBSTITUIÇÃO
SUBSTITUIDO POR

CARACTERÍSTICAS DE VAGÕES

CHEFE DE DIVISÃO
CHEFE COORD. TÉCNICA
CHEFE SEÇÃO TÉCNICA

ARQUIVAMENTO	MÓDULO I	MÓDULO II
SS011605 1	1FFHK00A	7157754

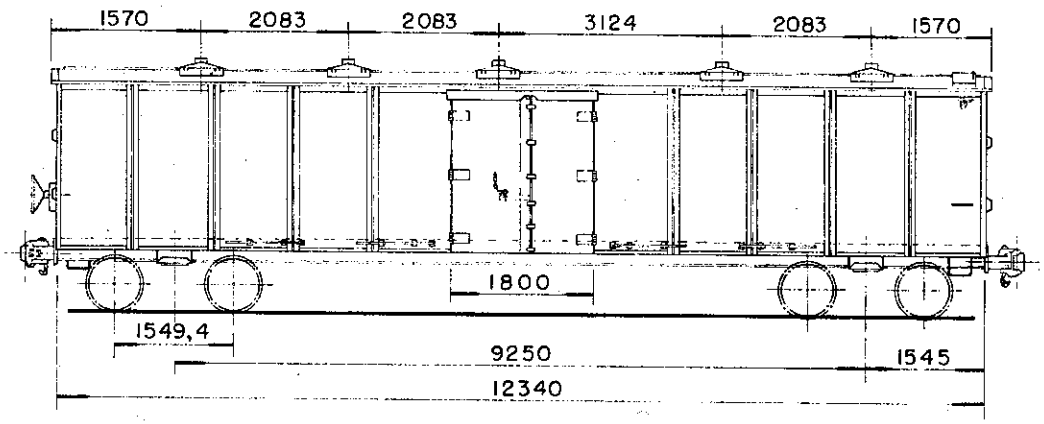

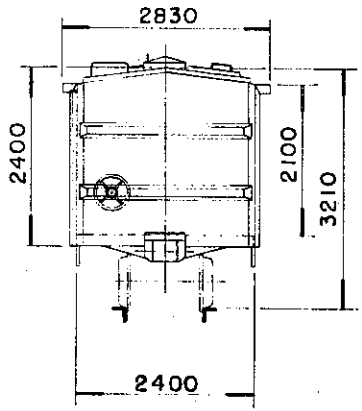

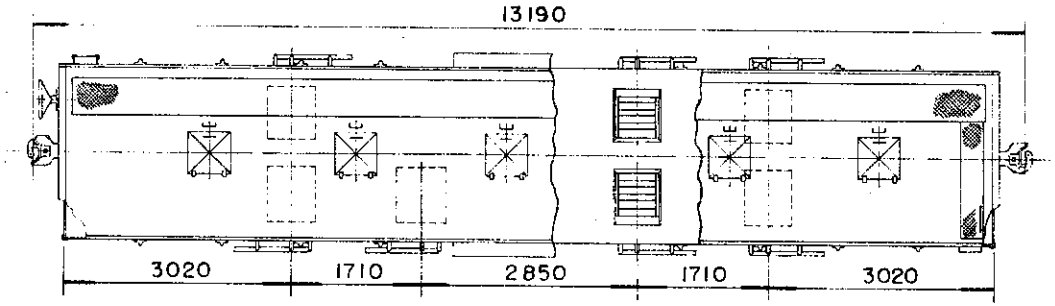

DADOS DE CONSTRUÇÃO

FABRICANTE PRESSED STEEL CAR COMPANY PROCEDÊNCIA USA
ANO 1961 DISPOSIÇÃO GERAL DES. NÃO TEM

INFRAESTRUTURA

ESTRADO AÇO CARBONO PISO AÇO CARBONO
VIGA CENTRAL Z-12,7/8"X6,27/32"X4"X3/4"X27/32" ÁREA 21,08 POLEG.^{2}
ABERTURA ENTRE VIGAS 327 mm VIGA CAB. U-6 1/4"X3 1/2"X1/4"
VIGA LATERAL U-6" X 2 1/2" X 1/4"
SISTEMA DE DESCARGA 2 PORTAS LATERAIS e 7 BOCAS DE DESCARGA

SUPERESTRUTURA

CAIXA AÇO CARBONO VOLUME ÚTIL 62,6 m^3
PÉS DIREITO EXTERNO COBERTURA AÇO CARBONO
REV. INTERNO NÃO TEM QUANT. ESCOTILHA 05
TAMPA DA ESCOTILHA 05 COMPARTIMENTOS 01
SISTEMA DE PORTAS LATERAIS COM DOBRADIÇAS

ENGATE

TIPO ALLIANCE UNIT RADIAL 5.3/4" X 7" DES. 1591 (COBRASMA)
OPERAÇÃO ROTATIVA INFERIOR

APARELHO DE CHOQUE E TRAÇÃO

TIPO PEERLESS DES. 100/904-2
BRACADEIRA NÃO TEM DES. NÃO TEM

TRUQUE

TIPO SEL ALLIGNING PESO 2 745 Kg
CONJUNTO DES. NÃO TEM
MANCAIS ROLAMENTO TIPO RBU
SAPATA FENÓLICA DES. 715684-7
ALAVANCA VERTICAL DES. 714978-6
TRAVESSA DE FREIO TIPO I

RODAS

TIPO D-29 ITEM III DES. 100/921-18

EIXOS

MANGA 5" X 9" DES. 100/902-265 A

FREIO FERROVIÁRIO

DISPOSIÇÃO GERAL DES. NÃO TEM
MARCA WESTINGHOUSE DES. NÃO TEM
VALVULA DE CONTROLE AB
DISPOSITIVO VAZIO/CARREG. NÃO TEM
CILINDRO 10" X 12" QUANT. 01
RESERVATÓRIO COMBINADO QUANT. 01
AJUSTADOR DE FOLGA D-111-D ou D-112-D
DIAGRAMA DE FREIO DES. NÃO TEM

FREIO MANUAL

TIPO NON SPIN DES. 677115-7

DADOS ESPECÍFICOS

PINTURA ESPECIAL NÃO TEM

ESPECIAL P/ TRANSBORDO NÃO TEM
SUPORTE P/ TRACIONAMENTO NÃO TEM
APOIO P/ MACACO NÃO TEM
OBS: OS DADOS DO DESENHO 715777-1 SÃO DE VAGÕES DESTA MESMA SÉRIE

DADOS GERAIS

BITOLA 1,00 m
TIPO FECHADO
SUB TIPO COM ESCOTILHAS E TREMONHAS
SÉRIE FHC 304300
TARA 14,8 t
LOTAÇÃO MAX. * 42,0 t
PESO BRUTO 64,5 t
QUANTIDADE 24 (VER OBS)

FEPASA FERROVIA PAULISTA S.A.

SUPERINTENDÊNCIA GERAL DE EQUIPAMENTOS

ESCALA	PROJETO	DESENHO	VERIFICAÇÃO	DATA
1:100	—	Cardoso		03AGO 84

EM SUBSTITUIÇÃO

SUBSTITUIDO POR

CARACTERÍSTICAS DE VAGÕES

CHEFE DE DIVISÃO

CHEFE COORD. TÉCNICA

CHEFE SEÇÃO TÉCNICA

ARQUIVAMENTO	MÓDULO I	MÓDULO II
SS011 6052	1FFHK00A	7157762

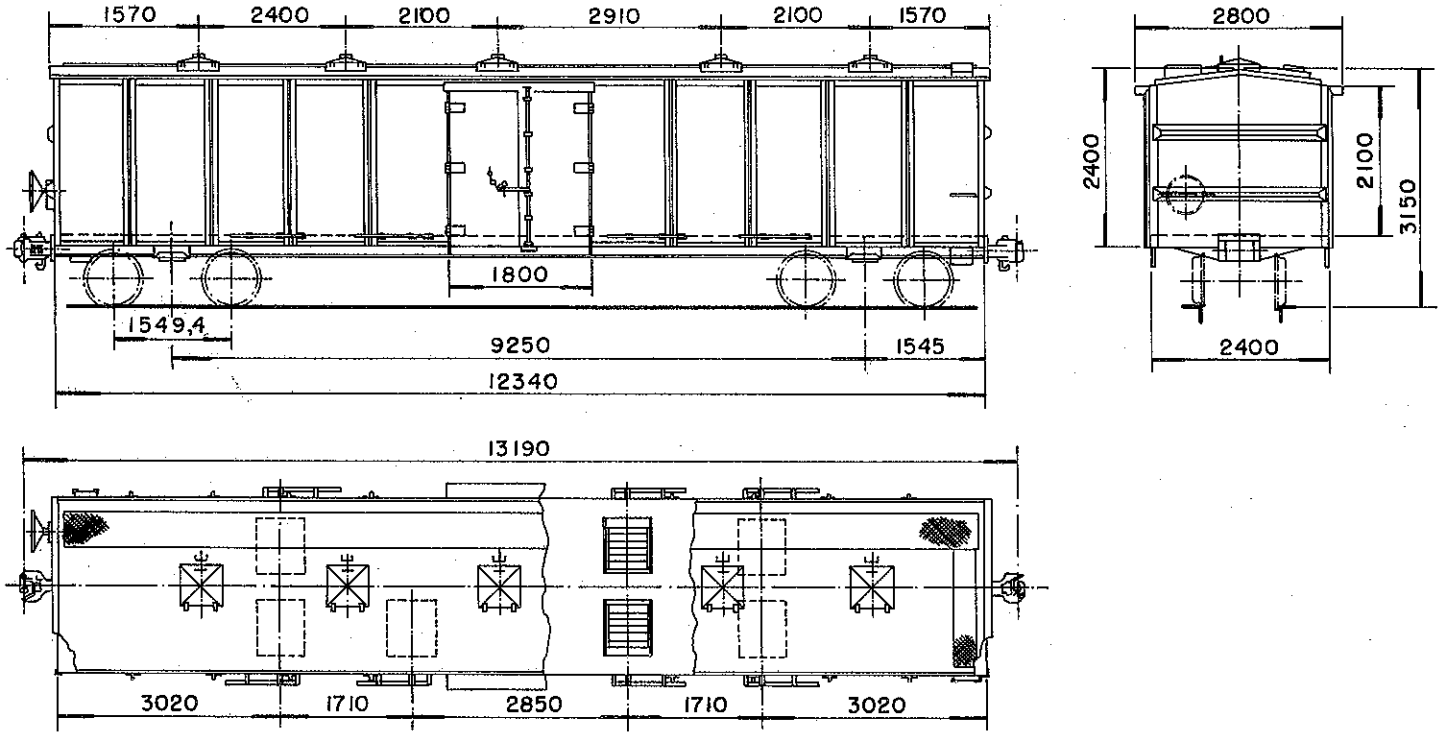

DADOS DE CONSTRUÇÃO

FABRICANTE FNV PROCEDÊNCIA BRASIL
ANO 1949 DISPOSIÇÃO GERAL DES. NÃO TEM

INFRAESTRUTURA

ESTRADO AÇO CARBONO PISO AÇO CARBONO
VIGA CENTRAL Z-12,7/8"X6,27/32"X4"X3/4"X13/32" ÁREA 21,08 POLEG.2
ABERTURA ENTRE VIGAS 327 mm VIGA CAB. U-7,3/4"x2,1/2"x1/4"
VIGA LATERAL U-7, 3/4" X 2. 1/2" X 1/4"
SISTEMA DE DESCARGA 2 PORTAS LATERAIS e 7 BOCAS DE DESCARGA

SUPERESTRUTURA

CAIXA AÇO CARBONO VOLUME ÚTIL 62,6 m³
PÉS DIREITO EXTERNOS COBERTURA AÇO CARBONO
REV. INTERNO NÃO TEM QUANT. ESCOTILHA 05
TAMPA DA ESCOTILHA 05 COMPARTIMENTOS 01
SISTEMA DE PORTAS LATERAIS COM DOBRADIÇAS

ENGATE

TIPO ALLIANCE UNIT RADIAL 5.3/4" X 7" DES. 1591 (COBRASMA)
OPERAÇÃO ROTATIVA INFERIOR

APARELHO DE CHOQUE E TRAÇÃO

TIPO PEERLESS DES. 100/904-2
BRAÇADEIRA NÃO TEM DES. NÃO TEM

TRUQUE

TIPO SELF ALIGNING PESO 2745 Kg
CONJUNTO DES. NÃO TEM
MANCAIS ROLAMENTO TIPO RBU
SAPATA FENÓLICA DES. 715684-7
ALAVANCA INCLINADA DES. 714978-6
TRAVESSA DE FREIO TIPO I

RODAS

TIPO D-29 ITEM III DES. 100/921-1B

EIXOS

MANGA 5" X 9" DES. 100/902-265A

FREIO FERROVIÁRIO

DISPOSIÇÃO GERAL DES. NÃO TEM
MARCA WESTINGHOUSE DES. NÃO TEM
VÁLVULA DE CONTROLE AB
DISPOSITIVO VAZIO/CARREG. NÃO TEM
CILINDRO 10" X 12" QUANT. 01
RESERVATÓRIO COMBINADO QUANT. 01
AJUSTADOR DE FOLGA D-111-D ou D-112-D
DIAGRAMA DE FREIO DES. NÃO TEM

FREIO MANUAL

TIPO NON SPIN DES. 677115-7

DADOS ESPECÍFICOS

PINTURA ESPECIAL NÃO TEM
ESPECIAL P/ TRANSBORDO NÃO TEM
SUPORTE P/ TRACIONAMENTO NÃO TEM
APOIO P/ MACACO NÃO TEM
OBS.

DADOS GERAIS

BITOLA 1,00 m
TIPO FECHADO
SUB TIPO COM ESCOTILHAS E TREMONHAS
SÉRIE FHC 341880-4
TARA 14,8 t
LOTAÇÃO MÁX. ≈ 42,0 t
PESO BRUTO 64,5 t
QUANTIDADE 01

FEPASA FERROVIA PAULISTA S.A
SUPERINTENDÊNCIA GERAL DE EQUIPAMENTOS

ESCALA	PROJETO	DESENHO	VERIFICAÇÃO	DATA
1:100				03 AGO 84

EM SUBST.
DATA REVISÃO

CARACTERÍSTICAS DE VAGÕES

CHEFE DE DIVISÃO
CHEFE COORD. TÉC
CHEFE S. TÉCNICA

ARQUIVAMENTO	MODULO I	MODULO II
SS011605 4	1FFHK00A	7157789

A4 (210 x 297)

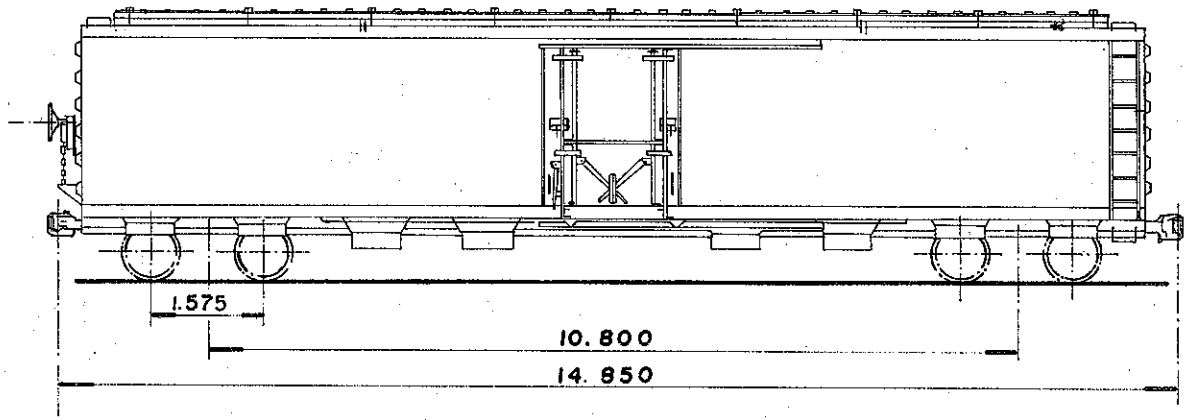

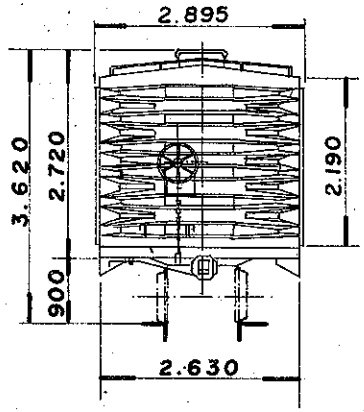

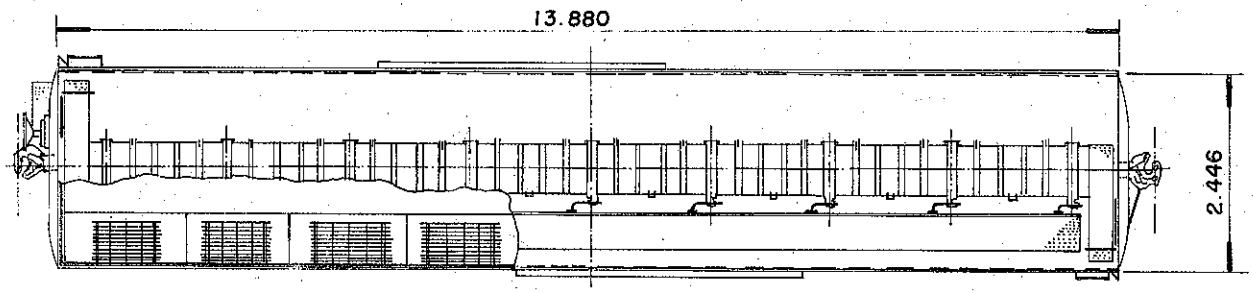

DADOS DE CONSTRUÇÃO

FABRICANTE F N V — PROCEDÊNCIA BRASIL
ANO 1971 — DISPOSIÇÃO GERAL DES. NÃO TEM

INFRAESTRUTURA

ESTRADO AÇO COR-TEN — PISO AÇO COR-TEN
VIGA CENTRAL CHAPA COMPOSTA — ÁREA 28,9 POL²
ABERTURA ENTRE VIGAS 327 mm — VIGA CAB. U-6" x 2"x1/4"
VIGA LATERAL U-6" x 2" x 1/4"
SISTEMA DE DESCARGA 16 TREMONHAS — 2 PORTAS

SUPERESTRUTURA

CAIXA AÇO COR-TEN — VOLUME ÚTIL 74,3 m³
PÉS DIREITO INTERNOS — COBERTURA AÇO COR-TEN
REV. INTERNO MADEIRA — QUANT. ESCOTILHA 01
TAMPA DA ESCOTILHA 08 — COMPARTIMENTOS 01
SISTEMA DE PORTAS TIPO PLUG

ENGATE

TIPO ALLIANCE FULL-SIZE 5" x 7" — DES. 675753-7
OPERAÇÃO ROTATIVA INFERIOR

APARELHO DE CHOQUE E TRAÇÃO

TIPO CARDWELL N Y-11-F — DES. 675240-3
BRAÇADEIRA VERTICAL — DES. 675804-5

TRUQUE

TIPO RIDE CONTROL — PESO 3.540 Kg
CONJUNTO DES. 19773 COBRASMA
MANCAIS ROLAMENTO — TIPO AUTO COMP.
SAPATA FENÓLICA — DES. 715684-7
ALAVANCA VERTICAL — DES. 714979-4
TRAVESSA DE FREIO TIPO UNIT

RODAS

TIPO D-29 ITEM IV — DES. 100/921-18

EIXOS

MANGA 5 1/2" x 10" — DES. 100/902-275A

FREIO FERROVIÁRIO

DISPOSIÇÃO GERAL DES. NÃO TEM
MARCA WESTINGHOUSE — DES. NÃO TEM
VÁLVULA DE CONTROLE AB
DISPOSITIVO VAZIO / CARREG. NÃO TEM
CILINDRO 10" x 12" — QUANT. 01
RESERVATÓRIO COMBINADO — QUANT. 01
AJUSTADOR DE FOLGA DRV-2AU-19DJ
DIAGRAMA DE FREIO DES. 100/905-186

FREIO MANUAL

TIPO NON SPIN — DES. 677115-7

DADOS ESPECÍFICOS

PINTURA ESPECIAL NÃO TEM
ESPECIAL P/ TRANSBORDO NÃO TEM
SUPORTE P/ TRACIONAMENTO NÃO TEM
APOIO P/ MACACO SIM
OBS.:

DADOS GERAIS

BITOLA 1,00 m
TIPO FECHADO
SUB. TIPO COM ESCOTILHA E TREMONHAS
SÉRIE FHD 304700
TARA 23,2 t
LOTAÇÃO MÁX. 56,8 t
PESO BRUTO 80,0 t
QUANTIDADE 148

ARQUIVAMENTO	MÓDULO I	MÓDULO II
SS011605 5	1FFHK00A	7157797

S.Técnica	NOME	CHEFE DA DIVISÃO	Arquivo
Desenho			Nº do arm.
Copiado		CHEFE DA COORD. TÉCNICA	Nº da gav.
CHEFE S. TÉCNICA			Nº da div.

FEPASA GERÊNCIA PROJETOS MECÂNICOS

Data 25-03-80

Escala 1:100

CARACTERÍSTICAS DE VAGÕES

Em substituição A-180329-8 100/900-36

Origem SOROCABA

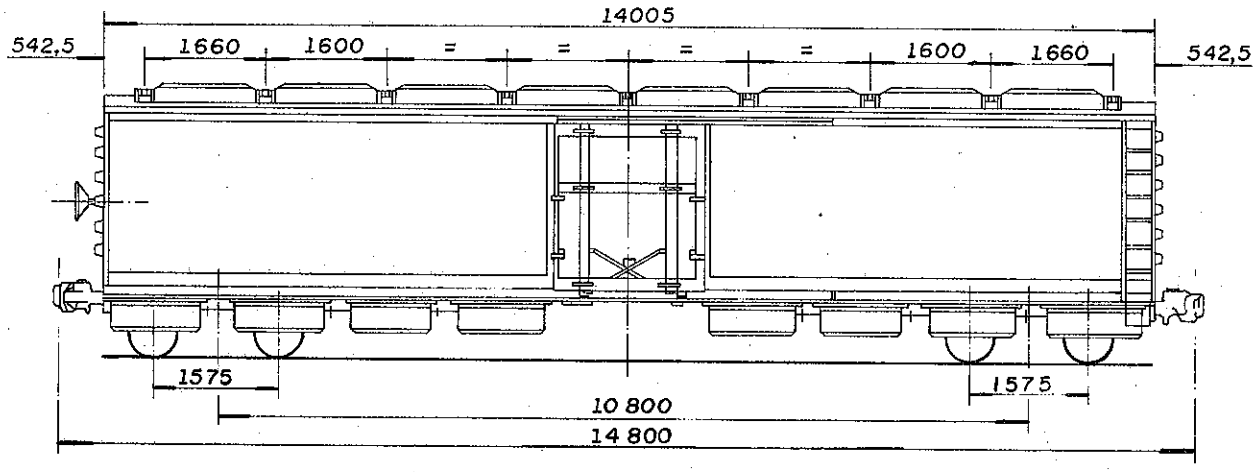

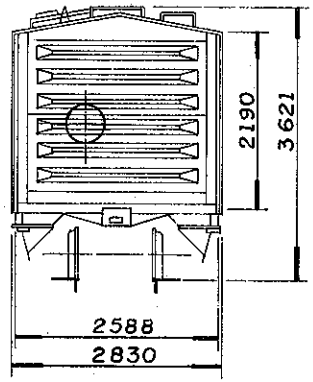

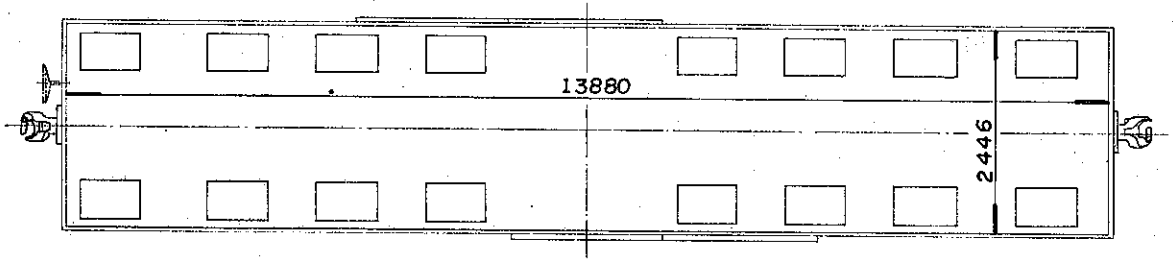

DADOS DE CONTRUÇÃO

FABRICANTE COBRASMA PROCEDÊNCIA BRASIL
ANO 1971 DISPOSIÇÃO GERAL DES. 71-00-01-COBRASMA

INFRAESTRUTURA

ESTRADO AÇO COR-TEN PISO AÇO COR-TEN
VIGA CENTRAL CHAPA COMPOSTA ÁREA 37,52 POL²
ABERTURA ENTRE VIGAS 327 mm VIGA CAB. U-6"x 2"x 5/16"
VIGA LATERAL U- 6"x 2"x 5/16"
SISTEMA DE DESCARGA 16 TREMONHAS E 2 PORTAS

SUPERESTRUTURA

CAIXA AÇO COR-TEN VOLUME ÚTIL 74,3 m³
PÉS DIREITO INTERNO COBERTURA AÇO COR-TEN
REV. INTERNO MADEIRA QUANT. ESCOTILHA 01
TAMPA DA ESCOTILHA 08 COMPARTIMENTOS 01
SISTEMA DE PORTAS TIPO PLUG

ENGATE

TIPO ALLIANCE FULL SIZE 5"x 7" DES. 675753-7
OPERAÇÃO ROTATIVA INFERIOR

APARELHO DE CHOQUE E TRAÇÃO

TIPO CARDWELL NY-11-F DES. 675240-3
BRAÇADEIRA VERTICAL DES. 675804-5

TRUQUE

TIPO RIDE CONTROL PESO 3540 Kg
CONJUNTO DES. 19773 COBRASMA
MANCAIS ROLAMENTO TIPO AUTO-COMP.
SAPATA FENÓLICA DES. 715684-7
ALAVANCA VERTICAL DES. 714979-4
TRAVESSA DE FREIO TIPO UNIT

RODAS

TIPO D-29 ITEM IV DES. 100/921-18

EIXOS

MANGA 5.1/2" x 10" DES. 100/902-275A

FREIO FERROVIÁRIO

DISPOSIÇÃO GERAL DES. 71-02-01 (COBRASMA)
MARCA WESTINGHOUSE DES. NÃO TEM
VÁLVULA DE CONTROLE AB
DISPOSITIVO VAZIO / CARREG. NÃO TEM
CILINDRO 10"x 12" QUANT. 01
RESERVATÓRIO COMBINADO QUANT. 01
AJUSTADOR DE FOLGA DRV-2AU-19 DJ
DIAGRAMA DE FREIO DES. NÃO TEM

FREIO MANUAL

TIPO NON SPIN DES. 677115-7

DADOS ESPECÍFICOS

PINTURA ESPECIAL NÃO TEM

ESPECIAL P/ TRANSBORDO NÃO TEM
SUPORTE P/ TRACIONAMENTO NÃO TEM
APOIO P/ MACACO NÃO TEM
OBS.:

DADOS GERAIS

BITOLA 1,00 m
TIPO FECHADO
SUB TIPO COM ESCOTILHA E TREMONHAS.
SÉRIE FHD 304900
TARA 23,2 t
LOTAÇÃO MÁX. 56,8 t
PESO BRUTO 80,0 t
QUANTIDADE 150

ARQUIVAMENTO	MODULO I	MODULO II
S S 0 1 1 6 0 5 6	1 F F H K 0 0 A	7 1 5 7 8 0 1

	NOME	
S.Técnica		CHEFE DA DIVISÃO
Desenho		
Copiado		CHEFE COORD. TÉCNICA
CHEFE S. TÉCNICA		

Arquivo
Nº do arm ----
Nº da gav ----
Nº da div ----

FEPASA
GERÊNCIA
PROJETOS MECÂNICOS

Data 10-01-80
Escala 1:100

CARACTERÍSTICAS DE VAGÕES

Em Substituição
A-180193-7
100/900-37

Origem SOROCABA

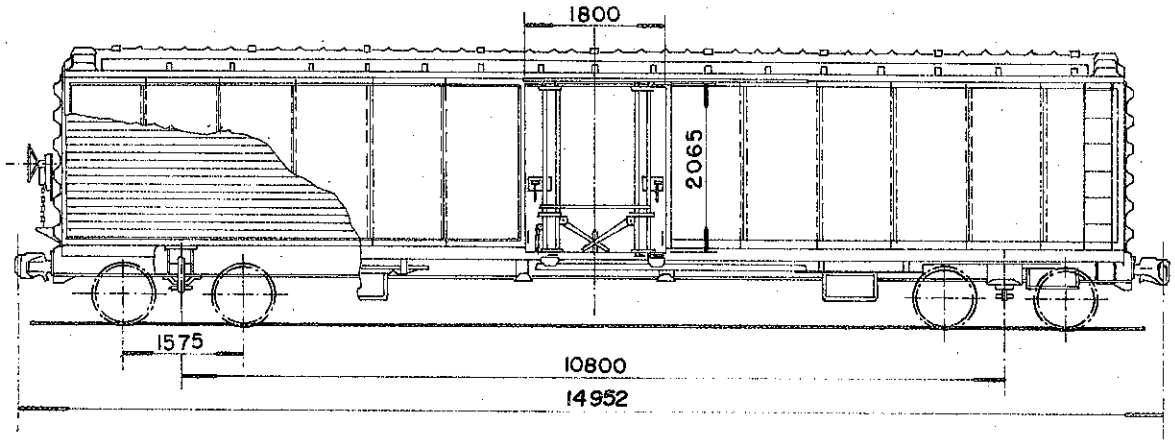

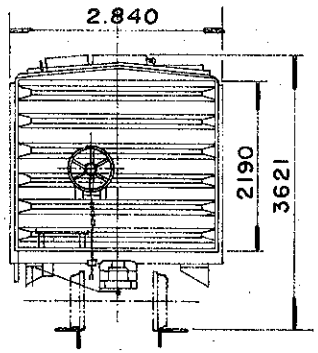

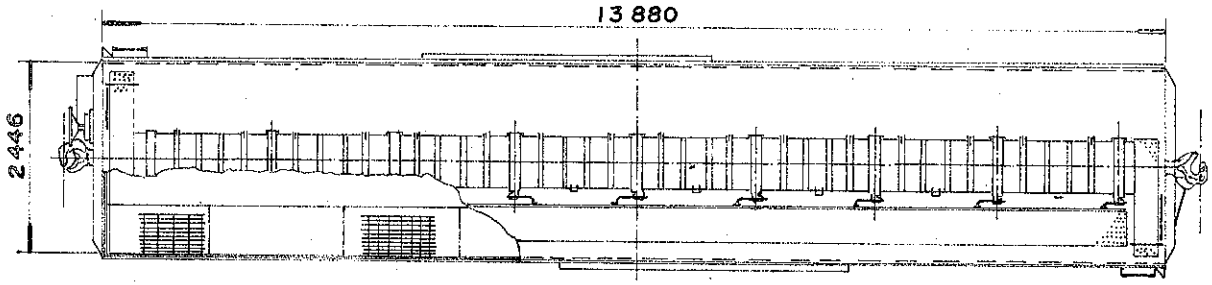

DADOS DE CONSTRUÇÃO

FABRICANTE COBRASMA PROCEDÊNCIA BRASIL
ANO 1974/75 DISPOSIÇÃO GERAL DES. DCM-73-00-00

INFRAESTRUTURA

ESTRADO AÇO COR-TEN PISO AÇO COR-TEN
VIGA CENTRAL CHAPA COMPOSTA ÁREA 34,9 POL²
ABERTURA ENTRE VIGAS 327 mm VIGA CAB U-6"x2"x1/4"
VIGA LATERAL U-6"x2"x1/4"
SISTEMA DE DESCARGA 8 TREMONHAS e 2 PORTAS

SUPERESTRUTURA

CAIXA AÇO COR-TEN VOLUME ÚTIL 74,3 m³
PÉS DIREITO INTERNO COBERTURA AÇO COR-TEN
REV. INTERNO MADEIRA QUANT. ESCOTILHA 01
TAMPA DA ESCOTILHA 08 COMPARTIMENTOS 01
SISTEMA DE PORTAS TIPO PLUG

ENGATE

TIPO ALLIANCE FULL-SIZE 6,1/4" x 8" DES. 675754-5
OPERAÇÃO ROTATIVA INFERIOR

APARELHO DE CHOQUE E TRAÇÃO

TIPO CARDWELL NY-II-F DES. 675240-3
BRAÇADEIRA VERTICAL DES. 675908-4

TRUQUE

TIPO RIDE CONTROL PESO 3.540 Kg
CONJUNTO DES. 19773 COBRASMA
MANCAIS ROLAMENTO TIPO AUTO COMP.
SAPATA FENÓLICA DES. 715684-7
ALAVANCA VERTICAL DES. 714979-4
TRAVESSA DE FREIO TIPO UNIT

RODAS

TIPO D-29 ITEM IV DES. 100/921-18

EIXOS

MANGA 5.1/2" x 10" DES. 100/902-275A

FREIO FERROVIÁRIO

DISPOSIÇÃO GERAL DES. 25150
MARCA WESTINGHOUSE DES. NÃO TEM
VÁLVULA DE CONTROLE AB
DISPOSITIVO VAZIO / CARREG. NÃO TEM
CILINDRO 10" x 12" QUANT. 01
RESERVATÓRIO COMBINADO QUANT. 01
AJUSTADOR DE FOLGA DRV-2AU-19DJ
DIAGRAMA DE FREIO DES. NÃO TEM

FREIO MANUAL

TIPO NON SPIN DES. 677115-7

DADOS ESPECÍFICOS

PINTURA ESPECIAL NÃO TEM
ESPECIAL P/ TRANSBORDO SIM
SUPORTE P/ TRACIONAMENTO NÃO TEM
APOIO P/ MACACO SIM
OBS.:

DADOS GERAIS

BITOLA 1,00 m
TIPO FECHADO
SUB. TIPO COM ESCOTILHA E TREMONHAS
SÉRIE FHD 305100
TARA 22,2 t
LOTAÇÃO MÁX 57,8 t
PESO BRUTO 80,0 t
QUANTIDADE 493

ARQUIVAMENTO	MÓDULO I	MÓDULO II
SS011605 7	1FFHK00A	7157819

S.Técnica	NOME	CHEFE DA DIVISÃO	Arquivo
Desenho			Nº do arm.
Copiado			Nº da gav.
CHEFE S.TÉCNICA		CHEFE DA COORD. TÉCNICA	Nº da div.

FEPASA
GERÊNCIA
PROJETOS MECÂNICOS

Data 25-03-80
Escala 1:100

CARACTERÍSTICAS DE VAGÕES

Em substituição
A-180328-0
100/900-38

Origem SOROCABA

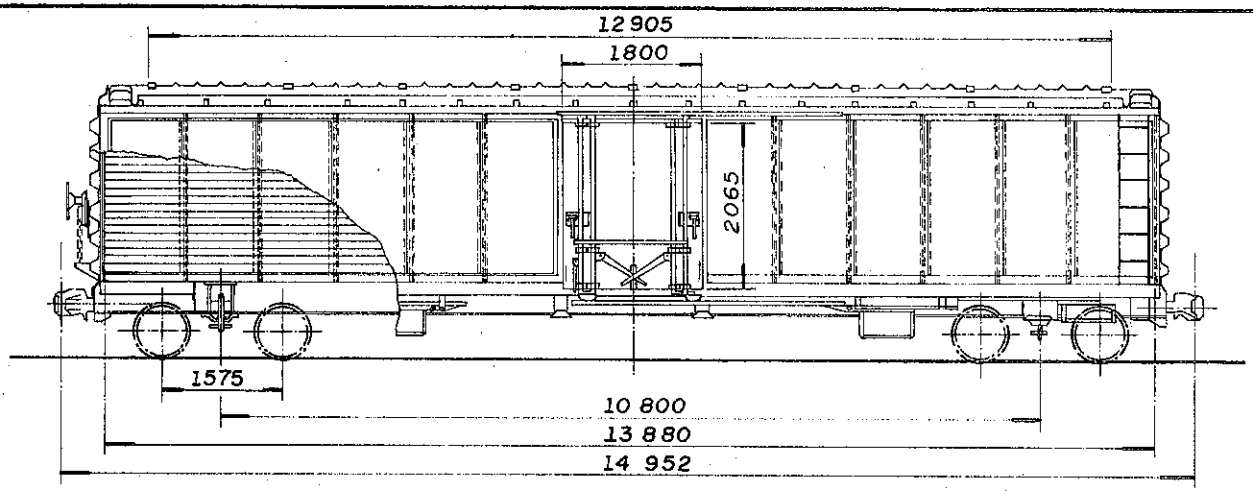

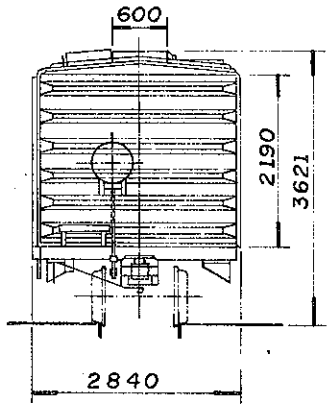

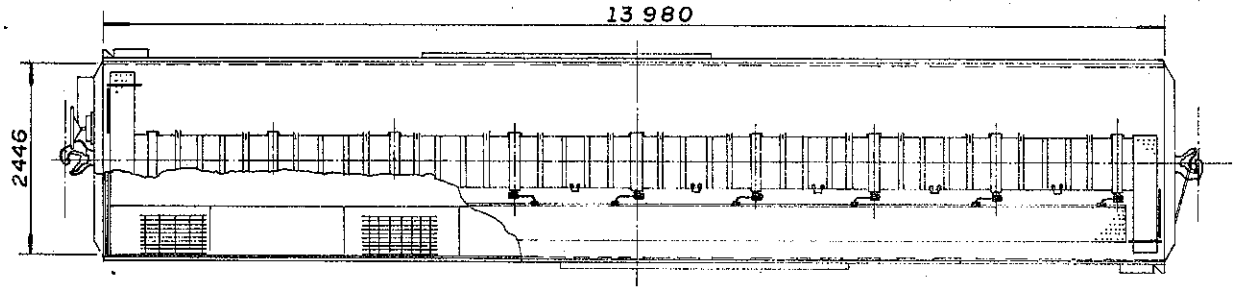

DADOS DE CONSTRUÇÃO

FABRICANTE MAFERSA PROCEDÊNCIA BRASIL
ANO 1974/75/76/77 DISPOSIÇÃO GERAL DES. VA-42-02000 (MAFERSA)

INFRAESTRUTURA

ESTRADO AÇO COR-TEN PISO AÇO COR-TEN
VIGA CENTRAL CHAPA COMPOSTA ÁREA 37,52 POL.^{2}
ABERTURA ENTRE VIGAS 327 mm VIGA CAB. U-6"x 2"x 5/16"
VIGA LATERAL U-6"x 2"x 5/16"
SISTEMA DE DESCARGA 8 TREMONHAS- 2 PORTAS

SUPERESTRUTURA

CAIXA AÇO COR-TEN VOLUME ÚTIL 74,3 m^3
PÉS DIREITO INTERNO COBERTURA AÇO COR-TEN
REV. INTERNO MADEIRA QUANT. ESCOTILHA 01
TAMPA DA ESCOTILHA 08 COMPARTIMENTOS 01
SISTEMA DE PORTAS TIPO PLUG

ENGATE

TIPO ALLIANCE FULL SIZE 6,1/4"x8" DES. 675754-5
OPERAÇÃO ROTATIVA INFERIOR

APARELHO DE CHOQUE E TRAÇÃO

TIPO CARDWELL NY-11-F DES. 675204-3
BRAÇADEIRA VERTICAL DES. 675908-4

TRUQUE

TIPO RIDE CONTROL PESO 3540 Kg
CONJUNTO DES. VB 99-10004- MAFERSA
MANCAIS ROLAMENTO TIPO AUTO-COMP.
SAPATA FENÓLICA DES. 715684-7
ALAVANCA VERTICAL DES. 714979-4
TRAVESSA DE FREIO TIPO UNIT

RODAS

TIPO D-29 ITEM IV DES. 100/921-18

EIXOS

MANGA 5,1/2"x 10" DES. 100/902-275A

FREIO FERROVIÁRIO

DISPOSIÇÃO GERAL DES. VT-81-02024-MAFERSA
MARCA WESTINGHOUSE DES. NÃO TEM
VÁLVULA DE CONTROLE A B
DISPOSITIVO VAZIO/ CARREG. NÃO TEM
CILINDRO 10"x 12" QUANT. 01
RESERVATÓRIO COMBINADO QUANT. 01
AJUSTADOR DE FOLGA DRV-2AU-19DJ
DIAGRAMA DE FREIO DES. NÃO TEM

FREIO MANUAL

TIPO NON SPIN DES. 677115-7

DADOS ESPECÍFICOS

PINTURA ESPECIAL NÃO TEM

ESPECIAL P/ TRANSBORDO SIM
SUPORTE P/ TRACIONAMENTO NÃO TEM
APOIO P/ MACACO NÃO TEM
OBS.:

DADOS GERAIS

BITOLA 100 m
TIPO FECHADO
SUB TIPO COM ESCOTILHA E TREMONHAS
SÉRIE FHD 305600
TARA 22,2 t
LOTAÇÃO MÁX. 57,8 t
PESO BRUTO 80,0 t
QUANTIDADE 345

ARQUIVAMENTO	MÓDULO I	MÓDULO II
S S 0 1 1 6 0 5 8	1 F F H K 0 0 A	7 1 5 7 8 2 7

	NOME
S.Técnica	
Desenho	
Copiado	
CHEFE S.TÉCNICA	CHEFE COORD. TÉCNICA

CHEFE DA DIVISÃO

Arquivo
Nº do arm
Nº da gav
Nº da div

FEPASA
GERÊNCIA
PROJETOS MECÂNICOS

Data 10-01-80

Escala 1:100

CARACTERÍSTICAS DE VAGÕES

Em Substituição
A-180151-1
100/900-39

Origem SOROCABA

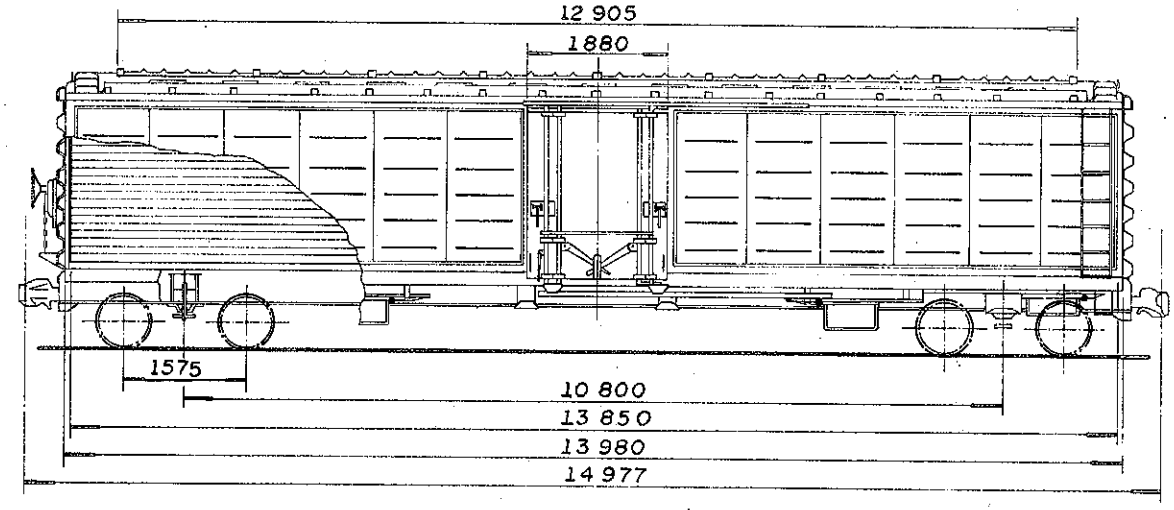

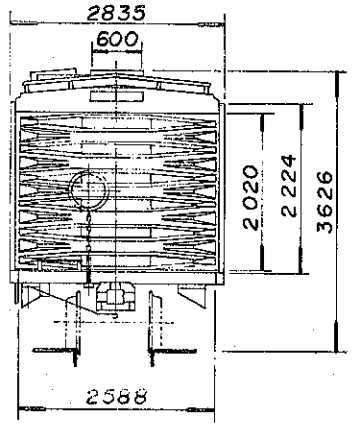

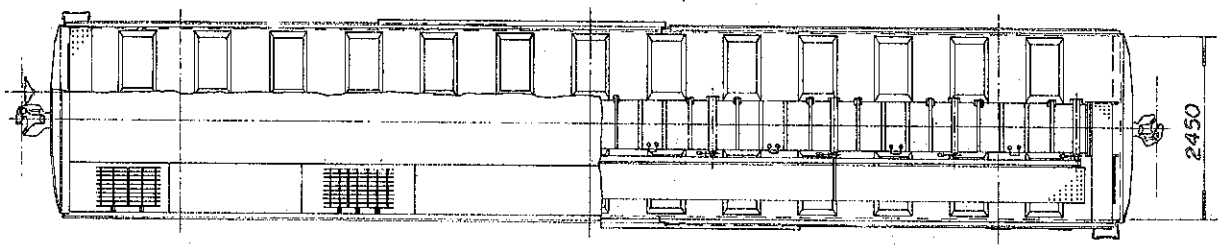

DADOS DE CONSTRUÇÃO

FABRICANTE FNV PROCEDÊNCIA BRASIL
ANO 1977 DISPOSIÇÃO GERAL DES. 23245 – FNV

INFRAESTRUTURA

ESTRADO AÇO COR-TEN PISO AÇO COR-TEN
VIGA CENTRAL CHAPA COMPOSTA ÁREA 37,78 POL.²
ABERTURA ENTRE VIGAS 327 mm VIGA CAB. U-6"x 2" x 5/16"
VIGA LATERAL U- 6" x 2" x 5/16"
SISTEMA DE DESCARGA 8 TREMONHAS – 2 PORTAS

SUPERESTRUTURA

CAIXA AÇO COR- TEN VOLUME UTÍL 75,4 m³
PÉS DIREITO INTERNO COBERTURA AÇO COR-TEN
REV. INTERNO MADEIRA QUANT. ESCOTILHA 01
TAMPA DA ESCOTILHA 08 COMPARTIMENTOS 01
SISTEMA DE PORTAS TIPO PLUG

ENGATE

TIPO ALLIANCE FULL SIZE 6,1/4" x 8" DES. 675754-5
OPERAÇÃO ROTATIVA INFERIOR

APARELHO DE CHOQUE E TRAÇÃO

TIPO CARDWELL NY- 11-F DES. 675204-3
BRAÇADEIRA VERTICAL DES. 675908-4

TRUQUE

TIPO RIDE CONTROL PESO 3540 Kg
CONJUNTO DES. 17553 – FNV
MANCAIS ROLAMENTO TIPO AUTO-COMP.
SAPATA FENÓLICA DES. 715684-7
ALAVANCA VERTICAL DES. 714979-4
TRAVESSA DE FREIO TIPO UNIT.

RODAS

TIPO D-29 ITEM IV DES. 100/921-18

EIXOS

MANGA 5,1/2" x 10" DES. 100/902-275A

FREIO FERROVIÁRIO

DISPOSIÇÃO GERAL DES. 22947 – FNV
MARCA WESTINGHOUSE DES. NÃO TEM
VÁLVULA DE CONTROLE AB
DISPOSITIVO VAZIO / CARREG. NÃO TEM
CILINDRO 10" x 12" QUANT. 01
RESERVATÓRIO COMBINADO QUANT. 01
AJUSTADOR DE FOLGA DRV-2AU – 19 DJ
DIAGRAMA DE FREIO DES. NÃO TEM

FREIO MANUAL

TIPO NON SPIN DES. 677115-7

DADOS ESPECÍFICOS

PINTURA ESPECIAL NÃO TEM
ESPECIAL P/ TRANSBORDO SIM
SUPORTE P/ TRACIONAMENTO NÃO TEM
APOIO P/ MACACO NÃO TEM
OBS.:

DADOS GERAIS

BITOLA 1,00 m
TIPO FECHADO
SUB.TIPO COM ESCOTILHA E TREMONHAS
SÉRIE FHD 306000
TARA 23,0 t
LOTAÇÃO MÁX. 57,0 t
PESO BRUTO 80,0 t
QUANTIDADE 149

ARQUIVAMENTO	MÓDULO I	MÓDULO II
S S 0 1 1 6 0 5 9	1 F F H K 0 0 A	7 1 5 7 8 3 5

S.Técnica	NOME	CHEFE DA DIVISÃO
Desenho		
Copiado		
CHEFES.TÉCNICA		CHEFE COORD.TÉCNICA

Arquivo
Nº do arm
Nº da gav
Nº da div

FEPASA
GERÊNCIA
PROJETOS MECÂNICOS

Data 10-01-80
Escala 1:100

CARACTERÍSTICAS DE VAGÕES

Em Substituição
A-180150-3
100/900-40

Origem SOROCABA

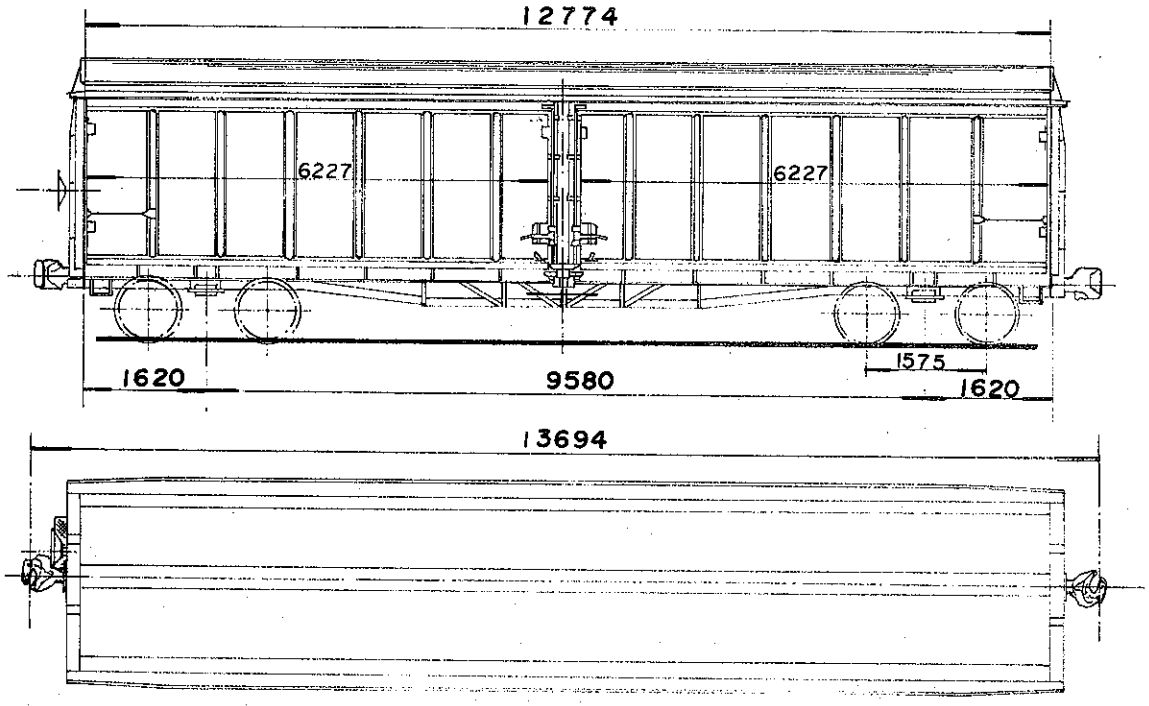

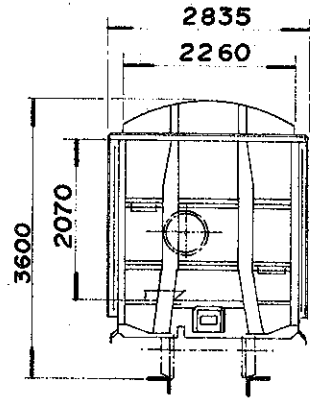

DADOS DE CONSTRUÇÃO

FABRICANTE WAGGON UNION PROCEDÊNCIA ALEMANHA
ANO 1977 DISPOSIÇÃO GERAL DES. I-135.01.0003 (W.U)

INFRAESTRUTURA

ESTRADO AÇO COR-TEN PISO AÇO COR-TEN
VIGA CENTRAL CHAPA COMPOSTA ÁREA 26,3 POL.²
ABERTURA ENTRE VIGAS 327 mm VIGA CAB. CHAPA COMP.
VIGA LATERAL CHAPA COMPOSTA
SISTEMA DE DESCARGA 4 PORTAS LATERAIS

SUPERESTRUTURA

CAIXA AÇO COR-TEN VOLUME ÚTIL 57,3 m³
PÉS DIREITO NÃO TEM COBERTURA AÇO COR-TEN
REV. INTERNO NÃO TEM QUANT. ESCOTILHA N. TEM
TAMPA DA ESCOTILHA NÃO TEM COMPARTIMENTOS 01
SISTEMA DE PORTAS TIPO PLUG DE CORRER

ENGATE

TIPO ALLIANCE FULL SIZE 6.1/4" x 8" DES. 675754-5
OPERAÇÃO ROTATIVA INFERIOR

APARELHO DE CHOQUE E TRAÇÃO

TIPO MINER A-22 X L DES. 17813 (F N V)
BRAÇADEIRA VERTICAL DES. 22006 (F N V)

TRUQUE

TIPO RIDE CONTROL PESO 3540 Kg
CONJUNTO DES. 19773 (COBRASMA)
MANCAIS ROLAMENTO TIPO AUTO COMP.
SAPATA FENÓLICA DES. 715684-7
ALAVANCA VERTICAL DES. 714979-4
TRAVESSA DE FREIO TIPO UNIT

RODAS

TIPO D-29 ITEM IV DES. 100/921-18

EIXOS

MANGA 5.1/2" x 10" DES. 100/902-275A

FREIO FERROVIÁRIO

DISPOSIÇÃO GERAL DES. I-135-07-0073 (W.U.)
MARCA WESTINGHOUSE DES. NÃO TEM
VÁLVULA DE CONTROLE A B
DISPOSITIVO VAZIO / CARREG. NÃO TEM
CILINDRO 10" x 12" QUANT. 01
RESERVATÓRIO COMBINADO QUANT. 01
AJUSTADOR DE FOLGA DRV-2AU-19DJ
DIAGRAMA DE FREIO DES. NÃO TEM

FREIO MANUAL

TIPO NON SPIN DES. 677115-7

DADOS ESPECÍFICOS

PINTURA ESPECIAL NÃO TEM

ESPECIAL P/ TRANSBORDO NÃO TEM
SUPORTE P/ TRACIONAMENTO NÃO TEM
APOIO P/ MACACO NÃO TEM
OBS.:

DADOS GERAIS

BITOLA 1,00 m
TIPO FECHADO
SUB. TIPO ALL DOOR
SÉRIE FLD 309700
TARA 17,6 t
LOTAÇÃO MÁX. 62,4 t
PESO BRUTO 80,0 t
QUANTIDADE 75

ARQUIVAMENTO	MODULO I	MODULO II
S S 0 1 1 6 0 6 0	1 F F L K 0 0 A	7 1 5 7 8 4 3

S. Técnica	NOME	CHEFE DA DIVISÃO	Arquivo
Desenho			Nº do arm. ----
Copiado		CHEFE DA COORD. TÉCNICA	Nº da gav. ----
CHEFE S. TÉCNICA			Nº da div. ----

FEPASA
GERÊNCIA
PROJETOS MECÂNICOS

Data 29-02-80

Escala 1:100

CARACTERÍSTICAS DE VAGÕES

Em substituição
A-180312-3
100/900-47

Origem SOROCABA

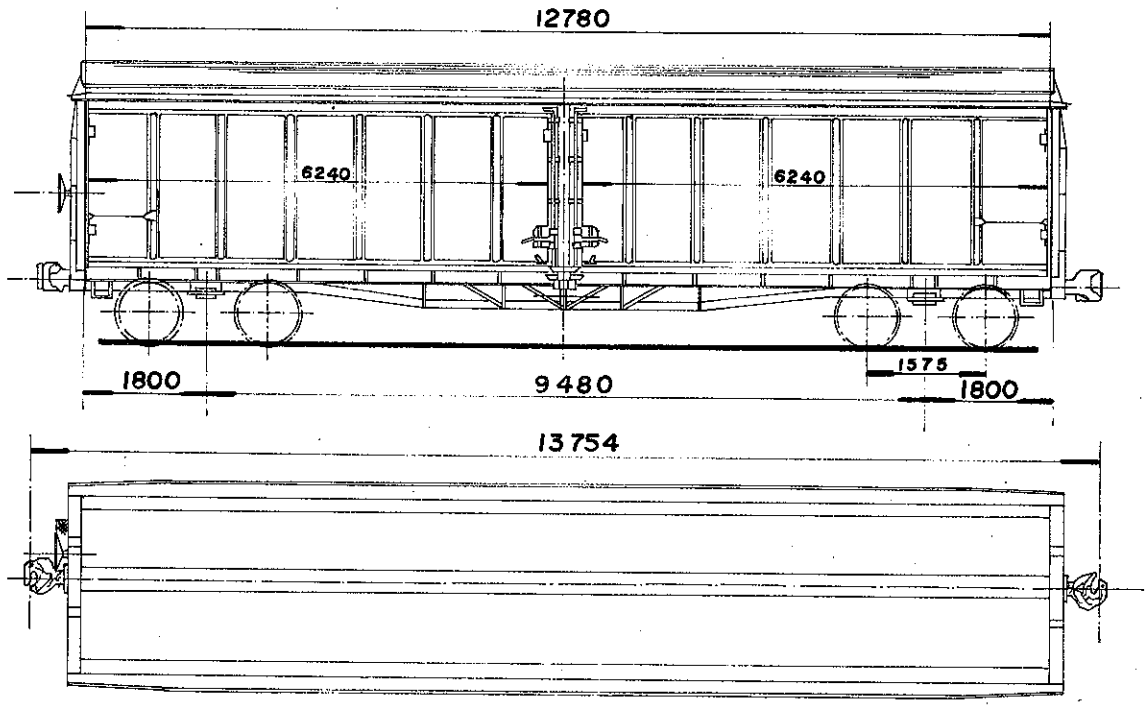

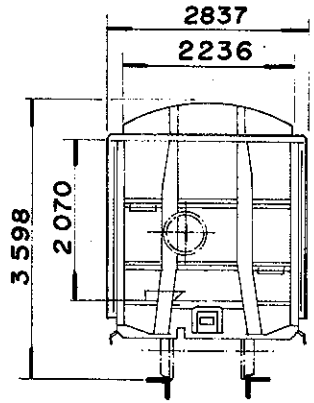

DADOS DE CONSTRUÇÃO

FABRICANTE SANTA MATILDE PROCEDÊNCIA BRASIL
ANO 1977 DISPOSIÇÃO GERAL DES. L-143157

INFRAESTRUTURA

ESTRADO AÇO COR-TEN PISO AÇO COR-TEN
VIGA CENTRAL CHAPA COMPOSTA ÁREA 26,3 POL²
ABERTURA ENTRE VIGAS 327mm VIGA CAB. CHAPA COMP.
VIGA LATERAL CHAPA COMPOSTA
SISTEMA DE DESCARGA 4 PORTAS LATERAIS

SUPERESTRUTURA

CAIXA AÇO COR-TEN VOLUME ÚTIL 58,9m³
PÉS DIREITO NÃO TEM COBERTURA AÇO COR-TEN
REV. INTERNO NÃO TEM QUANT. ESCOTILHA Ñ TEM
TAMPA DA ESCOTILHA NÃO TEM COMPARTIMENTOS 01
SISTEMA DE PORTAS TIPO PLUG DE CORRER

ENGATE

TIPO ALLIANCE FULL SIZE 6.1/4" x 8" DES. 675754-5
OPERAÇÃO ROTATIVA INFERIOR

APARELHO DE CHOQUE E TRAÇÃO

TIPO MINER - A 22 - XL DES. 17813 (F.N.V.)
BRAÇADEIRA VERTICAL DES. 22006 (F.N.V.)

TRUQUE

TIPO RIDE CONTROL PESO 3.540 Kg
CONJUNTO DES. 19773 (COBRASMA)
MANCAIS ROLAMENTO TIPO AUTO COMP.
SAPATA FENÓLICA DES. 715684-7
ALAVANCA VERTICAL DES. 714979-4
TRAVESSA DE FREIO TIPO UNIT

RODAS

TIPO D - 29 ITEM IV DES. 100/921-1B

EIXOS

MANGA 5.1/2" x 10" DES. 100/902-275A

FREIO FERROVIÁRIO

DISPOSIÇÃO GERAL DES. NÃO TEM
MARCA WESTINGHOUSE DES. NÃO TEM
VÁLVULA DE CONTROLE AB
DISPOSITIVO VAZIO/CARREG. NÃO TEM
CILINDRO 10" x 12" QUANT. 01
RESERVATÓRIO COMBINADO QUANT. 01
AJUSTADOR DE FOLGA DRV - 2AU - 19DJ
DIAGRAMA DE FREIO DES. NÃO TEM

FREIO MANUAL

TIPO NON SPIN DES. 675105-9

DADOS ESPECÍFICOS

PINTURA ESPECIAL NÃO TEM
ESPECIAL P/ TRANSBORDO SIM (OBS)
SUPORTE P/ TRACIONAMENTO NÃO TEM
APOIO P/ MACACO NÃO TEM
OBS.: SOMENTE COM O USO DE DISPOSITIVO ESPECIAL.

DADOS GERAIS

BITOLA 1,00 m
TIPO FECHADO
SUB. TIPO ALL - DOOR
SÉRIE FLD 309800
TARA 17,6 t
LOTAÇÃO MÁX. 62,4 t
PESO BRUTO 80,0 t
QUANTIDADE 40

ARQUIVAMENTO	MÓDULO I	MÓDULO II
SS011606 1	1FFLK00A	7157851

	NOME	
S.Técnico		CHEFE DA DIVISÃO
Desenho		
Copiado		CHEFE DA COORD. TÉCNICA
CHEFE S.TÉCNICA		

Arquivo
Nº do arm.
Nº da gav.
Nº da div.

FEPASA
GERÊNCIA
PROJETOS MECÂNICOS

Data 29-02-80

Escala 1:100

CARACTERÍSTICAS DE VAGÕES

Em substituição
A-180313-1
100/900-42

Origem SOROCABA

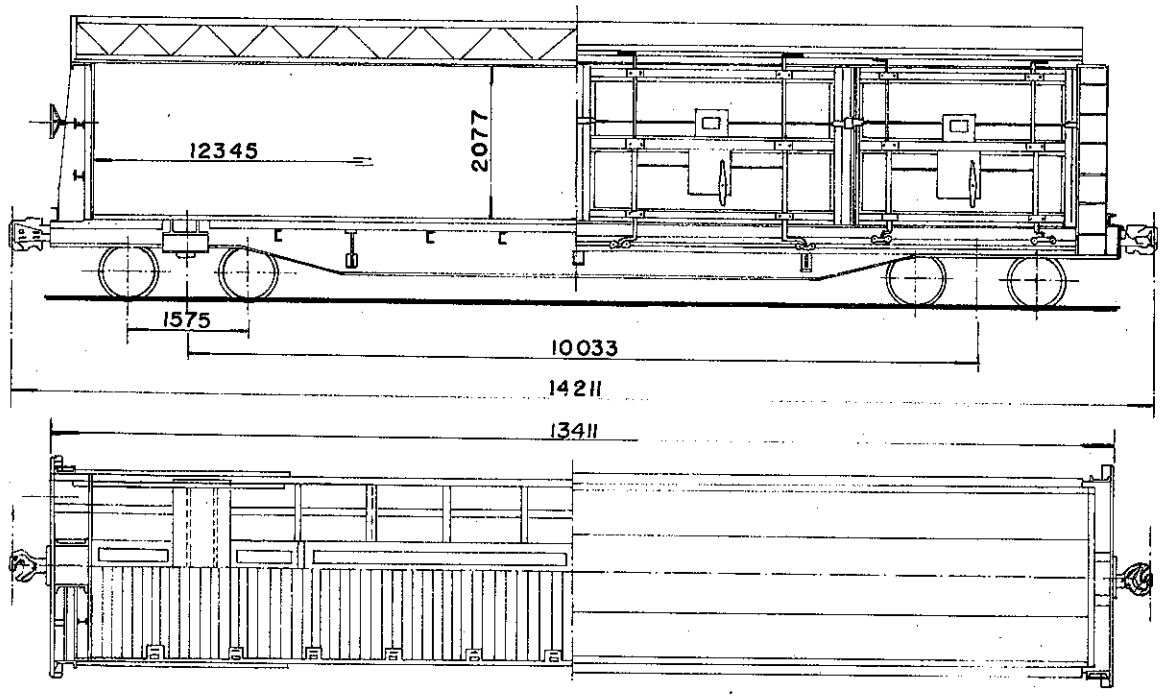

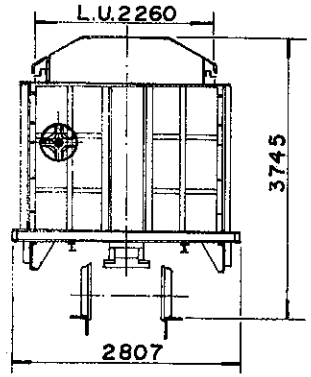

DADOS DE CONSTRUÇÃO

FABRICANTE COBRASMA PROCEDÊNCIA BRASIL
ANO 1977 DISPOSIÇÃO GERAL DES. 76/601-25

INFRAESTRUTURA

ESTRADO AÇO COR-TEN PISO MADEIRA
VIGA CENTRAL CHAPA COMPOSTA ÁREA 47,4 POL.²
ABERTURA ENTRE VIGAS 327 mm VIGA CAB. U-8"x2.1/4"x 1/4"
VIGA LATERAL U-15"x 3.1/2" x 1/2"
SISTEMA DE DESCARGA 6 PORTAS LATERAIS

SUPERESTRUTURA

CAIXA AÇO COR-TEN VOLUME ÚTIL 57,9 m³
PÉS DIREITO EXTERNO COBERTURA AÇO COR-TEN
REV. INTERNO NÃO TEM QUANT. ESCOTILHA NÃO TEM
TAMPA DA ESCOTILHA NÃO TEM COMPARTIMENTOS 01
SISTEMA DE PORTAS TIPO PLUG DE CORRER

ENGATE

TIPO ALLIANCE FUL SIZE 6.1/4"x 8" DES. 675754-5
OPERAÇÃO ROTATIVA INFERIOR

APARELHO DE CHOQUE E TRAÇÃO

TIPO MARK-50 DES. E-33-18123-ZZ-3
BRAÇADEIRA VERTICAL DES. NÃO TEM

TRUQUE

TIPO RIDE CONTROL PESO 3,540 Kg
CONJUNTO DES. T-51-26781-ZZ-A-1
MANCAIS ROLAMENTO TIPO AUTO COMP.
SAPATA FENÓLICAS DES. 715684-7
ALAVANCA VERTICAL DES. 714979-4
TRAVESSA DE FREIO TIPO UNIT

RODAS

TIPO D-29 ITEM TV DES. 100/921-18

EIXOS

MANGA 5.1/2"x 10" DES. 100/902-275A

FREIO FERROVIÁRIO

DISPOSIÇÃO GERAL DES. V-1730045-ZZ-A-0
MARCA WESTINGHOUSE DES. NÃO TEM
VÁLVULA DE CONTROLE AB
DISPOSITIVO VAZIO / CARREG. NÃO TEM
CILINDRO 10"x 12" QUANT. 01
RESERVATÓRIO COMBINADO QUANT. 01
AJUSTADOR DE FOLGA DRV 2AU-19 DJ
DIAGRAMA DE FREIO DES. V-17-30062-00-A-2

FREIO MANUAL

TIPO NON SPIN DES. 677115-7

DADOS ESPECÍFICOS

PINTURA ESPECIAL NÃO TEM
ESPECIAL P/ TRANSBORDO SIM
SUPORTE P/ TRACIONAMENTO NÃO TEM
APOIO P/ MACACO NÃO TEM
OBS.:

DADOS GERAIS

BITOLA 1,00 m
TIPO FECHADO
SUB. TIPO ALL-DOOR
SÉRIE FLD 310900
TARA 27,6 t
LOTAÇÃO MÁX. 52,4 t
PESO BRUTO 80,0 t
QUANTIDADE 110

ARQUIVAMENTO	MÓDULO I	MÓDULO II
S S 0 1 1 6 0 6 2	1 F F L K 0 0 A	7 1 5 7 8 6 0

	NOME
S. Técnica	
Desenho	
Copiado	
CHEFE S. TÉCNICA	

CHEFE DA DIVISÃO

CHEFE COORD. TÉCNICA

Arquivo
Nº do arm.
Nº da gav.
Nº da div.

FEPASA
GERÊNCIA
PROJETOS MECÂNICOS

Data 18-01-80

Escala 1:100

CARACTERÍSTICAS DE VAGÕES

Em Substituição
A-180196-1
100/900-80

Origem SOROCABA

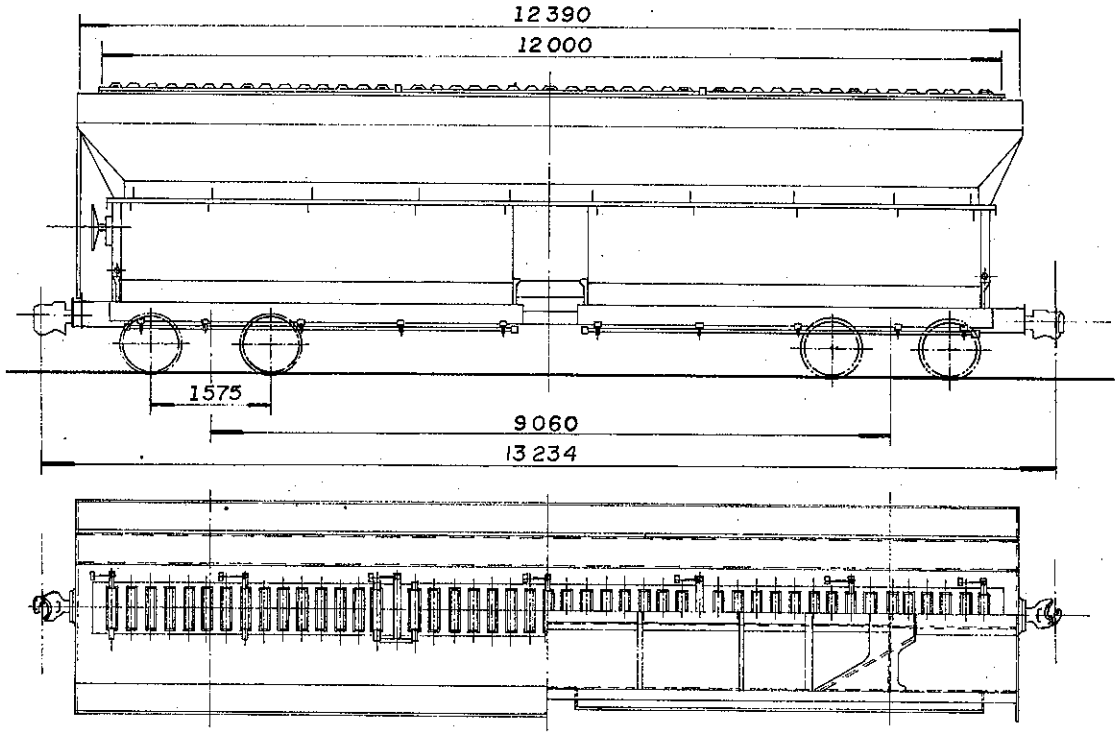

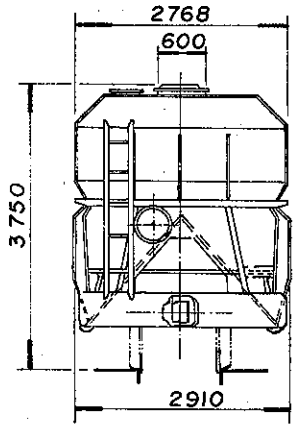

DADOS DE CONSTRUÇÃO

FABRICANTE SANTA MATILDE PROCEDÊNCIA BRASIL
ANO 1977 DISPOSIÇÃO GERAL DES. L-541853 SANTA MATILDE

INFRAESTRUTURA

ESTRADO AÇO COR-TEN PISO AÇO COR-TEN
VIGA CENTRAL U-6" x 2" x 5/16" ÁREA 5,86 POL.²
ABERTURA ENTRE VIGAS 327 mm VIGA CAB. CHAPA COMP.
VIGA LATERAL PERFIL ESPECIAL-VER-DES. L521990 SANTA MATILDE
SISTEMA DE DESCARGA 4 BORDAS LATERAIS

SUPERESTRUTURA

CAIXA AÇO COR-TEN VOLUME ÚTIL 68 m³
PÉS DIREITO INTERNO (NOS CAMELOS) COBERTURA AÇO COR-TEN
REV. INTERNO NÃO TEM QUANT. ESCOTILHA 01
TAMPA DA ESCOTILHA 03 (VER OBS) COMPARTIMENTOS 02
SISTEMA DE PORTAS BASCULANTES

ENGATE

TIPO ALLIANCE FULL SIZE 6.1/4" x 8" DES. 675754-5
OPERAÇÃO ROTATIVA INFERIOR

APARELHO DE CHOQUE E TRAÇÃO

TIPO CARDWELL NY-11-F DES. 675240-3
BRAÇADEIRA VERTICAL DES. 675908-4

TRUQUE

TIPO RIDE CONTROL PESO 3540 Kg
CONJUNTO DES. 19773-COBRASMA
MANCAIS ROLAMENTO TIPO AUTO-COMP.
SAPATA FENÓLICA DES. 715684-7
ALAVANCA VERTICAL DES. 714979-4
TRAVESSA DE FREIO TIPO UNIT

RODAS

TIPO D-29 ITEM IV DES. 100/921-18

EIXOS

MANGA 5.1/2" x 10" DES. 100/902-275A

FREIO FERROVIÁRIO

DISPOSIÇÃO GERAL DES. NÃO TEM
MARCA WESTINGHOUSE DES. NÃO TEM
VÁLVULA DE CONTROLE AB
DISPOSITIVO VAZIO / CARREG. NÃO TEM
CILINDRO 10" x 12" QUANT. 01
RESERVATÓRIO COMBINADO QUANT. 01
AJUSTADOR DE FOLGA DRV-2AU-19 DJ
DIAGRAMA DE FREIO DES. NÃO TEM

FREIO MANUAL

TIPO NON SPIN DES. 675105-9

DADOS ESPECÍFICOS

PINTURA ESPECIAL NÃO TEM

ESPECIAL P/ TRANSBORDO SIM
SUPORTE P/ TRACIONAMENTO NÃO TEM
APOIO P/ MACACO NÃO TEM
OBS. AS TAMPAS ORIGINAIS DA ESCOTILHA SÃO DE FIBERGLASS, PORÉM SERÃO MUDADAS PARA AÇO COR-TEN.

DADOS GERAIS

BITOLA 1,00 m
TIPO FECHADO
SUB TIPO C/ESC. PORTAS BASC. FUNDO L. CAMEL.
SÉRIE FBD 312400
TARA 21,2 t
LOTAÇÃO MÁX. 58,8 t
PESO BRUTO 80,0 t
QUANTIDADE 56

ARQUIVAMENTO	MODULO I	MODULO II
S S 0 1 1 6 0 6 3	1 F F B K 0 0 A	7 1 5 7 8 7 8

S.Técnica	NOME
Desenho	
Copiado	
CHEFE S.TÉCNICA	

CHEFE DA DIVISÃO

CHEFE COORD. TÉCNICA

Arquivo
Nº do arm -----
Nº da gav -----
Nº da div -----

FEPASA
GERÊNCIA
PROJETOS MECÂNICOS

Data 10-01-80

Escala 1:100

CARACTERÍSTICAS DE VAGÕES

Em Substituição
A-180149-0
100/900-35

Origem SOROCABA

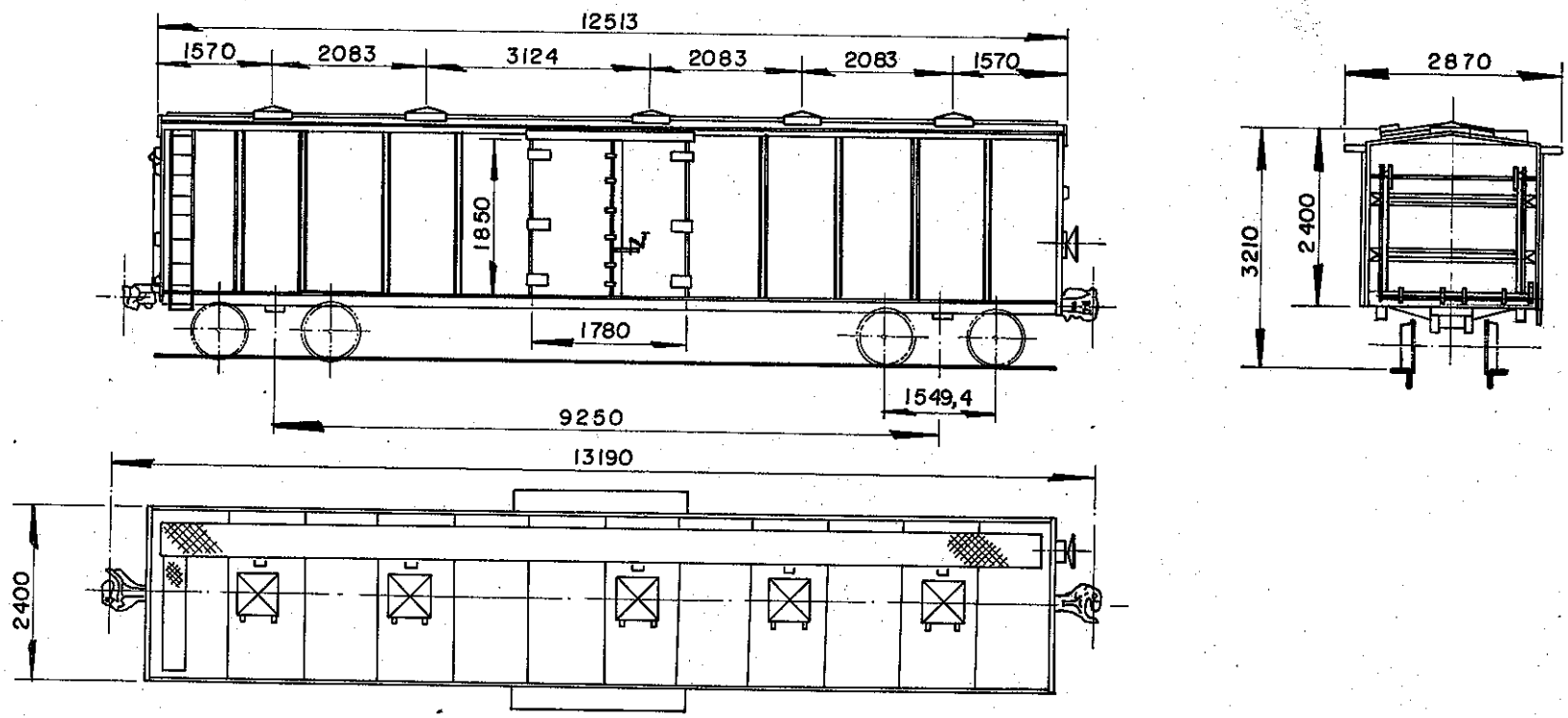

DADOS DE CONSTRUÇÃO

FABRICANTE PRESSED STEEL CAR COMPANY PROCEDÊNCIA USA
ANO 1945 DISPOSIÇÃO GERAL DES. NÃO TEM

INFRAESTRUTURA

ESTRADO AÇO CARBONO PISO AÇO CARBONO
VIGA CENTRAL Z-12.7/8" x 6.27/32" x 4" x 3/4" x 13/32" ÁREA 21,08 POL²
ABERTURA ENTRE VIGAS 327 mm VIGA CAB. U-6" x 2" x 1/4"
VIGA LATERAL U-6" x 2" x 1/4"
SISTEMA DE DESCARGA 1 PORTA NA CABECEIRA "A"

SUPERESTRUTURA

CAIXA AÇO CARBONO VOLUME ÚTIL 62,6 m³
PÉS DIREITO EXTERNO COBERTURA AÇO CARBONO
REV. INTERNO NÃO TEM QUANT. ESCOTILHA 05
TAMPA DA ESCOTILHA 05 COMPARTIMENTOS 01
SISTEMA DE PORTAS NA CABECEIRA COM DOBRADIÇA

ENGATE

TIPO ALLIANCE UNIT RADIAL 5.3/4" x 7" DES. 1591 COBRASMA
OPERAÇÃO ROTATIVA INFERIOR

APARELHO DE CHOQUE E TRAÇÃO

TIPO PEERLESS DES. 100/904-2
BRAÇADEIRA NÃO TEM DES. NÃO TEM

TRUQUE

TIPO SELF ALIGNING PESO 2.745 Kg
CONJUNTO DES. NÃO TEM
MANCAIS ROLAMENTO TIPO CARTUCHO
SAPATA FENOLICA DES. 715684-7
ALAVANCA VERTICAL DES. 714978-6
TRAVESSA DE FREIO TIPO UNIT

RODAS

TIPO D 29 DES. 718727-1

EIXOS

MANGA 5" x 9" DES. 718155-8

FREIO FERROVIÁRIO

DISPOSIÇÃO GERAL DES. NÃO TEM
MARCA WESTINGHOUSE DES. NÃO TEM
VÁLVULA DE CONTROLE AB
DISPOSITIVO VAZIO/CARREG. NÃO TEM
CILINDRO 10" x 12" QUANT. 01
RESERVATÓRIO COMBINADO QUANT. 01
AJUSTADOR DE FOLGA D-111-D OU D-112-D
DIAGRAMA DE FREIO DES. 100/905-144 A

FREIO MANUAL

TIPO NON SPIN DES. 677115-7

DADOS ESPECÍFICOS

PINTURA ESPECIAL NÃO TEM
ESPECIAL P/ TRANSBORDO NÃO TEM
SUPORTE P/ TRACIONAMENTO NÃO TEM
APOIO P/ MACACO NÃO TEM
OBS. AS PORTAS LATERAIS ESTÃO ANULADAS

DADOS GERAIS

BITOLA 1,00 m
TIPO FECHADO
SUB TIPO FECHADO COM PORTA NA CABECEIRA
SÉRIE FCC 303936-6
TARA 14,4 T.
LOTAÇÃO MÁX. 42 T.
PESO BRUTO 56,4 T.
QUANTIDADE 31

FEPASA FERROVIA PAULISTA S.A — SUPERINTENDÊNCIA GERAL DE EQUIPAMENTOS

ESCALA	PROJETO	DESENHO	VERIFICAÇÃO	DATA	
1:100	—	ADILSON		09/05/96	CHEFE DE DIVISÃO
EM SUBST.	CARACTERÍSTICAS DE VAGÕES				CHEFE COORD. TÉC
DATA REVISÃO					CHEFE S. TÉCNICA

ARQUIVAMENTO	MODULO I	MODULO II
SS0210028	1FFCK00A	718751 3

A4 (210 x 297)

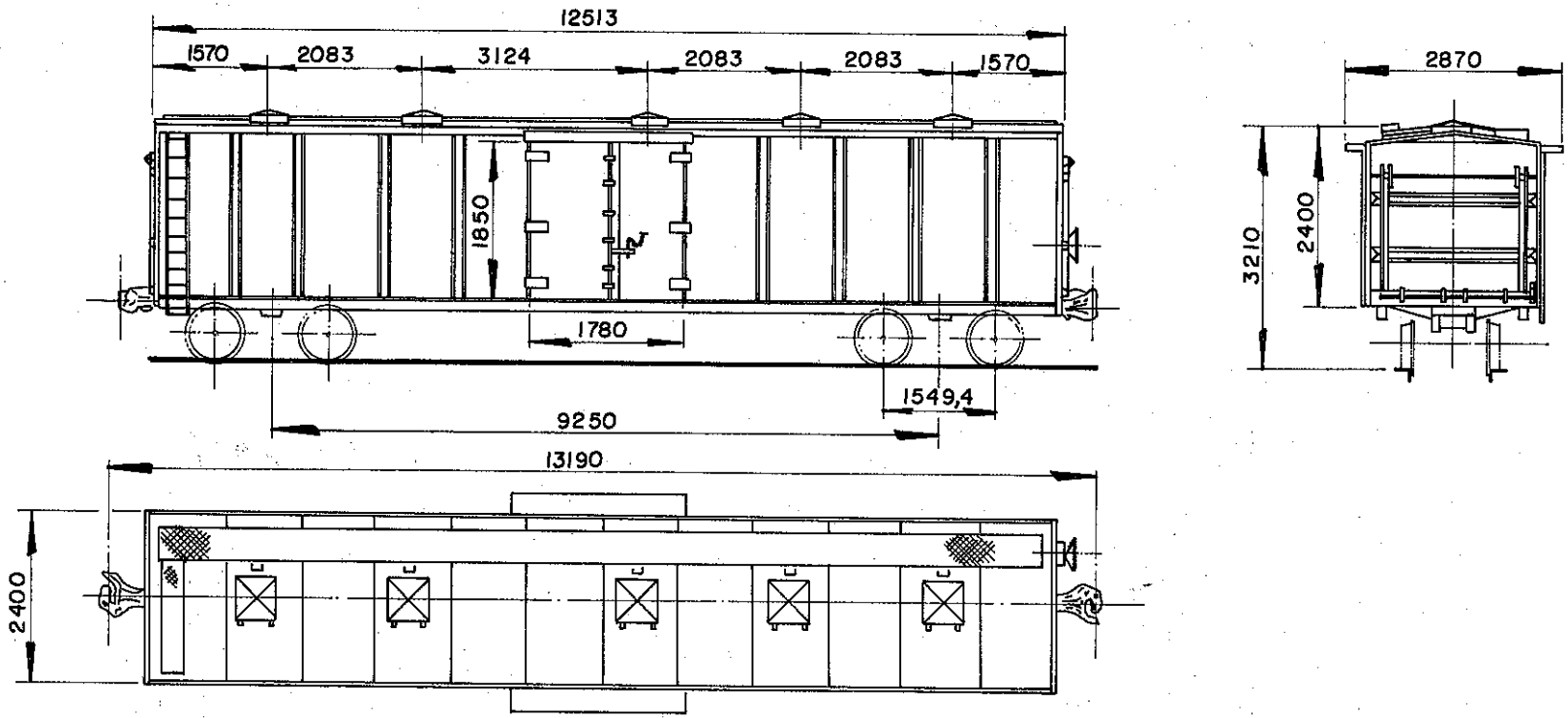

DADOS DE CONSTRUÇÃO

FABRICANTE PRESSED STEEL CAR COMPANY PROCEDÊNCIA USA
ANO 1945 DISPOSIÇÃO GERAL DES. NÃO TEM

INFRAESTRUTURA

ESTRADO AÇO CARBONO PISO AÇO CARBONO
VIGA CENTRAL Z-12.7/8" x 6.27/32" x 4" x 3/4" x 13/32" ÁREA 21,08 POL²
ABERTURA ENTRE VIGAS 327 mm VIGA CAB. U-6" x 2" x 1/4"
VIGA LATERAL U-6" x 2" x 1/4"
SISTEMA DE DESCARGA 1 PORTA EM CADA CABECEIRA

SUPERESTRUTURA

CAIXA AÇO CARBONO VOLUME ÚTIL 62,6 m³
PÉS DIREITO EXTERNO COBERTURA AÇO CARBONO
REV. INTERNO NÃO TEM QUANT. ESCOTILHA 05
TAMPA DA ESCOTILHA 05 COMPARTIMENTOS 01
SISTEMA DE PORTAS NAS CABECEIRAS COM DOBRADIÇAS

ENGATE

TIPO ALLIANCE UNIT RADIAL 5.3/4" x 7" DES. 1591 COBRASMA
OPERAÇÃO ROTATIVA INFERIOR

APARELHO DE CHOQUE E TRAÇÃO

TIPO PEERLESS DES. 100/904-2
BRAÇADEIRA NÃO TEM DES. NÃO TEM

TRUQUE

TIPO SELF ALIGNING PESO 2.745 Kg
CONJUNTO DES. NÃO TEM
MANCAIS ROLAMENTO TIPO CARTUCHO
SAPATA FENÓLICA DES. 715684-7
ALAVANCA VERTICAL DES. 714978-6
TRAVESSA DE FREIO TIPO UNIT

RODAS

TIPO D 29 DES. 718727-1

EIXOS

MANGA 5" x 9" DES. 718155-8

FREIO FERROVIÁRIO

DISPOSIÇÃO GERAL DES. NÃO TEM
MARCA WESTINGHOUSE DES. NÃO TEM
VÁLVULA DE CONTROLE AB
DISPOSITIVO VAZIO/CARREG. NÃO TEM
CILINDRO 10" x 12" QUANT. 01
RESERVATÓRIO COMBINADO QUANT. 01
AJUSTADOR DE FOLGA D-111-D OU D-112-D
DIAGRAMA DE FREIO DES. 100/905-144A

FREIO MANUAL

TIPO NON SPIN DES. 677115-7

DADOS ESPECÍFICOS

PINTURA ESPECIAL NÃO TEM
ESPECIAL P/ TRANSBORDO NÃO TEM
SUPORTE P/ TRACIONAMENTO NÃO TEM
APOIO P/ MACACO NÃO TEM
OBS. AS PORTAS LATERAIS ESTÃO ANULADAS

DADOS GERAIS

BITOLA 1,00 m
TIPO FECHADO
SUB TIPO FECHADO COM PORTA NAS CABECEIRAS
SÉRIE FAC 303927-7
TARA 14,4 T.
LOTAÇÃO MÁX. 42 T.
PESO BRUTO 56,4 T.
QUANTIDADE 01

FEPASA FERROVIA PAULISTA S.A
SUPERINTENDÊNCIA GERAL DE EQUIPAMENTOS

ESCALA	PROJETO	DESENHO	VERIFICAÇÃO	DATA
1:100		ADILSON		09/05/96

EM SUBST.
DATA REVISÃO

CARACTERÍSTICAS DE VAGÕES

CHEFE DE DIVISÃO
CHEFE COORD. TÉC
CHEFE S. TÉCNICA

ARQUIVAMENTO	MODULO I	MODULO II
SS021 0029	IFFAK00A	71 8752 1

A4 (210 x 297)

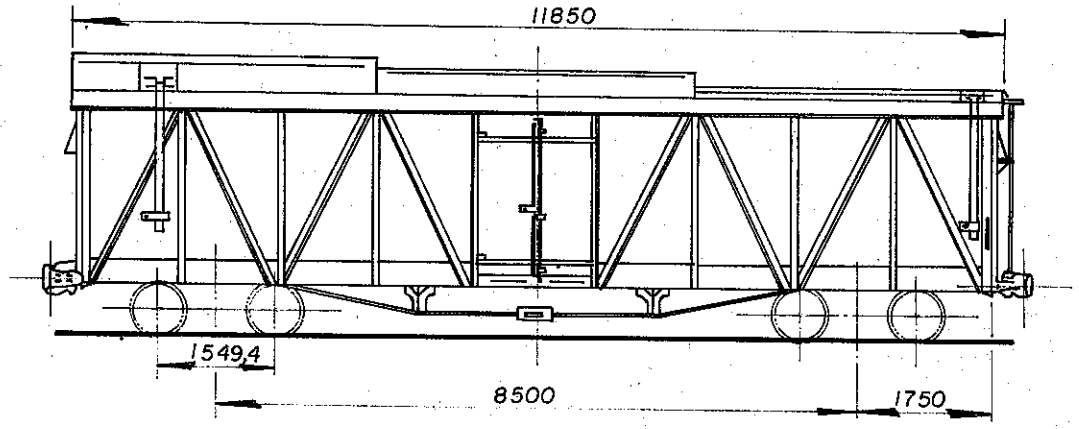

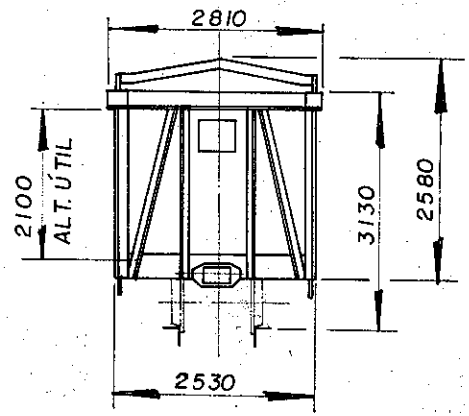

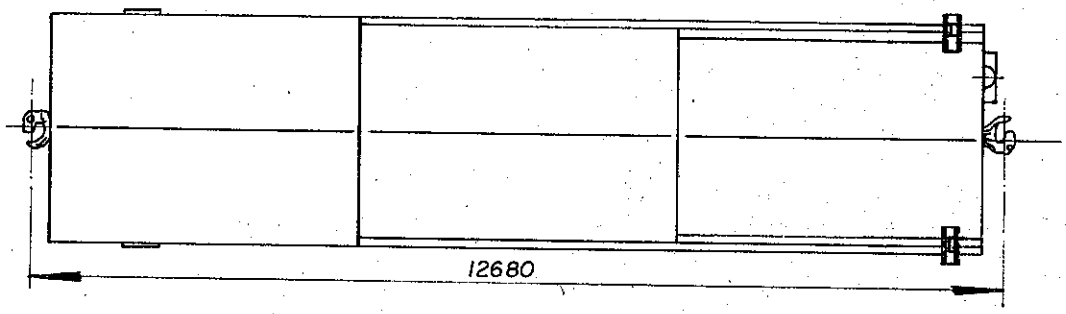

DADOS DE CONSTRUÇÃO

FABRICANTE IGNORADO (VER OBS.) PROCEDÊNCIA (EX EFA)
ANO IGNORADO DISPOSIÇÃO GERAL DES. NÃO TEM

INFRAESTRUTURA

ESTRADO AÇO CARBONO PISO AÇO CARBONO
VIGA CENTRAL U-12" X 4" X 1/2" ÁREA 19,0 POL²
ABERTURA ENTRE VIGAS 327mm VIGA CAB. U-12"X3.1/2"X1/2"
VIGA LATERAL U-12" X 3.1/2" X 1/2"
SISTEMA DE DESCARGA PELA COBERTURA E 2 PORTAS LATERAIS

SUPERESTRUTURA

CAIXA AÇO CARBONO VOLUME ÚTIL 58,2m³
PÉS DIREITO EXTERNO COBERTURA AÇO CARBONO
REV. INTERNO NÃO TEM QUANT. ESCOTILHA NÃO TEM
TAMPA DA ESCOTILHA NÃO TEM COMPARTIMENTOS 01
SISTEMA DE PORTAS - PORTAS LATERAIS COM DOBRADIÇA

ENGATE

TIPO ALLIANCE UNIT RADIAL DES. 1591 (COBRASMA)
OPERAÇÃO ROTATIVA INFERIOR

APARELHO DE CHOQUE E TRAÇÃO

TIPO PEERLESS DES. 100/904-2
BRAÇADEIRA NÃO TEM DES. NÃO TEM

TRUQUE

TIPO SELF ALIGNING PESO 2.745 Kg
CONJUNTO DES. NÃO TEM
MANCAIS ROLAMENTO TIPO CARTUCHO
SAPATA FENOLICA DES. 715684-7
ALAVANCA VERTICAL DES. 714978-6
TRAVESSA DE FREIO TIPO I

RODAS

TIPO D-29 DES. 718727-1

EIXOS

MANGA 5" X 9" DES. 718155-8

FREIO FERROVIÁRIO

DISPOSIÇÃO GERAL DES. NÃO TEM
MARCA WESTINGHOUSE DES. NÃO TEM
VÁLVULA DE CONTROLE AB
DISPOSITIVO VAZIO/CARREG. NÃO TEM
CILINDRO 10" X 12" QUANT. 01
RESERVATÓRIO COMBINADO QUANT. 01
AJUSTADOR DE FOLGA D-111-D ou D-112-D
DIAGRAMA DE FREIO DES. 71/605-224

FREIO MANUAL

TIPO VERTICAL DES. NÃO TEM

DADOS ESPECÍFICOS

PINTURA ESPECIAL NÃO TEM
ESPECIAL P/ TRANSBORDO NÃO TEM
SUPORTE P/ TRACIONAMENTO NÃO TEM
APOIO P/ MACACO NÃO TEM
OBS. MODIFICAÇÕES FEITA PELA MENDES JÚNIOR

DADOS GERAIS

BITOLA 1,00 m
TIPO FECHADO
SUB TIPO COM COBERTURA TELESCÓPICA
SÉRIE FTC 343358-7
TARA 18 t
LOTAÇÃO MÁX. * 42 t
PESO BRUTO 64,5
QUANTIDADE 01

FEPASA FERROVIA PAULISTA S.A
SUPERINTENDÊNCIA DE ENGENHARIA MECÂNICA

ESCALA	PROJETO	DESENHO	COPIADO	DATA	VERIFICAÇÃO
1:100	—	ADILSON	ADILSON	19/11/96	
EM SUBST.	CARACTERÍSTICAS DE VAGÕES				CHEFE COORD. TÉC
DATA REVISÃO					CHEFE S. TÉCNICA

ARQUIVAMENTO	MODULO I	MODULO II
SS02 1 0054	1FFTK00A	7188200

A4 (210 x 297)

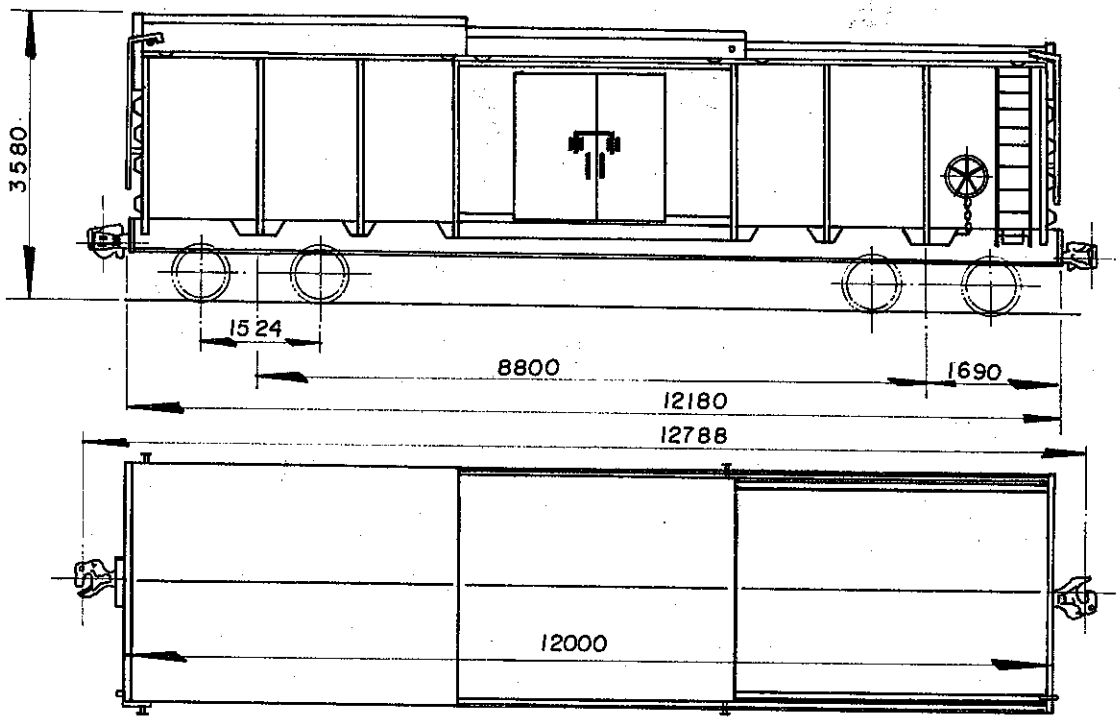

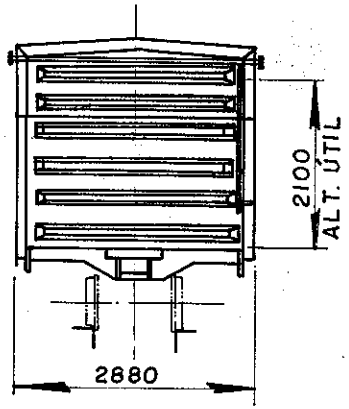

DADOS DE CONSTRUÇÃO

FABRICANTE COBRASMA (VER OBS) PROCEDÊNCIA BRASIL
ANO 1958 DISPOSIÇÃO GERAL DES. NÃO TEM

INFRAESTRUTURA

ESTRADO AÇO CARBONO PISO MADEIRA
VIGA CENTRAL U-12" X 3" X 3/8" ÁREA 19,3 POL.²
ABERTURA ENTRE VIGAS 327 mm VIGA CAB. L-5"X3.1/2"X1/4"
VIGA LATERAL L-5" X 3.1/2" X 1/4"
SISTEMA DE DESCARGA PELA COBERTURA E 2 PORTAS LATERAIS

SUPERESTRUTURA

CAIXA AÇO CARBONO VOLUME ÚTIL 59,4 m³
PÉS DIREITO INTERNO COBERTURA AÇO CARBONO
REV. INTERNO NÃO TEM QUANT. ESCOTILHA NÃO TEM
TAMPA DA ESCOTILHA NÃO TEM COMPARTIMENTOS 01
SISTEMA DE PORTAS LATERAL DE CORRER

ENGATE

TIPO ALLIANCE UNIT RADIAL 5.3/4" X 7" DES. 1591 (COBRASMA)
OPERAÇÃO ROTATIVA INFERIOR

APARELHO DE CHOQUE E TRAÇÃO

TIPO PEERLESS DES. 100/904-2
BRAÇADEIRA NÃO TEM DES. NÃO TEM

TRUQUE

TIPO RIDE CONTROL PESO 3.320 Kg
CONJUNTO DES. NÃO TEM
MANCAIS ROLAMENTO TIPO CARTUCHO
SAPATA FENOLICA DES. 715684-7
ALAVANCA VERTICAL DES. 714978-6
TRAVESSA DE FREIO TIPO UNIT

RODAS

TIPO D-29 DES. 718727-1

EIXOS

MANGA 5" X 9" DES. 718155-8

FREIO FERROVIÁRIO

DISPOSIÇÃO GERAL DES. NÃO TEM
MARCA WESTINGHOUSE DES. NÃO TEM
VÁLVULA DE CONTROLE AB (COM A VÁLVULA U20)
DISPOSITIVO VAZIO/CARREG. NÃO TEM
CILINDRO 10" X 12" QUANT. 01
RESERVATÓRIO COMBINADO QUANT. 01
AJUSTADOR DE FOLGA D-111-D ou D-112-D
DIAGRAMA DE FREIO DES. 71/605-224

FREIO MANUAL

TIPO NON SPIN DES. 677115-7

DADOS ESPECÍFICOS

PINTURA ESPECIAL NÃO TEM
ESPECIAL P/ TRANSBORDO NÃO TEM
SUPORTE P/ TRACIONAMENTO NÃO TEM
APOIO P/ MACACO NÃO TEM
OBS. MODIFICAÇÕES FEITA PELA SAEF

DADOS GERAIS

BITOLA 1,00 m
TIPO FECHADO
SUB TIPO COM COBERTURA TELESCÓPICA
SÉRIE FTC 300890-8
TARA 15,6 t
LOTAÇÃO MÁX. * 42 t
PESO BRUTO 64,5 t
QUANTIDADE 01

FEPASA FERROVIA PAULISTA S.A
SUPERINTENDÊNCIA DE ENGENHARIA MECÂNICA

ESCALA	PROJETO	DESENHO	COPIADO	DATA	VERIFICAÇÃO
1:100	—	ADILSON	ADILSON	18/11/96	
EM SUBST.					
DATA REVISÃO					

CARACTERÍSTICAS DE VAGÕES

CHEFE COORD. TÉC

CHEFE S. TÉCNICA

ARQUIVAMENTO	MODULO I	MODULO II
SS021005 5	1FFTK00A	7188218

A4 (210 X 297)

-GÔNDOLA-

Sub tipo: Com bordas fixas e fundo móvel - DROP BOTTOM

CODIFICAÇÃO ANTIGA	CODIFICAÇÃO ATUAL	DESENHO
262001 a 262075	GFC 318800 a 318874	715790-8
262153 a 262158	GFC 318875 a 318876	
362001 a 362300	GFD 318900 a 319197	715791-6
362301 a 362400	GFD 319200 a 319299	715792-4
362501 a 362560	GFD 342200 a 342259	715793-2

Sub tipo : Com bordas tombantes

CODIFICAÇÃO ANTIGA	CODIFICAÇÃO ATUAL	DESENHO
273172 a 273385	GTC 323101 a 323181	715794-1
373001 a 373285	GTD 323300 a 323584	715796-7
373286 a 373425	GTD 342000 a 342139	715797-5
273003	GTC 323205	

Sub tipo : Com bordas basculante, fundo em lombo de camelo

CODIFICAÇÃO ANTIGA	CODIFICAÇÃO ATUAL	DESENHO
374001 a 374155	GHD 327100 a 327254	715798-3
374156 a 374549	GHD 327300 a 327693	715799-1

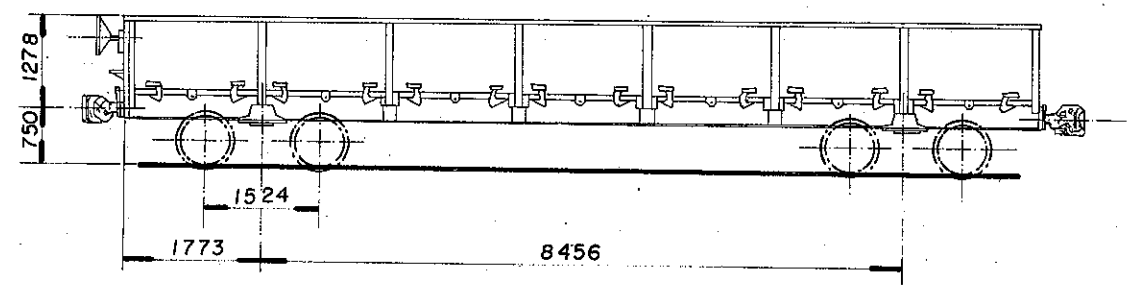

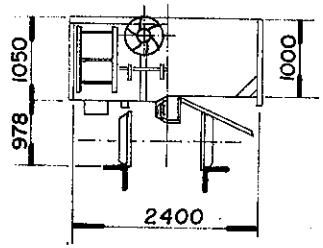

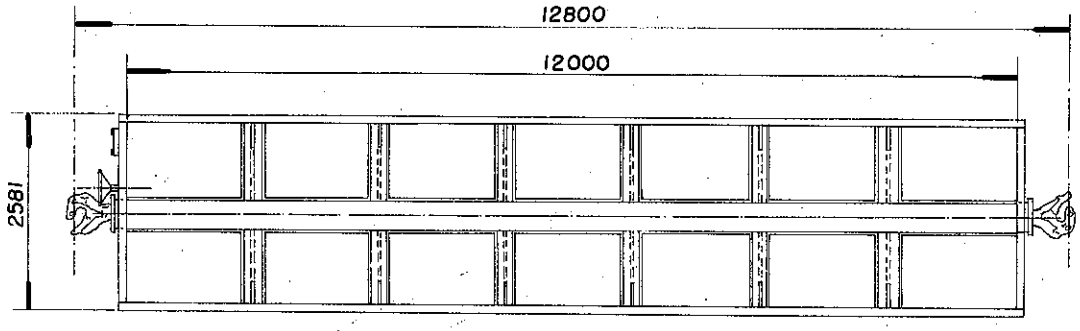

DADOS DE CONSTRUÇÃO

FABRICANTE: SANTA MATILDE — PROCEDÊNCIA: BRASIL
ANO: 1958 — DISPOSIÇÃO GERAL DES.: NÃO TEM

INFRAESTRUTURA

ESTRADO: AÇO CARBONO — PISO: AÇO CARBONO
VIGA CENTRAL: U-15"x 3.1/2" x 1/2" — ÁREA: 29,2 POL²
ABERTURA ENTRE VIGAS: 327mm — VIGA CAB.: L-11"x 3"x 1/4"
VIGA LATERAL: L - 5"x 3.1/2" x 1/4"
SISTEMA DE DESCARGA: FUNDO MÓVEL (14 BOCAS)

SUPERESTRUTURA

CAIXA: AÇO CARBONO — VOLUME ÚTIL: 28,8 m³
PÉS DIREITO: EXTERNO — COBERTURA: NÃO TEM
REV. INTERNO: NÃO TEM — QUANT. ESCOTILHA: NÃO TEM
TAMPA DA ESCOTILHA: NÃO TEM — COMPARTIMENTOS: 01
SISTEMA DE PORTAS: NÃO TEM

ENGATE

TIPO: ALLIANCE UNIT RADIAL 5.3/4"x 7" — DES.: 1591 COBRASMA
OPERAÇÃO: ROTATIVA INFERIOR

APARELHO DE CHOQUE E TRAÇÃO

TIPO: PEERLESS — DES.: 100/904-2
BRAÇADEIRA: NÃO TEM — DES.: NÃO TEM

TRUQUE

TIPO: RIDE CONTROL — PESO: 3.320 Kg
CONJUNTO DES.: NÃO TEM
MANCAIS: ROLAMENTO — TIPO: RBU
SAPATA: FENÓLICA — DES.: 715684-7
ALAVANCA: VERTICAL — DES.: 714978-6
TRAVESSA DE FREIO TIPO: UNIT

RODAS

TIPO: D-29 ITEM III — DES.: 100/921-1B

EIXOS

MANGA: 5"x 9" — DES.: 100/902-265 A

FREIO FERROVIÁRIO

DISPOSIÇÃO GERAL DES.: NÃO TEM
MARCA: WESTINGHOUSE — DES.: NÃO TEM
VÁLVULA DE CONTROLE: AB
DISPOSITIVO VAZIO / CARREG.: NÃO TEM
CILINDRO: 10"x 12" — QUANT.: 01
RESERVATÓRIO: COMBINADO — QUANT.: 01
AJUSTADOR DE FOLGA: D-111-D ou D-112-D
DIAGRAMA DE FREIO DES.: 100/905-181

FREIO MANUAL

TIPO: NON SPIN — DES.: 675105-9

DADOS ESPECÍFICOS

PINTURA ESPECIAL: NÃO TEM
ESPECIAL P/ TRANSBORDO: NÃO TEM
SUPORTE P/ TRACIONAMENTO: NÃO TEM
APOIO P/ MACACO: NÃO TEM
OBS.:

DADOS GERAIS

BITOLA: 1,00 m
TIPO: GÔNDOLA
SUB TIPO: BORDAS FIXAS E FUNDO MÓVEL
SÉRIE: GFC 318800
TARA: 12,6 t
LOTAÇÃO MÁX.: * 42,0 t
PESO BRUTO: 64,5 t
QUANTIDADE: 73

ARQUIVAMENTO	MÓDULO I	MÓDULO II
SS011606 6	1FGFK00A	7157908

S.Técnica — NOME
Desenho
Copiado
CHEFE S.TÉCNICA
CHEFE DA DIVISÃO
CHEFE DA COORD. TÉCNICA
Arquivo
Nº do arm.
Nº da gav.
Nº da div.

FEPASA
GERÊNCIA PROJETOS MECÂNICOS

Data: 25-04-80
Escala: 1:100

CARACTERÍSTICAS DE VAGÕES

Em Substituição
A-180377-8
100/900-50

Origem: SOROCABA

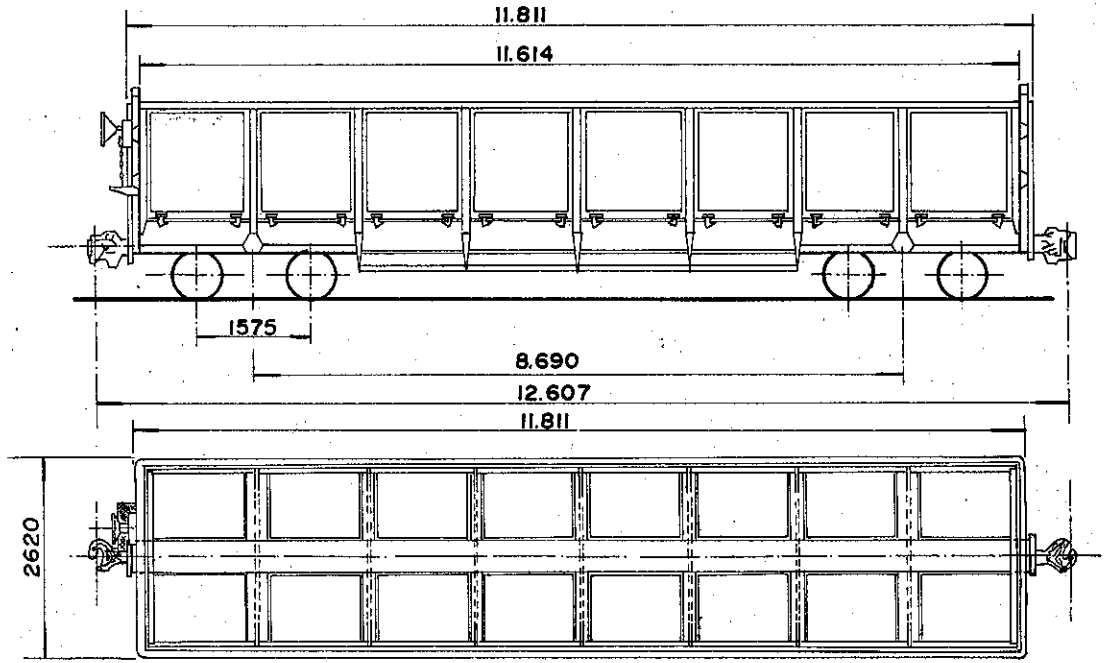

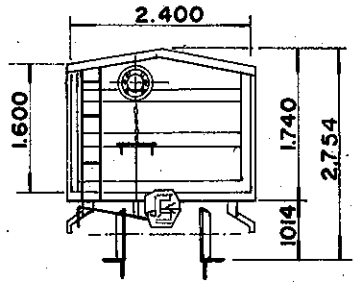

DADOS DE CONSTRUÇÃO

FABRICANTE COBRASMA PROCEDÊNCIA BRASIL
ANO 1969 DISPOSIÇÃO GERAL DES. 19801 COBRASMA

INFRAESTRUTURA

ESTRADO AÇO COR-TEN PISO AÇO COR-TEN
VIGA CENTRAL CHAPA COMPOSTA ÁREA 45,5 POL²
ABERTURA ENTRE VIGAS 327 mm VIGA CAB. U - 6"x 2"x 1/4"
VIGA LATERAL L - 5" x 3. 1/2" x 1/2"
SISTEMA DE DESCARGA FUNDO MÓVEL (16 BOCAS)

SUPERESTRUTURA

CAIXA AÇO COR-TEN VOLUME ÚTIL 44,6 m³
PÉS DIREITO EXTERNO COBERTURA NÃO TEM
REV. INTERNO NÃO TEM QUANT. ESCOTILHA NÃO TEM
TAMPA DA ESCOTILHA NÃO TEM COMPARTIMENTOS 01
SISTEMA DE PORTAS NÃO TEM

ENGATE

TIPO ALLIANCE FULL SIZE 5" x 7" DES. 675753-5
OPERAÇÃO ROTATIVA INFERIOR

APARELHO DE CHOQUE E TRAÇÃO

TIPO CARDWEL NY 11 F DES. 675240-3
BRAÇADEIRA VERTICAL DES. 675804-5

TRUQUE

TIPO RIDE CONTROL PESO 3,540 Kg
CONJUNTO DES. 19773 (COBRASMA)
MANCAIS ROLAMENTO TIPO AUTO COMP.
SAPATA FENÓLICA DES. 715684-7
ALAVANCA VERTICAL DES. 714979-4
TRAVESSA DE FREIO TIPO UNIT

RODAS

TIPO D-29 ITEM IV DES. 100/921-18

EIXOS

MANGA 5. 1/2" x 10" DES. 100/902-275A

FREIO FERROVIÁRIO

DISPOSIÇÃO GERAL DES. 90/805-77 B
MARCA WESTINGHOUSE DES. NÃO TEM
VÁLVULA DE CONTROLE AB
DISPOSITIVO VAZIO / CARREG. LAS 3-R e VTA
CILINDRO 10" x 12" QUANT. 01
RESERVATÓRIO COMBINADO QUANT. 01
AJUSTADOR DE FOLGA DRV 2AU - 1200 DJ
DIAGRAMA DE FREIO DES. 90/805-76 C

FREIO MANUAL

TIPO NON SPIN DES. 677115-7

DADOS ESPECÍFICOS

PINTURA ESPECIAL NÃO TEM
ESPECIAL P/ TRANSBORDO NÃO TEM
SUPORTE P/ TRACIONAMENTO NÃO TEM
APOIO P/ MACACO NÃO TEM
OBS.:

DADOS GERAIS

BITOLA 1,00 m
TIPO GÔNDOLA
SUB. TIPO BORDAS FIXAS E FUNDO MÓVEL
SÉRIE GFD. 318900
TARA 19,0 t
LOTAÇÃO MÁX. 61,0 t
PESO BRUTO 80,0 t
QUANTIDADE 97

ARQUIVAMENTO	MODULO I	MODULO II
S S 0 1 1 6 0 6 7	1 F G F K 0 0 A	7 1 5 7 9 1 6

S.Técnica	NOME	CHEFE DA DIVISÃO	Arquivo
Desenho			Nº do arm.
Copiado			Nº da gav.
CHEFE S. TÉCNICA		CHEFE COORD. TÉCNICA	Nº da div.

FEPASA
GERÊNCIA
PROJETOS MECÂNICOS

Data 29-02-80

Escala 1:100

CARACTERÍSTICAS DE VAGÕES

Em Substituição
A-180314-0
100/900-29

Origem SOROÇABA

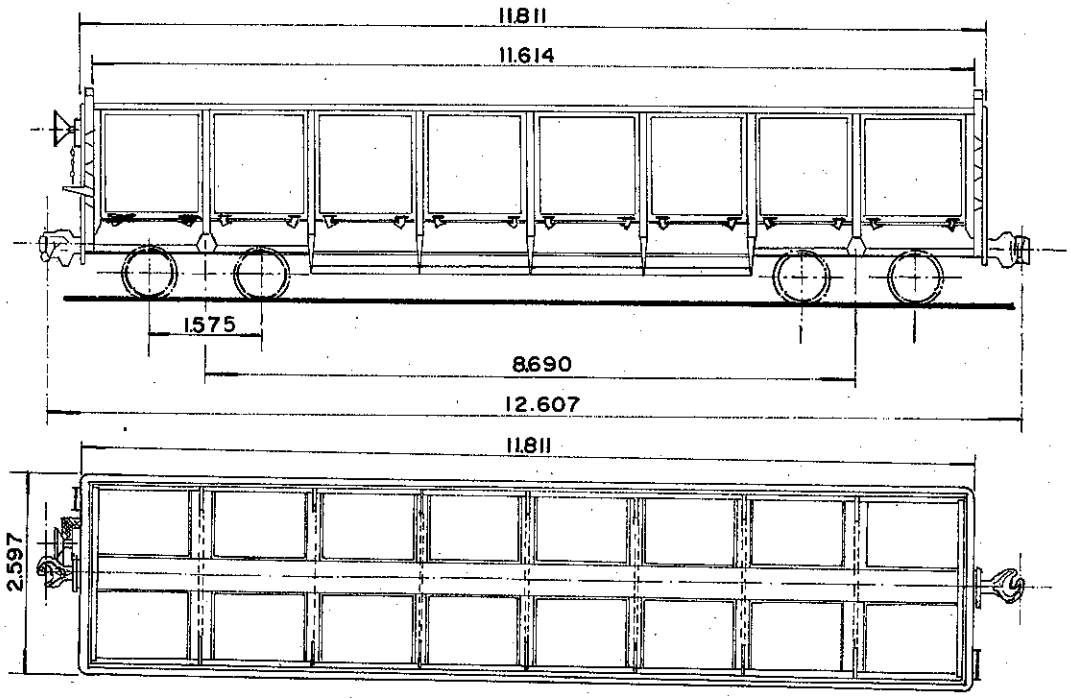

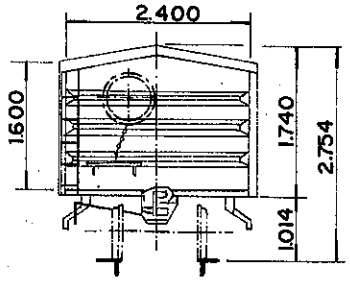

DADOS DE CONSTRUÇÃO

FABRICANTE COBRASMA PROCEDÊNCIA BRASIL
ANO 1973 DISPOSIÇÃO GERAL DES. NÃO TEM

INFRAESTRUTURA

ESTRADO AÇO COR-TEN PISO AÇO COR-TEN
VIGA CENTRAL CHAPA COMPOSTA ÁREA 27 POL²
ABERTURA ENTRE VIGAS 327 mm VIGA CAB. U-6" x 2" x 1/4"
VIGA LATERAL L- 5" x 5" x 1/2"
SISTEMA DE DESCARGA FUNDO MÓVEL (16 BOCAS)

SUPERESTRUTURA

CAIXA AÇO COR-TEN VOLUME ÚTIL 44,6 m³
PÉS DIREITO EXTERNO COBERTURA NÃO TEM
REV. INTERNO NÃO TEM QUANT. ESCOTILHA NÃO TEM
TAMPA DA ESCOTILHA NÃO TEM COMPARTIMENTOS 01
SISTEMA DE PORTAS NÃO TEM

ENGATE

TIPO ALLIANCE FUL SIZE 6.1/4" x 8" DES. 675754-5
OPERAÇÃO ROTATIVA INFERIOR

APARELHO DE CHOQUE E TRAÇÃO

TIPO CARDWEL NY-11-F DES. 675240-3
BRAÇADEIRA VERTICAL DES. 675908-4

TRUQUE

TIPO RIDE CONTROL PESO 3540 Kg
CONJUNTO DES. 19773 (COBRASMA)
MANCAIS ROLAMENTO TIPO AUTO COMP.
SAPATA FENÓLICA DES. 715684-7
ALAVANCA VERTICAL DES. 714979-4
TRAVESSA DE FREIO TIPO UNIT

RODAS

TIPO D-29 ITEM IV DES. 100/921-18

EIXOS

MANGA 5.1/2" x 10" DES. 100/902-275A

FREIO FERROVIÁRIO

DISPOSIÇÃO GERAL DES. 90/805-77B
MARCA WESTINGHOUSE DES. NÃO TEM
VÁLVULA DE CONTROLE AB
DISPOSITIVO VAZIO / CARREG. LAS3-R e VTA
CILINDRO 10" x 12" QUANT. 01
RESERVATÓRIO COMBINADO QUANT. 01
AJUSTADOR DE FOLGA DRV-2AU-12DJ
DIAGRAMA DE FREIO DES. 90/805-76C

FREIO MANUAL

TIPO NON SPIN DES. 677115-7

DADOS ESPECÍFICOS

PINTURA ESPECIAL NÃO TEM

ESPECIAL P/ TRANSBORDO SIM
SUPORTE P/ TRACIONAMENTO NÃO
APOIO P/ MACACO SIM
OBS.:

DADOS GERAIS

BITOLA 1,00 m
TIPO GÔNDOLA
SUB. TIPO BORDAS FIXAS E FUNDO MÓVEL
SÉRIE GFD 319200
TARA 19,01
LOTAÇÃO MÁX. 61,01
PESO BRUTO 80,01
QUANTIDADE 289

ARQUIVAMENTO	MÓDULO I	MÓDULO II
SS011606 8	1FGFK00A	7157924

	NOME	
S. Técnica		CHEFE DA DIVISÃO
Desenho		
Copiado		
CHEFE S. TÉCNICA		CHEFE COORD. TÉCNICA

Arquivo
Nº do arm
Nº da gav
Nº da div

FEPASA
GERÊNCIA
PROJETOS MECÂNICOS

Data 25-03-80

Escala 1:100

CARACTERÍSTICAS DE VAGÕES

Em Substituição A-180330-1 100/900-30

Origem SOROCABA

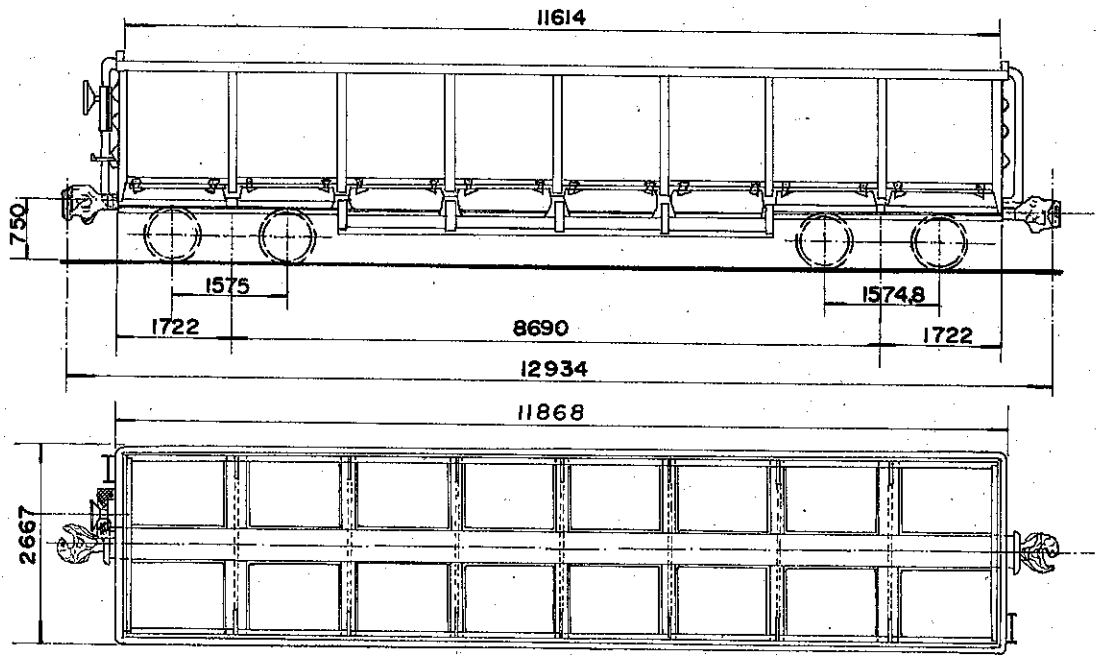

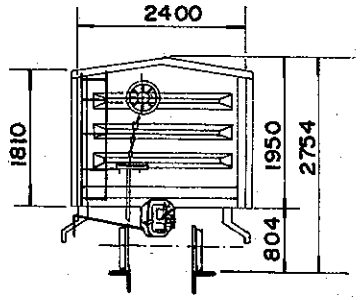

DADOS DE CONSTRUÇÃO

FABRICANTE F N V PROCEDÊNCIA BRASIL
ANO 1978 DISPOSIÇÃO GERAL DES. 90/801-16

INFRAESTRUTURA

ESTRADO AÇO COR-TEN PISO AÇO COR-TEN
VIGA CENTRAL CHAPA COMPOSTA ÁREA 27,8 POL.^{2}
ABERTURA ENTRE VIGAS 327 mm VIGA CAB. U-6"x2"x1/4"
VIGA LATERAL L-5"x5"x3/8"
SISTEMA DE DESCARGA FUNDO MÓVEL (16 BOCAS)

SUPERESTRUTURA

CAIXA AÇO COR-TEN VOLUME ÚTIL 44,6 m^3
PÉS DIREITO EXTERNO COBERTURA NÃO TEM
REV. INTERNO NÃO TEM QUANT. ESCOTILHA NÃO TEM
TAMPA DA ESCOTILHA NÃO TEM COMPARTIMENTOS 01
SISTEMA DE PORTAS NÃO TEM

ENGATE

TIPO ALLIANCE FULL SIZE 6.1/4"x 8" DES. 675754-5
OPERAÇÃO ROTATIVA INFERIOR

APARELHO DE CHOQUE E TRAÇÃO

TIPO MINER A-22 XL DES. 17813 (FNV)
BRAÇADEIRA VERTICAL DES. 22006 (FNV)

TRUQUE

TIPO RIDE CONTROL PESO 3540 Kg
CONJUNTO DES. 24180 FNV
MANCAIS ROLAMENTO TIPO AUTO COMP.
SAPATA FENÓLICA DES. 715684-7
ALAVANCA VERTICAL DES. 715979-4
TRAVESSA DE FREIO TIPO UNIT

RODAS

TIPO D-29 ITEM IV DES. 100/921-18

EIXOS

MANGA 5.1/2" x 10" DES. 100/902-275A

FREIO FERROVIÁRIO

DISPOSIÇÃO GERAL DES. 24377 FNV
MARCA WESTINGHOUSE DES. NÃO TEM
VÁLVULA DE CONTROLE AB
DISPOSITIVO VAZIO / CARREG. LCS3-R
CILINDRO 10"x 12" QUANT. 01
RESERVATÓRIO COMBINADO QUANT. 01
AJUSTADOR DE FOLGA DRV-2AU-19DJ
DIAGRAMA DE FREIO DES. 24378 FNV

FREIO MANUAL

TIPO NON SPIN DES. 677115-7

DADOS ESPECÍFICOS

PINTURA ESPECIAL NÃO TEM

ESPECIAL P/ TRANSBORDO SIM
SUPORTE P/ TRACIONAMENTO NÃO TEM
APOIO P/ MACACO NÃO TEM
OBS.:

DADOS GERAIS

BITOLA 1,00 m
TIPO GÔNDOLA
SUB. TIPO BORDAS FIXAS E FUNDO MÓVEL
SÉRIE GFD342200
TARA 20,0 t
LOTAÇÃO MÁX. 60,0 t
PESO BRUTO 80,0 t
QUANTIDADE 59

ARQUIVAMENTO	MÓDULO I	MÓDULO II
SS01160 69	1FGFK00A	7157932

	NOME	
S.Técnica		CHEFE DA DIVISÃO
Desenho		
Copiado		
CHEFE S.TÉCNICA		CHEFE COORD. TÉCNICA

Arquivo
Nº do arm -----
Nº da gav -----
Nº da div -----

FEPASA
GERÊNCIA
PROJETOS MECÂNICOS

Data 18-01-80
Escala 1:100

CARACTERÍSTICAS DE VAGÕES

Em Substituição A-180195-3
100/900-109

Origem SOROCABA

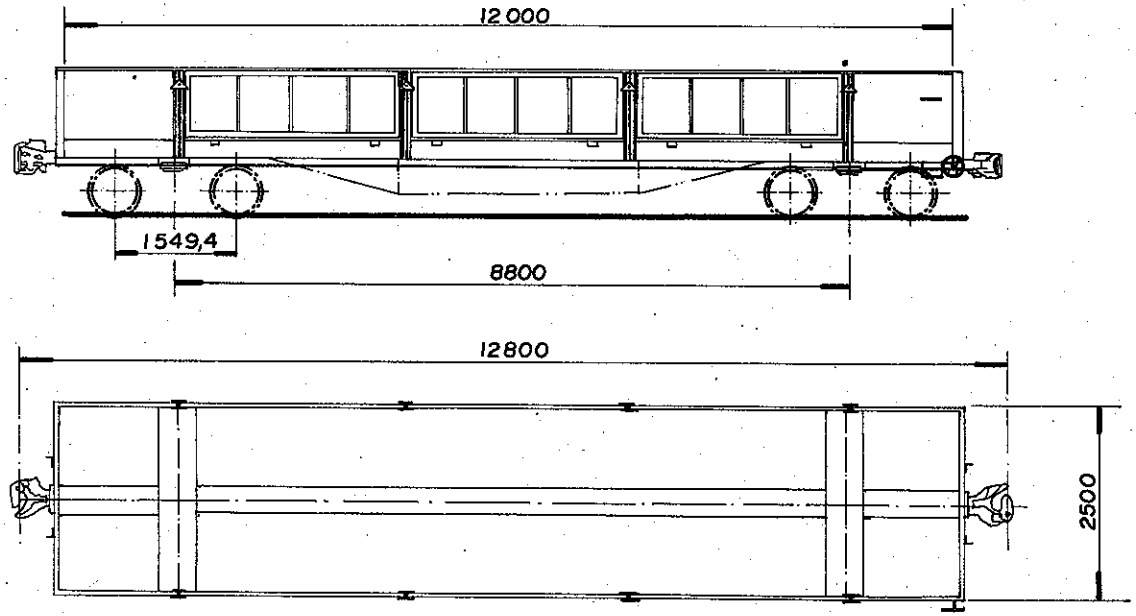

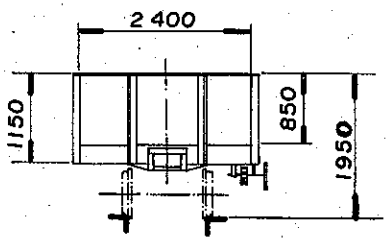

DADOS DE CONSTRUÇÃO

FABRICANTE IGNORADO PROCEDÊNCIA BRASIL
ANO 1964 DISPOSIÇÃO GERAL DES. NÃO TEM

INFRAESTRUTURA

ESTRADO AÇO CARBONO PISO AÇO CARBONO
VIGA CENTRAL U- 12" x 3" x 1/2" ÁREA 24,0 POL²
ABERTURA ENTRE VIGAS 327 mm VIGA CAB. U-10" x 2.1/2" x 3/8"
VIGA LATERAL U-10" x 2.1/2" x 3/8"
SISTEMA DE DESCARGA 6 BORDAS TOMBANTES

SUPERESTRUTURA

CAIXA AÇO CARBONO VOLUME ÚTIL 24,4 m³
PÉS DIREITO EXTERNO COBERTURA NÃO TEM
REV. INTERNO NÃO TEM QUANT ESCOTILHA NÃO TEM
TAMPA DA ESCOTILHA NÃO TEM COMPARTIMENTOS 01
SISTEMA DE PORTAS NÃO TEM

ENGATE

TIPO ALLIANCE UNIT RADIAL 5.3/4" x 7" DES. 1591 (COBRASMA)
OPERAÇÃO ROTATIVA INFERIOR

APARELHO DE CHOQUE E TRAÇÃO

TIPO PEERLESS DES. 100/904-2
BRAÇADEIRA NÃO TEM DES. NÃO TEM

TRUQUE

TIPO SELF ALIGNING PESO 2.745 Kg.
CONJUNTO DES. NÃO TEM
MANCAIS ROLAMENTO TIPO RBU
SAPATA FENÓLICA DES. 715684-7
ALAVANCA VERTICAL DES. 714978-6
TRAVESSA DE FREIO TIPO I

RODAS

TIPO D-29 ITEM III DES. 100/921-IB

EIXOS

MANGA 5" x 9" DES. 100/902-265A

FREIO FERROVIÁRIO

DISPOSIÇÃO GERAL DES. NÃO TEM
MARCA WESTINGHOUSE DES. NÃO TEM
VÁLVULA DE CONTROLE AB
DISPOSITIVO VAZIO/CARREG. NÃO TEM
CILINDRO 10" x 12" QUANT. 01
RESERVATÓRIO COMBINADO QUANT. 01
AJUSTADOR DE FOLGA D-111-D ou D-112-D
DIAGRAMA DE FREIO DES. 90/805-69

FREIO MANUAL

TIPO VERTICAL DES. NÃO TEM

DADOS ESPECÍFICOS

PINTURA ESPECIAL NÃO TEM
ESPECIAL P/ TRANSBORDO NÃO TEM
SUPORTE P/ TRACIONAMENTO NÃO TEM
APOIO P/ MACACO NÃO TEM
OBS:

DADOS GERAIS

BITOLA 1,00 m
TIPO GÔNDOLA
SUB.TIPO BORDAS TOMBANTES
SÉRIE GTC 323101
TARA 13,6 t
LOTAÇÃO MÁX. * 42,0 t
PESO BRUTO 64,5 t
QUANTIDADE 7

ARQUIVAMENTO	MODULO I	MODULO II
SS011607 0	1FGTKOOA	7157941

S. Técnica	NOME	CHEFE DA DIVISÃO	Arquivo
Desenho			Nº do arm ----
Copiado		CHEFE COORD. TÉCNICA	Nº do gav ----
CHEFE S. TÉCNICA			Nº do div ----
Data 28-2-81	CARACTERÍSTICAS DE VAGÕES		
Escala 1:100			

FEPASA
GERÊNCIA
PROJETOS MECÂNICOS

Em Substituição
A-181041-3
100/900-83

Origem SOROCABA

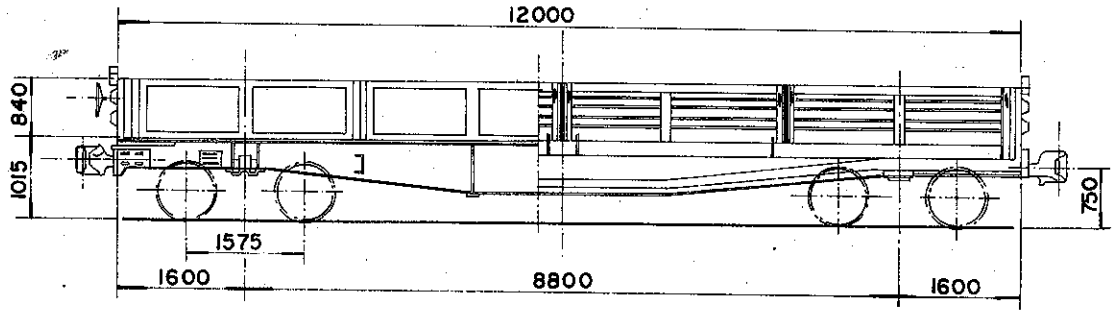

CORTE-AB

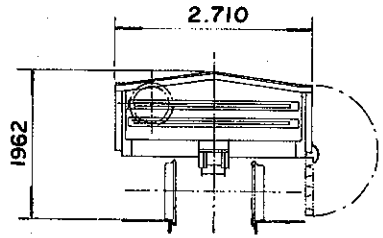

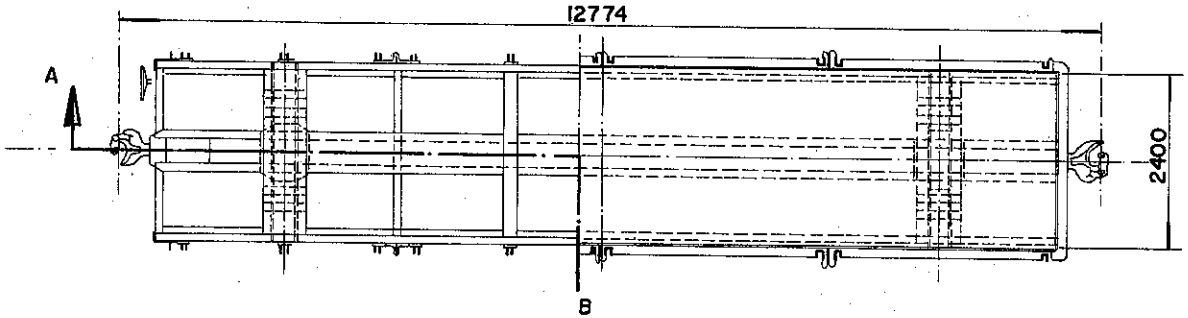

DADOS DE CONSTRUÇÃO

FABRICANTE F N V — PROCEDÊNCIA BRASIL
ANO 1974/75 — DISPOSIÇÃO GERAL DES. 21398

INFRAESTRUTURA

ESTRADO AÇO COR-TEN — PISO AÇO COR-TEN
VIGA CENTRAL CHAPA COMPOSTA — ÁREA 47,3 POL2
ABERTURA ENTRE VIGAS 327 mm — VIGA CAB. U-10"x2.3/4"x3/4"
VIGA LATERAL CHAPA COMPOSTA
SISTEMA DE DESCARGA 8 BORDAS TOMBANTES.

SUPERESTRUTURA

CAIXA AÇO COR-TEN — VOLUME ÚTIL 24,2 m3
PÉS DIREITO EXTERNO — COBERTURA NÃO TEM
REV. INTERNO NÃO TEM — QUANT. ESCOTILHA NÃO TEM
TAMPA DA ESCOTILHA NÃO TEM — COMPARTIMENTOS 01
SISTEMA DE PORTAS NÃO TEM

ENGATE

TIPO ALLIANCE FULL-SIZE 6.1/4" x 8" — DES. 675754-5
OPERAÇÃO ROTATIVA INFERIOR

APARELHO DE CHOQUE E TRAÇÃO

TIPO MINER A-22-XL — DES. 17813 FNV
BRAÇADEIRA VERTICAL — DES. 22006 FNV

TRUQUE

TIPO RIDE CONTROL — PESO 3540 Kg
CONJUNTO DES. 17553 FNV
MANCAIS ROLAMENTO — TIPO AUTO COMP.
SAPATA FENÓLICA — DES. 715684-7
ALAVANCA VERTICAL — DES. 714979-4
TRAVESSA DE FREIO TIPO UNIT

RODAS

TIPO D-29 ITEM IV — DES. 100/921-1B

EIXOS

MANGA 5.1/2"x 10" — DES. 100/902-275A

FREIO FERROVIÁRIO

DISPOSIÇÃO GERAL DES. 21251 FNV
MARCA WESTINGHOUSE — DES. NÃO TEM
VÁLVULA DE CONTROLE AB
DISPOSITIVO VAZIO / CARREG. NÃO TEM
CILINDRO 10"x 12" — QUANT. 01
RESERVATÓRIO COMBINADO — QUANT. 01
AJUSTADOR DE FOLGA DRV 2AU 19DJ
DIAGRAMA DE FREIO DES. 20474 FNV

FREIO MANUAL

TIPO NON SPIN — DES. 677115-7

DADOS ESPECÍFICOS

PINTURA ESPECIAL NÃO TEM
ESPECIAL P/ TRANSBORDO SIM
SUPORTE P/ TRACIONAMENTO NÃO TEM
APOIO P/ MACACO SIM
OBS.:

DADOS GERAIS

BITOLA 1,00 m
TIPO GÔNDOLA
SUB TIPO BORDAS TOMBANTES
SÉRIE GTD 323300
TARA 19,4 t
LOTAÇÃO MÁX. 60,6 t
PESO BRUTO 80,0 t
QUANTIDADE 284

ARQUIVAMENTO	MÓDULO I	MÓDULO II
S S 0 1 1 6 0 7 2	1 F G T K 0 0 A	7 1 5 7 9 6 7

S.Técnica NOME
Desenho
Copiado
CHEFE S. TÉCNICA

CHEFE DA DIVISÃO

CHEFE COORD. TÉCNICA

Arquivo
Nº do arq.
Nº da gav.
Nº da div.

FEPASA
GERÊNCIA
PROJETOS MECÂNICOS

Data 25-03-80
Escala 1:100

CARACTERÍSTICAS DE VAGÕES

Em Substituição
A-180331-0
100/900-31

Origem SOROCABA

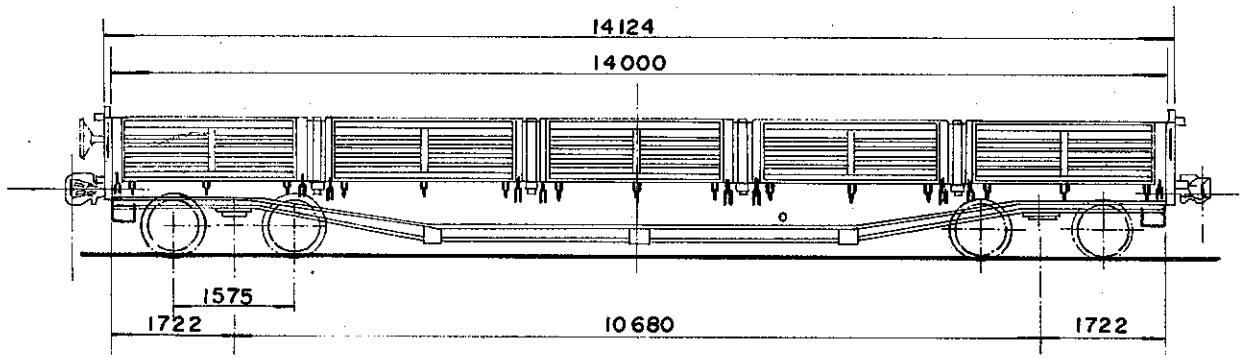

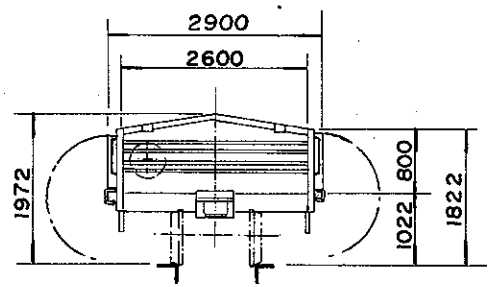

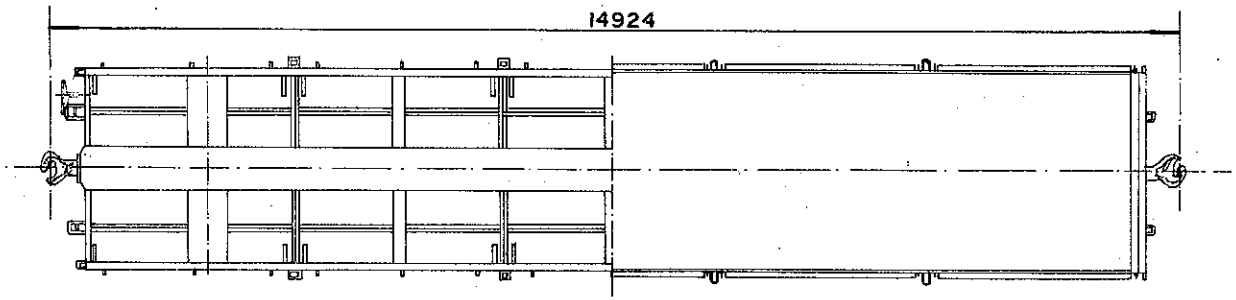

DADOS DE CONSTRUÇÃO

FABRICANTE SANTA MATILDE PROCEDÊNCIA BRASIL
ANO 1978 DISPOSIÇÃO GERAL DES. 90/801-18

INFRAESTRUTURA

ESTRADO AÇO COR-TEN PISO AÇO COR-TEN
VIGA CENTRAL CHAPA COMPOSTA ÁREA 43,0 POL.²
ABERTURA ENTRE VIGAS 327 mm VIGA CAB. U-8"x 4"x 1/4"
VIGA LATERAL CHAPA COMPOSTA
SISTEMA DE DESCARGA 10 BORDAS TOMBANTES

SUPERESTRUTURA

CAIXA AÇO COR-TEN VOLUME ÚTIL 29,1 m³
PÉS DIREITO EXTERNO COBERTURA NÃO TEM
REV. INTERNO NÃO TEM QUANT. ESCOTILHA NÃO TEM
TAMPA DA ESCOTILHA NÃO TEM COMPARTIMENTOS 01
SISTEMA DE PORTAS NÃO TEM

ENGATE

TIPO ALLIANCE FULL SIZE 6 1/4"x 8" DES. 675754-5
OPERAÇÃO ROTATIVA INFERIOR

APARELHO DE CHOQUE E TRAÇÃO

TIPO MINER A-22-XL DES. 17813 (FNV)
BRAÇADEIRA VERTICAL DES. 22006 (FNV)

TRUQUE

TIPO RIDE CONTROL PESO 3540 Kg
CONJUNTO DES. 17553 FNV
MANCAIS ROLAMENTO TIPO AUTO COMP.
SAPATA FENÓLICA DES. 715684-7
ALAVANCA VERTICAL DES. 715979-4
TRAVESSA DE FREIO TIPO UNIT

RODAS

TIPO D-29 ITEM IV DES. 100/921-18

EIXOS

MANGA 5 1/2"x 10" DES. 100/902-275A

FREIO FERROVIÁRIO

DISPOSIÇÃO GERAL DES. NÃO TEM
MARCA WESTINGHOUSE DES. NÃO TEM
VÁLVULA DE CONTROLE A B
DISPOSITIVO VAZIO / CARREG. NÃO TEM
CILINDRO 10"x 12" QUANT. 01
RESERVATÓRIO COMBINADO QUANT. 01
AJUSTADOR DE FOLGA DRV-2AU-1900 DJ
DIAGRAMA DE FREIO DES. NÃO TEM

FREIO MANUAL

TIPO NON SPIN DES. 675105-9

DADOS ESPECIFICOS

PINTURA ESPECIAL NÃO TEM

ESPECIAL P/ TRANSBORDO SIM
SUPORTE P/ TRACIONAMENTO NÃO TEM
APOIO P/ MACACO SIM
OBS.: AS BORDAS SÃO EQUIPADAS COM UM DISPOSITIVO AMORTECEDOR.

DADOS GERAIS

BITOLA 1,00 m
TIPO GÔNDOLA
SUB. TIPO BORDAS TOMBANTES
SÉRIE GTD 342.000
TARA 20,2 t
LOTAÇÃO MÁX. 59,8 t
PESO BRUTO 80,0 t
QUANTIDADE 133

ARQUIVAMENTO	MÓDULO I	MÓDULO II
SS01160073	1FGTK00A	7157975

	NOME	
S. Técnica		CHEFE DA DIVISÃO
Desenho		
Copiado		
CHEFE S. TÉCNICA		CHEFE COORD. TÉCNICA

Arquivo
Nº do arm.
Nº da gav.
Nº da div.

FEPASA
GERÊNCIA
PROJETOS MECÂNICOS

Data 29-02-80

Escala 1:100

CARACTERÍSTICAS DE VAGÕES

Em Substituição
A-180317-4
100/900-110

Origem SOROCABA

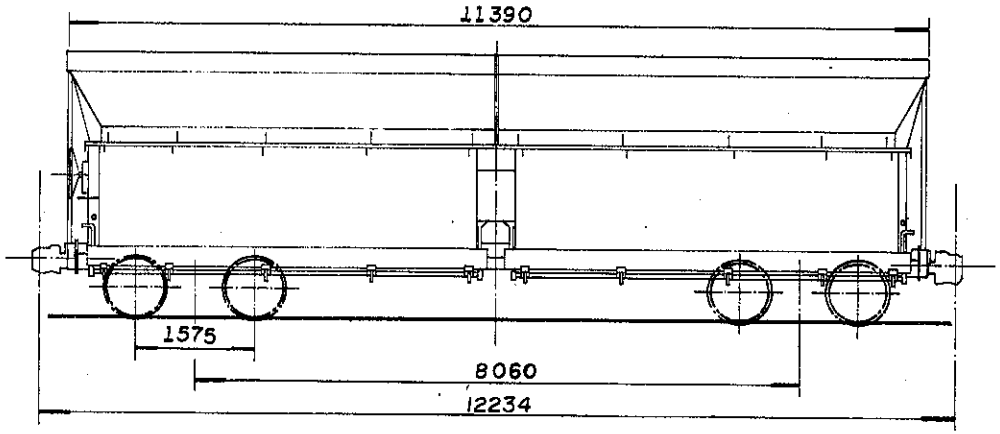

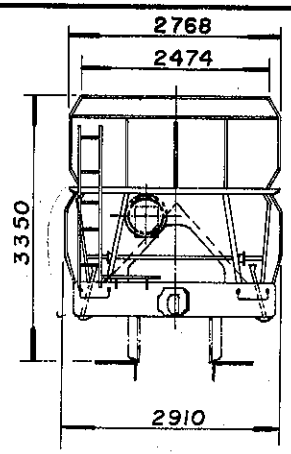

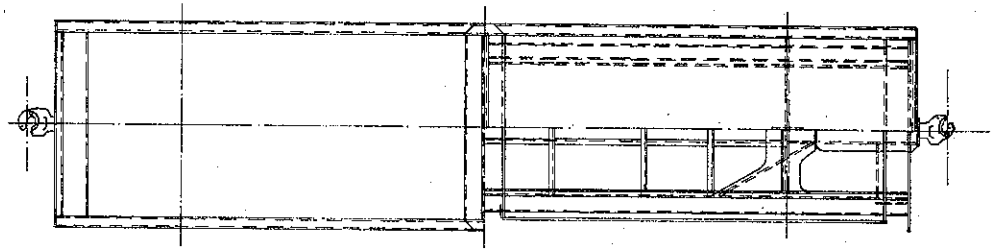

DADOS DE CONSTRUÇÃO

FABRICANTE WAGGON UNION PROCEDÊNCIA ALEMANHA OCIDENTAL
ANO 1975 DISPOSIÇÃO GERAL DES. 1-481-01-0031 WAGGON U.

INFRAESTRUTURA

ESTRADO AÇO COR-TEN PISO AÇO COR-TEN
VIGA CENTRAL U-6"x 2"x 5/16" ÁREA 5.86 POL^2
ABERTURA ENTRE VIGAS 327 mm VIGA CAB. CHAPA COMPOSTA
VIGA LATERAL PERFIL ESPECIAL-DES. 2-481-03.0257 WAGGON UNION
SISTEMA DE DESCARGA 4 BORDAS LATERAIS

SUPERESTRUTURA

CAIXA AÇO COR-TEN VOLUME ÚTIL 60 m^3
PÉS DIREITO INTERNO NOS CAMELOS COBERTURA NÃO TEM
REV. INTERNO NÃO TEM QUANT ESCOTILHA NÃO TEM
TAMPA DA ESCOTILHA NÃO TEM COMPARTIMENTOS 02
SISTEMA DE PORTAS BASCULANTES

ENGATE

TIPO ALLIANCE FULL SIZE 6.1/4" x 8" DES. 675754-5
OPERAÇÃO ROTATIVA INFERIOR

APARELHO DE CHOQUE E TRAÇÃO

TIPO MINER A-22-XL DES. 17813 FNV
BRAÇADEIRA VERTICAL DES. 18267-FNV

TRUQUE

TIPO R.C. HENRICOT PESO 3,540 Kg
CONJUNTO DES. 1-548.04.0001-WAGGON UNION
MANCAIS ROLAMENTO TIPO RBU
SAPATA FENÓLICA DES. 715689-7
ALAVANCA VERTICAL DES. 714979-4
TRAVESSA DE FREIO TIPO UNIT

RODAS

TIPO D-29 ITEM IV DES. 100/921-18

EIXOS

MANGA 5.1/2" x 10" DES. 100/902-275A

FREIO FERROVIÁRIO

DISPOSIÇÃO GERAL DES. 91/805-15
MARCA WESTINGHOUSE DES. NÃO TEM
VÁLVULA DE CONTROLE A B
DISPOSTIVO VAZIO / CARREG. LAS3-R e VTA
CILINDRO 10" x 12" QUANT. 01
RESERVATÓRIO COMBINADO QUANT. 01
AJUSTADOR DE FOLGA DRV-2AU 19 DJ
DIAGRAMA DE FREIO 91/805-20

FREIO MANUAL

TIPO NON SPIN DES. 677115-7

DADOS ESPECÍFICOS

PINTURA ESPECIAL NÃO TEM
ESPECIAL P/ TRANSBORDO SIM
SUPORTE P/ TRACIONAMENTO NÃO TEM
APOIO P/ MACACO NÃO TEM
OBS.: O VAGÃO É PROVIDO DE GANCHOS E PROTEÇÃO NAS BORDAS P/ FIXAÇÃO DO ENCERADO.

DADOS GERAIS

BITOLA 1,00 m
TIPO GÔNDOLA
SUBTIPO BORDAS BASC/ FUNDO L. CAMELO
SÉRIE GHD 327100
TARA 19,0 t
LOTAÇÃO MAX. 61,0 t
PESO BRUTO 80,0 t
QUANTIDADE 150

ARQUIVAMENTO	MÓDULO I	MÓDULO II
S S 0 1 1 6 0 7 4	1 F G H K O O A	7 1 5 7 9 8 3

	NOME	
S.Técnica		CHEFE DA DIVISÃO
Desenho		
Copiado		CHEFE DA COORD. TÉCNICA
CHEFE S.TÉCNICA		

Arquivo
Nº do arm. -----
Nº da gav. -----
Nº da div. -----

FEPASA
GERÊNCIA
PROJETOS MECÂNICOS

Data 10-01-80
Escala 1:100

CARACTERISTICAS DE VAGÕES

Em Substituição
A-180152-0
100/900-32

Origem SOROCABA

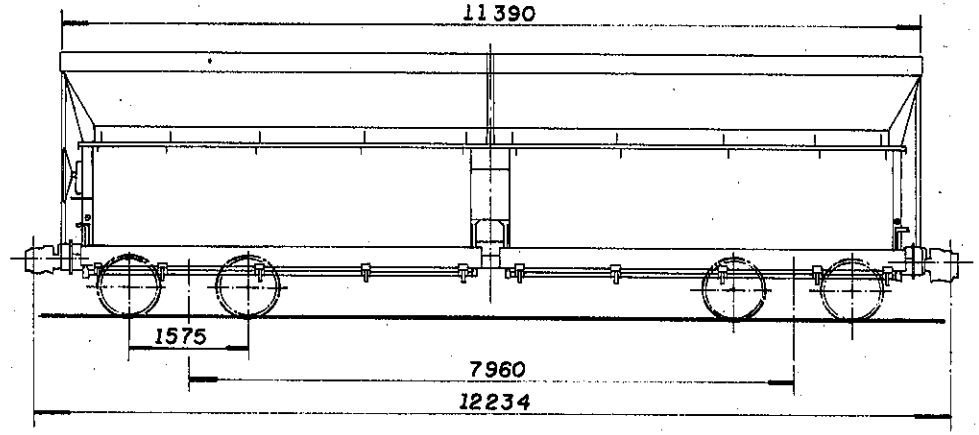

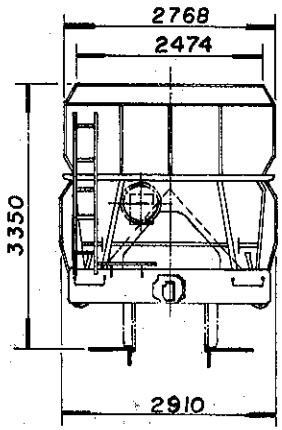

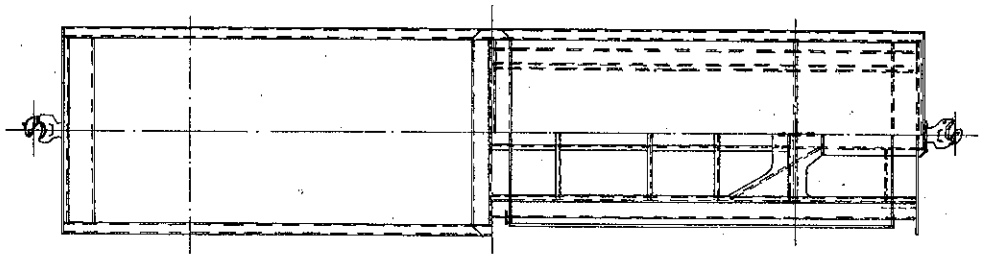

DADOS DE CONSTRUÇÃO

FABRICANTE SANTA MATILDE PROCEDÊNCIA BRASIL
ANO 1976 DISPOSIÇÃO GERAL DES. 91/801-5

INFRAESTRUTURA

ESTRADO AÇO COR-TEN PISO AÇO COR-TEN
VIGA CENTRAL U-6"x 2"x 5/16" ÁREA 5,86 POL²
ABERTURA ENTRE VIGAS 327mm VIGA CAB. CHAPA COMP.
VIGA LATERAL PERFIL ESPECIAL-VER DES. L521964 SANTA MATILDE
SISTEMA DE DESCARGA 4 BORDAS LATERAIS

SUPERESTRUTURA

CAIXA AÇO COR-TEN VOLUME ÚTIL 60 m³
PÉS DIREITO INTERNO (NOS CAMELOS) COBERTURA NÃO TEM
REV. INTERNO NÃO TEM QUANT. ESCOTILHA NÃO TEM
TAMPA DA ESCOTILHA NÃO TEM COMPARTIMENTOS 02
SISTEMA DE PORTAS BASCULANTES

ENGATE

TIPO ALLIANCE FULL SIZE 6,1/4"x 8" DES. 675754-5
OPERAÇÃO ROTATIVA INFERIOR

APARELHO DE CHOQUE E TRAÇÃO

TIPO CARDWELL NY-11-F DES. 675240-3
BRAÇADEIRA VERTICAL DES. 675908-4

TRUQUE

TIPO RIDE CONTROL PESO 3540 Kg
CONJUNTO DES. 19773 (COBRASMA)
MANCAIS ROLAMENTO TIPO AUTO COMP.
SAPATA FENÓLICA DES. 715684-7
ALAVANCA VERTICAL DES. 715979-4
TRAVESSA DE FREIO TIPO UNIT COMPOSTO

RODAS

TIPO D-29 ITEM IV DES. 100/921-18

EIXOS

MANGA 5,1/2"x 10" DES. 100/902-275A

FREIO FERROVIÁRIO

DISPOSIÇÃO GERAL DES. L552073/L552163
MARCA WESTINGHOUSE DES. NÃO TEM
VÁLVULA DE CONTROLE A B D
DISPOSITIVO VAZIO / CARREG. NÃO TEM
CILINDRO 10"x 12" QUANT. 01
RESERVATÓRIO COMBINADO QUANT. 01
AJUSTADOR DE FOLGA DRV-2AU-19 DJ
DIAGRAMA DE FREIO DES. NÃO TEM

FREIO MANUAL

TIPO NON SPIN DES. 675105-9

DADOS ESPECÍFICOS

PINTURA ESPECIAL NÃO TEM

ESPECIAL P/ TRANSBORDO SIM
SUPORTE P/ TRACIONAMENTO NÃO TEM
APOIO P/ MACACO NÃO TEM
OBS.: O VAGÃO É PROVIDO DE GANCHOS E PROTEÇÃO NAS BORDAS P/ FIXAÇÃO DO ENCERADO. FOI ENCONTRADO DOIS TIPO DE FREIO.

DADOS GERAIS

BITOLA 1,00 m
TIPO GÔNDOLA
SUBTIPO BORDAS BASC /FUNDO L. CAMELO
SÉRIE GHD 327300
TARA 19,4 t
LOTAÇÃO MÁX. 60,6 t
PESO BRUTO 80,0 t
QUANTIDADE 374

ARQUIVAMENTO	MÓDULO I	MÓDULO II
S S 0 1 1 6 0 7 5	1 F G H K 0 0 A	7 1 5 7 9 9 1

	NOME	
S.Técnica		CHEFE DA DIVISÃO
Desenho		
Copiado		
CHEFE S.TÉCNICA		CHEFE COORD.TÉCNICA

Arquivo
Nº do arm
Nº da gav
Nº da div

FEPASA
GERÊNCIA
PROJETOS MECÂNICOS

Data 10-01-80

Escala 1:100

CARACTERÍSTICAS DE VAGÕES

Em Substituição
A-180153-8
100/900-33

Origem SOROCABA

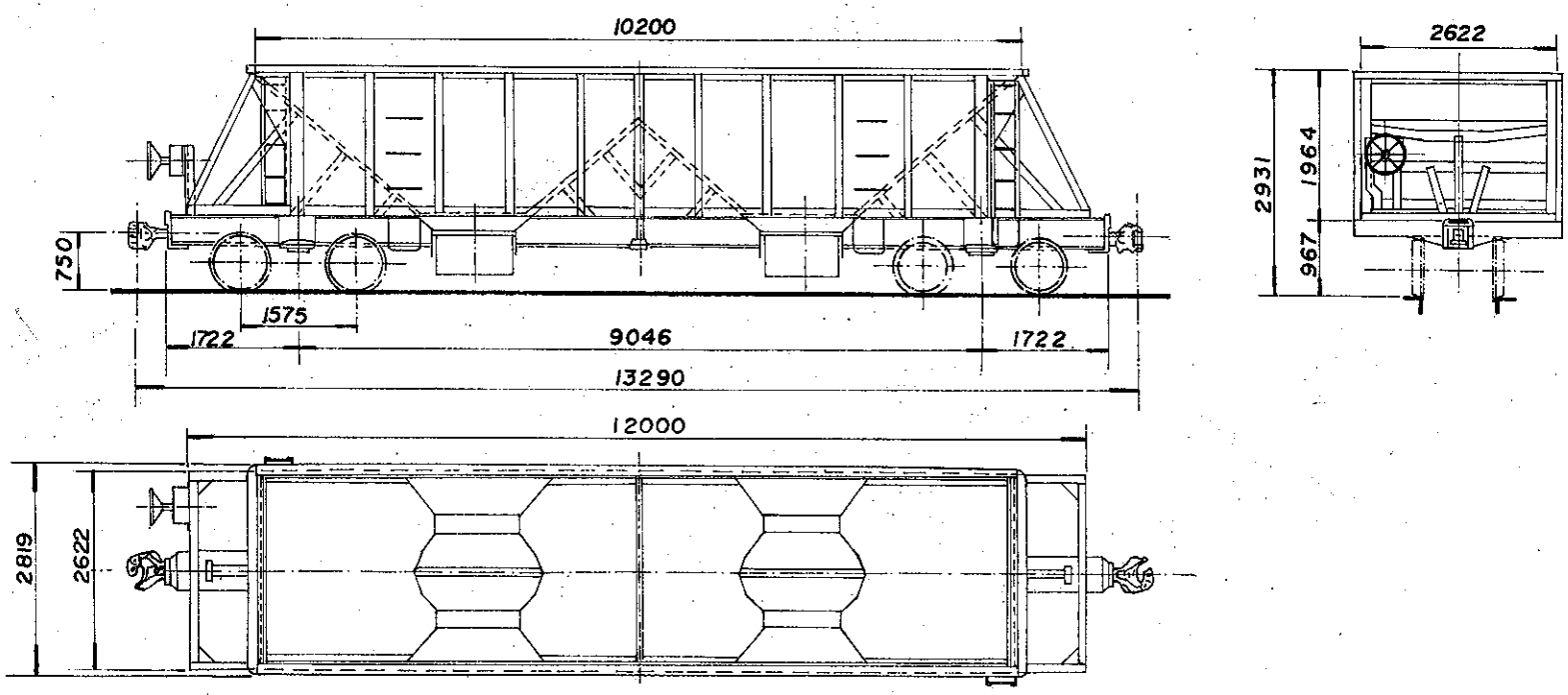

DADOS DE CONSTRUÇÃO

FABRICANTE COBRASMA PROCEDÊNCIA BRASIL
ANO 1978 DISPOSIÇÃO GERAL DES. 91/801-7

INFRAESTRUTURA

ESTRADO AÇO COR-TEN PISO AÇO COR-TEN
VIGA CENTRAL U-12" x 3" x 3/8" e CHAPA ÁREA 33 POL²
ABERTURA ENTRE VIGAS 327 mm VIGA CAB. L-5" x 3,1/2" x 3/8"
VIGA LATERAL L-5" x 3,1/2" x 3/8"
SISTEMA DE DESCARGA 4 TREMONHAS LATERAIS (VER OBS.)

SUPERESTRUTURA

CAIXA AÇO COR-TEN VOLUME ÚTIL 38 m³
PÉS DIREITO EXTERNO COBERTURA NÃO TEM
REV. INTERNO NÃO TEM QUANT. ESCOTILHA NÃO TEM
TAMPA DA ESCOTILHA NÃO TEM COMPARTIMENTOS 02
SISTEMA DE PORTAS NÃO TEM

ENGATE

TIPO ALLIANCE FULL SIZE 6.1/4" x 8" DES. 675754-5
OPERAÇÃO ROTATIVA INFERIOR

APARELHO DE CHOQUE E TRAÇÃO

TIPO MINER A-22-XL DES. 17813 (FNV)
BRAÇADEIRA VERTICAL DES. 22006 (FNV)

TRUQUE

TIPO RIDE CONTROL PESO 3540 Kg
CONJUNTO DES. T-51-26781-00
MANCAIS ROLAMENTO TIPO AUTO COMP.
SAPATA FENÓLICA DES. 715684-7
ALAVANCA VERTICAL DES. 714979-4
TRAVESSA DE FREIO TIPO UNIT

RODAS

TIPO D-29 ITEM IV DES. 100/921-1

EIXOS

MANGA 5,1/2" x 10" DES. 716076-3

FREIO FERROVIÁRIO

DISPOSIÇÃO GERAL DES. V-1730610-ZZ-0
MARCA WESTINGHOUSE DES. NÃO TEM
VÁLVULA DE CONTROLE AB D
DISPOSITIVO VAZIO / CARREG. LAS3-R e VTA
CILINDRO 10" x 12" QUANT. 01
RESERVATÓRIO COMBINADO QUANT. 01
AJUSTADOR DE FOLGA DRV-2AU-19DJ
DIAGRAMA DE FREIO DES. V-17-30656-ZZ-2

FREIO MANUAL

TIPO NON SPIN DES. 675105-9

DADOS ESPECÍFICOS

PINTURA ESPECIAL NÃO TEM

ESPECIAL P/ TRANSBORDO SIM
SUPORTE P/ TRACIONAMENTO NÃO TEM
APOIO P/ MACACO SIM
OBS: TREMONHAS COM SISTEMA DE DESCARGA REVERSÍVEL (CENTRAL E LATERAL)

DADOS GERAIS

BITOLA 1,00 m
TIPO GÔNDOLA
SUB. TIPO PARA LASTRO
SÉRIE GND 343000 343099
TARA 19,4 t
LOTAÇÃO MÁX. 60,6 t
PESO BRUTO 80,0 t
QUANTIDADE 100

ARQUIVAMENTO	MÓDULO I	MÓDULO II
SS011712 3	1GGNK00A	7160640

S.Técnica	NOME	CHEFE DA DIVISÃO
Desenho		
Copiado		CHEFE COORD. TÉCNICA
CHEFE S. TÉCNICA		
Data 18-01-80		
Escala 1:100		

Arquivo
Nº do arm.
Nº do gav.
Nº da div.

FEPASA
GERÊNCIA
PROJETOS MECÂNICOS

Em Substituição
180194-5

Origem SOROCABA

CARACTERÍSTICAS DE VAGÕES

-HOPPER-

Sub tipo : Fechado convencional

CODIFICAÇÃO ANTIGA	CODIFICAÇÃO ATUAL	DESENHO
112001 a 213123	HFC 300257 a 301650	715801-7
328001 a 328318	HFD 314000 a 314317	715803-3
142001 a 142174	HFC 318100 a 318270	715802-5
222351 a 223600	HFC 303737 a 304209	

Sub tipo : Tanque-CENTER FLOW-proteção anti corrosiva

CODIFICAÇÃO ANTIGA	CODIFICAÇÃO ATUAL	DESENHO
329001 a 329020	HED 342900 a 342919	715806-8

Sub tipo : Tanque-CENTER FLOW- convencional

CODIFICAÇÃO ANTIGA	CODIFICAÇÃO ATUAL	DESENHO
327001 a 327160	HTD 342500 a 342659	715804-1
327161 a 327330	HTD 342660 a 342829	715805-0

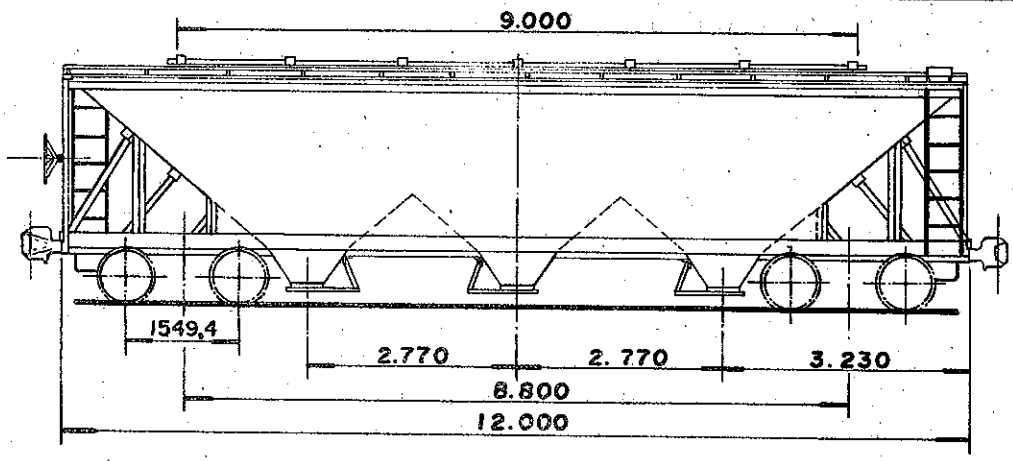

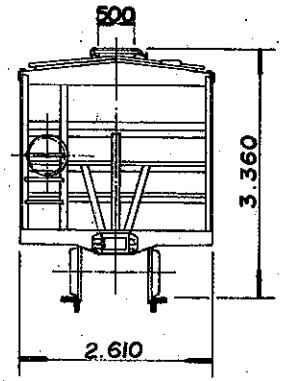

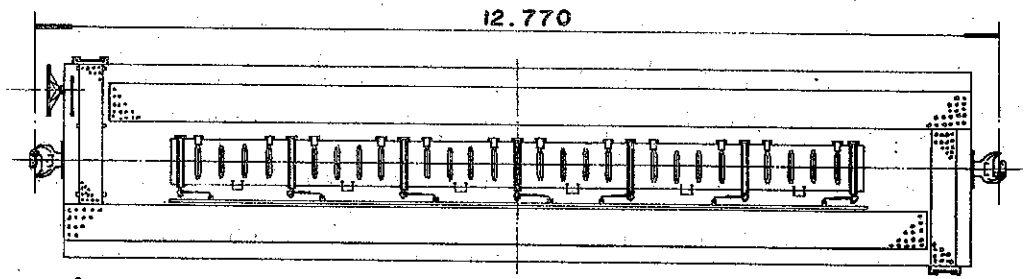

DADOS DE CONSTRUÇÃO

FABRICANTE FEPASA PROCEDÊNCIA BRASIL
ANO 1979/80 DISPOSIÇÃO GERAL DES. R- 22340A

INFRAESTRUTURA

ESTRADO AÇO CARBONO PISO AÇO CARBONO
VIGA CENTRAL U-12" x 3" x 3/8" ÁREA 17,8 POL²
ABERTURA ENTRE VIGAS 327mm VIGA CAB. L-5" x 3.1/2" x 1/4"
VIGA LATERAL L - 5" x 3.1/2" x 1/4"
SISTEMA DE DESCARGA 3 TREMONHAS CENTRAIS

SUPERESTRUTURA

CAIXA AÇO CARBONO VOLUME ÚTIL 39 m³
PÉS DIREITO INTERNO COBERTURA AÇO CARBONO
REV. INTERNO NÃO TEM QUANT. ESCOTILHA 01
TAMPA DA ESCOTILHA 06 COMPARTIMENTOS 01
SISTEMA DE PORTAS NÃO TEM

ENGATE

TIPO ALLIANCE UNIT RADIAL 5.3/4"x7" DES. 1591 COBRASMA
OPERAÇÃO ROTATIVA INFERIOR

APARELHO DE CHOQUE E TRAÇÃO

TIPO PEERLESS DES. 100/904-2
BRAÇADEIRA NÃO TEM DES NÃO TEM

TRUQUE

TIPO RIDE CONTROL PESO 3.320 Kg
CONJUNTO DES. NÃO TEM
MANCAIS ROLAMENTO TIPO RBU
SAPATA FENÓLICA DES. 715684-7
ALAVANCA VERTICAL DES. 714978-6
TRAVESSA DE FREIO TIPO UNIT

RODAS

TIPO D-29 ITEM III DES. 100/921-18

EIXOS

MANGA 5" x 9" DES. 100/902-265A

FREIO FERROVIÁRIO

DISPOSIÇÃO GERAL DES. 675149-1
MARCA WESTINGHOUSE DES. NÃO TEM
VÁLVULA DE CONTROLE AB
DISPOSITIVO VAZIO / CARREG. NÃO TEM
CILINDRO 10" x 12" QUANT. 01
RESERVATÓRIO COMBINADO QUANT. 01
AJUSTADOR DE FOLGA DRV-2AU-19DJ
DIAGRAMA DE FREIO DES. 675134-3

FREIO MANUAL

TIPO NON SPIN DES. 677115-7

DADOS ESPECÍFICOS

PINTURA ESPECIAL NÃO TEM
ESPECIAL P/ TRANSBORDO NÃO TEM
SUPORTE P/ TRACIONAMENTO NÃO TEM
APOIO P/ MACACO NÃO TEM
OBS.:

DADOS GERAIS

BITOLA 1,00 m
TIPO HOPPER
SUB. TIPO FECHADO CONVENCIONAL
SÉRIE HFC 300257
TARA 20,2 t
LOTAÇÃO MÁX. 44,3 t
PESO BRUTO 64,5 t
QUANTIDADE 44

ARQUIVAMENTO	MÓDULO I	MÓDULO II
SS011607 7	1FHFK00A	7158017

S.Técnica	NOME	CHEFE DA DIVISÃO
Desenho		
Copiado		CHEFE DA COORD. TÉCNICA
CHEFE S. TÉCNICA		

Arquivo
Nº do arm. ____
Nº da gav. ____
Nº da div. ____

FEPASA
GERÊNCIA
PROJETOS MECÂNICOS

Data 25-03-80

ESCALA 1:100

CARACTERÍSTICAS DE VAGÕES

Em substituição
A-180334-4
100/900-126

Origem SOROCABA

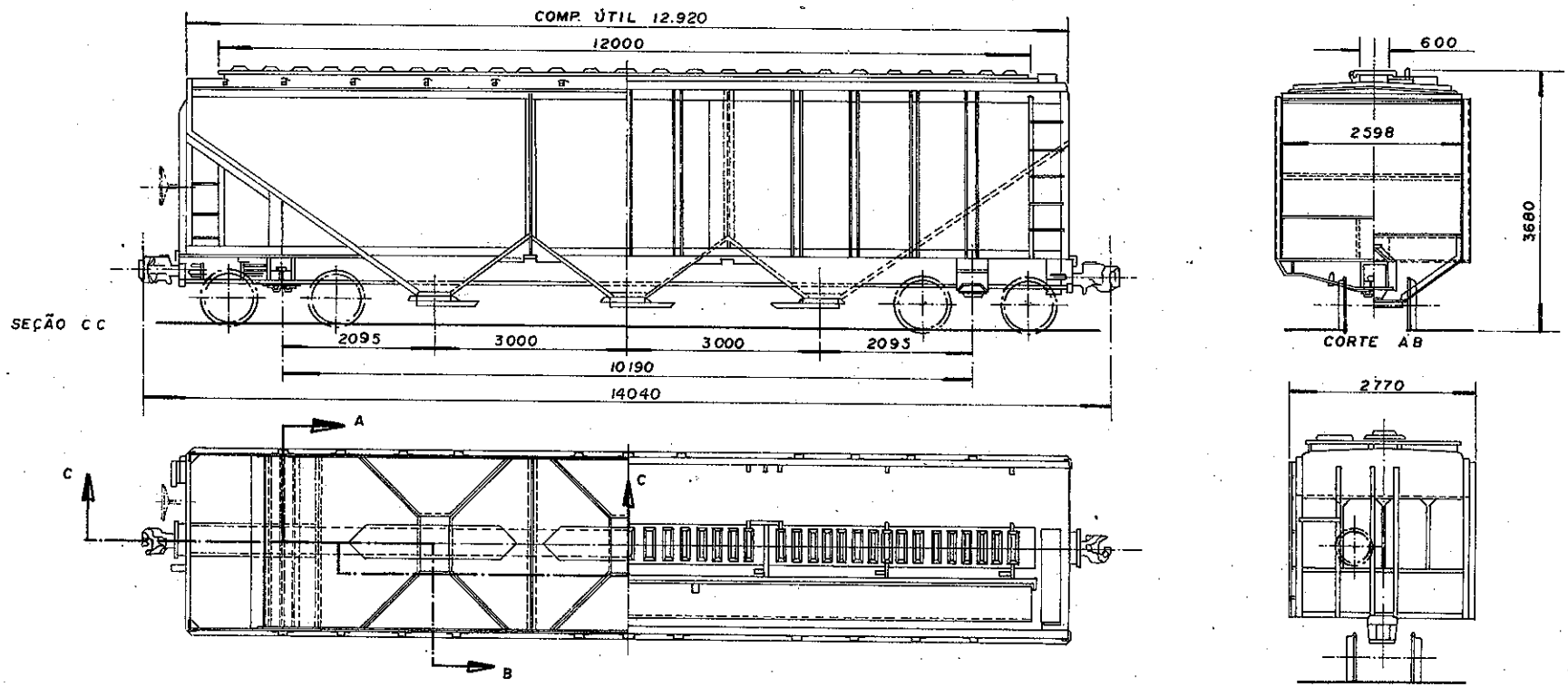

DADOS DE CONSTRUÇÃO

FABRICANTE SANTA MATILDE PROCEDÊNCIA BRASIL
ANO 1974 / 76 DISPOSIÇÃO GERAL DES. 71/601-26

INFRAESTRUTURA

ESTRADO AÇO COR-TEN PISO AÇO COR-TEN
VIGA CENTRAL CHAPA COMPOSTA ÁREA 24 POL.^{2}
ABERTURA ENTRE VIGAS 327mm VIGA CAB L-3.1/2"x4.1/8"x3/8"
VIGA LATERAL L - 3.1/2"x 4.1/8"x 3/8"
SISTEMA DE DESCARGA 3 TREMONHAS CENTRAIS

SUPERESTRUTURA

CAIXA AÇO COR-TEN VOLUME ÚTIL 75 m^3
PÉS DIREITO EXTERNO COBERTURA AÇO COR-TEN
REV. INTERNO NÃO TEM QUANT. ESCOTILHA 01
TAMPA DA ESCOTILHA 3 (VER OBS) COMPARTIMENTOS 03
SISTEMA DE PORTAS NÃO TEM

ENGATE

TIPO ALLIANCE FULL SIZE 6.1/4"x 8" DES. 675754-5
OPERAÇÃO ROTATIVA INFERIOR

APARELHO DE CHOQUE E TRAÇÃO

TIPO CARDWEL NY-11-F DES. 675240-3
BRAÇADEIRA VERTICAL DES. 675908-4

TRUQUE

TIPO RIDE CONTROL PESO 3540 Kg
CONJUNTO DES. 19773- COBRASMA
MANCAIS ROLAMENTO TIPO AUTO COMP.
SAPATA FENÓLICA DES. 715684-7
ALAVANCA VERTICAL DES. 715979-4
TRAVESSA DE FREIO TIPO UNIT

RODAS

TIPO D-29 ITEM IV DES. 100/921-18

EIXOS

MANGA 5.1/2"x 10" DES. 100/902-275A

FREIO FERROVIÁRIO

DISPOSIÇÃO GERAL DES. L-551964
MARCA WESTINGHOUSE DES. NÃO TEM
VÁLVULA DE CONTROLE AB
DISPOSITIVO VAZIO / CARREG. NÃO TEM
CILINDRO 10"x 12" QUANT. 01
RESERVATÓRIO COMBINADO QUANT. 01
AJUSTADOR DE FOLGA DRV 2AU 1900 DJ
DIAGRAMA DE FREIO DES. NÃO TEM

FREIO MANUAL

TIPO NON SPIN DES. 675105-9

DADOS ESPECIFICOS

PINTURA ESPECIAL PRIMER FREIGHT LINER 910
e FREIGHT LINER 900

ESPECIAL P/ TRANSBORDO SIM
SUPORTE P/ TRACIONAMENTO NÃO TEM
APOIO P/ MACACO SIM
OBS.: AS TAMPAS ORIGINAIS DA ESCOTILHA SÃO DE FIBERGLASS PORÉM SERÃO MUDADAS PARA AÇO COR-TEN

DADOS GERAIS

BITOLA 1,00 m
TIPO HOPPER
SUB. TIPO FECHADO CONVENCIONAL
SÉRIE HFD 314000
TARA 19,6 t
LOTAÇÃO MÁX. 60,4 t
PESO BRUTO 80,0 t
QUANTIDADE 318

ARQUIVAMENTO	MÓDULO I	MÓDULO II
S S 0 1 1 6 0 7 9	1 F H F K O O A	7 1 5 8 0 3 3

	NOME	
S.Técnica		CHEFE DA DIVISÃO
Desenho		
Copiado		CHEFE COORD. TÉCNICA
CHEFE S.TÉCNICA		

Arquivo
Nº do arq
Nº da gav
Nº da div

FEPASA
GERÊNCIA
PROJETOS MECÂNICOS

Data 18-01-80
Escala 1:100

CARACTERÍSTICAS DE VAGÕES

Em Substituição
A-180200-3
100/900-41

Origem SOROCABA

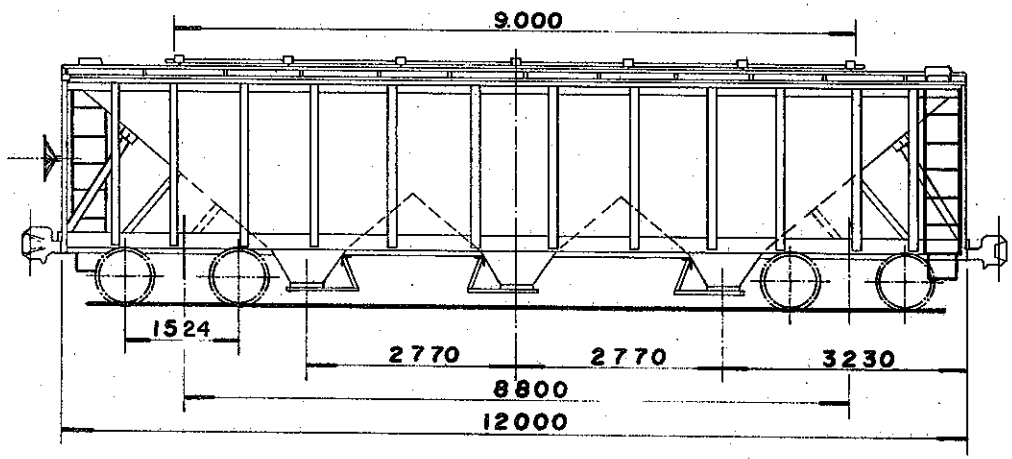

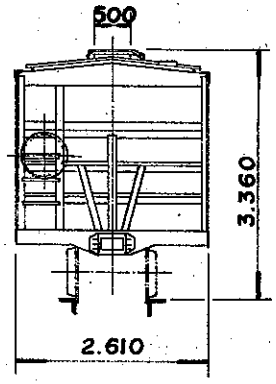

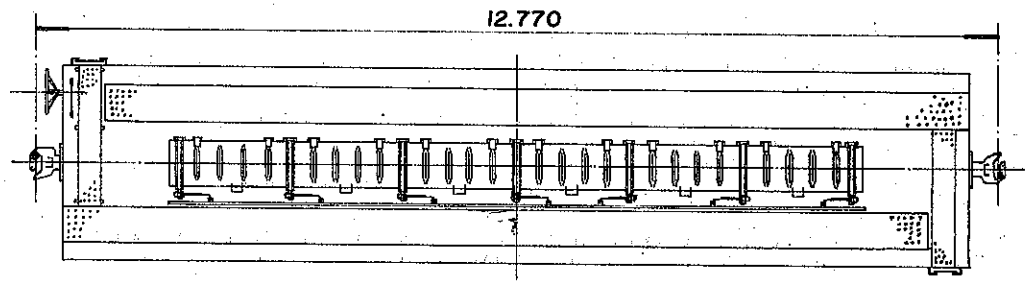

DADOS DE CONSTRUÇÃO

FABRICANTE FEPASA PROCEDÊNCIA BRASIL
ANO 1979/80 DISPOSIÇÃO GERAL DES. R- 22340 A

INFRAESTRUTURA

ESTRADO AÇO CARBONO PISO AÇO CARBONO
VIGA CENTRAL U-12" x 3" x 3/8" ÁREA 19,8 POL.²
ABERTURA ENTRE VIGAS 327 mm VIGA CAB. U-8x3x3/8"
VIGA LATERAL U-8" x 2.1/2" x 3/8"
SISTEMA DE DESCARGA 3 TREMONHAS CENTRAIS

SUPERESTRUTURA

CAIXA AÇO CARBONO VOLUME ÚTIL 39 m³
PÉS DIREITO EXTERNO COBERTURA AÇO CARBONO
REV. INTERNO NÃO TEM QUANT. ESCOTILHA 01
TAMPA DA ESCOTILHA 06 COMPARTIMENTOS 01
SISTEMA DE PORTAS NÃO TEM

ENGATE

TIPO ALLIANCE UNIT RADIAL 5.3/4"x7" DES. 1591 COBRASMA
OPERAÇÃO ROTATIVA INFERIOR

APARELHO DE CHOQUE E TRAÇÃO

TIPO PEERLESS (VER OBS) DES. 100/904-2
BRAÇADEIRA NÃO TEM DES. NÃO TEM

TRUQUE

TIPO RIDE CONTROL PESO 3.320 Kg
CONJUNTO DES. NÃO TEM
MANCAIS ROLAMENTO TIPO RBU
SAPATA FENÓLICA DES. 715684-7
ALAVANCA VERTICAL DES. 714978-6
TRAVESSA DE FREIO TIPO UNIT

RODAS

TIPO D-29 ITEM III DES. 100/921-18

EIXOS

MANGA 5" x 9" DES. 100/902-265A

FREIO FERROVIÁRIO

DISPOSIÇÃO GERAL DES. 00/183
MARCA WESTINGHOUSE DES. NÃO TEM
VÁLVULA DE CONTROLE AB
DISPOSITIVO VAZIO / CARREG. NÃO TEM
CILINDRO 10" x 12" QUANT. 01
RESERVATÓRIO COMBINADO QUANT. 01
AJUSTADOR DE FOLGA D-111-D ou D-112-D
DIAGRAMA DE FREIO DES. NÃO TEM

FREIO MANUAL

TIPO NON SPIN DES. 677115-7

DADOS ESPECÍFICOS

PINTURA ESPECIAL NÃO TEM
ESPECIAL P/ TRANSBORDO NÃO TEM
SUPORTE P/ TRACIONAMENTO SIM
APOIO P/ MACACO SIM
OBS.: EXISTEM VAGÕES COM NY-11-F (DES. 675240-31E NZ-11-E (DES. 675241-1)
C/ENGATE ALLIANCE 5"x7" (DES. 675753-7)

DADOS GERAIS

BITOLA 1,00 m
TIPO HOPPER
SUB. TIPO FECHADO CONVENCIONAL
SÉRIE HFC 318100
TARA 20,2 t
LOTAÇÃO MÁX. 44,3 t
PESO BRUTO 64,5 t
QUANTIDADE 139

ARQUIVAMENTO	MÓDULO I	MÓDULO II
S S 0 1 1 6 0 7 8	1 F H F K 0 0 A	7 1 5 8 0 2 5

	NOME	
S.Técnico		CHEFE DA DIVISÃO
Desenho		
Copiado		
CHEFE S. TÉCNICA		CHEFE DA COORD. TÉCNICA

Arquivo
Nº do arm.
Nº da gav.
Nº da div.

FEPASA
GERÊNCIA
PROJETOS MECÂNICOS

Data 25-03-80

Escala 1:100

CARACTERÍSTICAS DE VAGÕES

Em substituição
A-180333-6
100/900-125

Origem SOROCABA

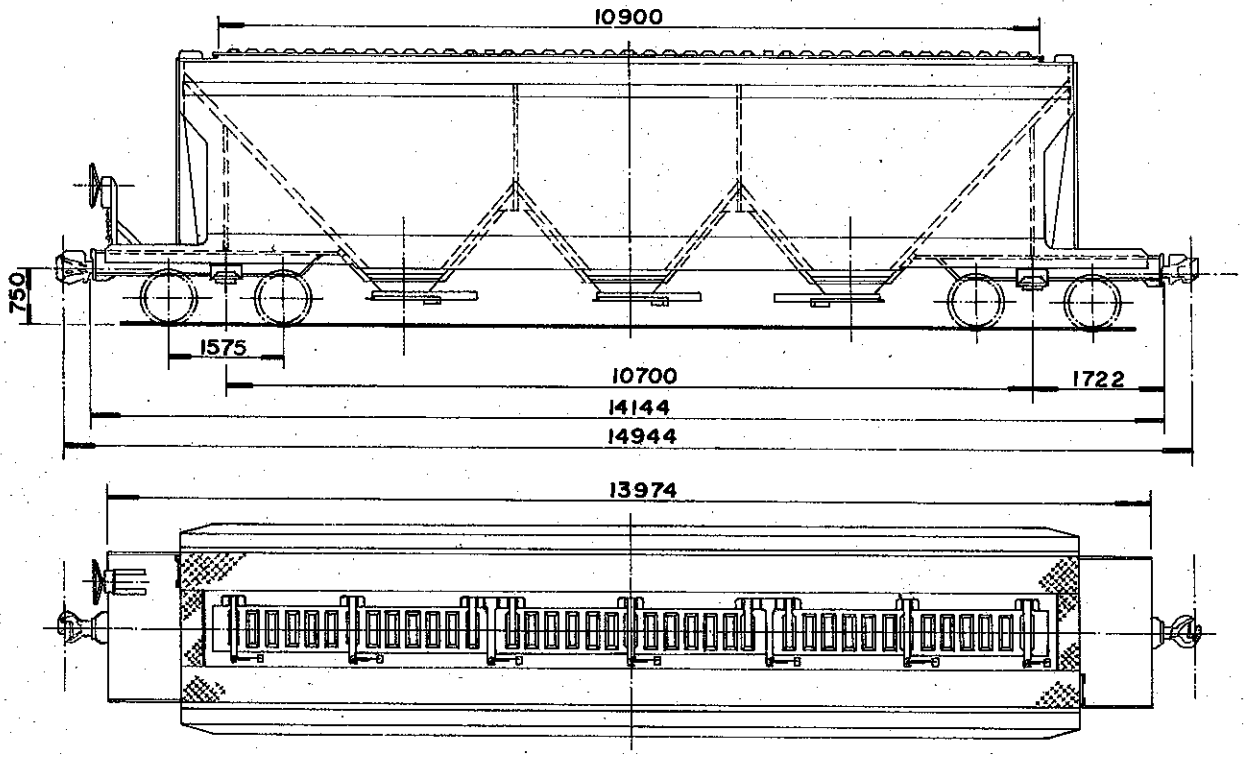

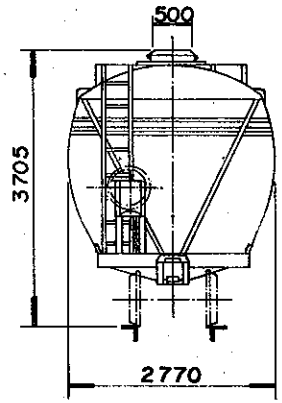

DADOS DE CONSTRUÇÃO

FABRICANTE COBRASMA PROCEDÊNCIA BRASIL
ANO 1979 DISPOSIÇÃO GERAL DES. 71/601-29

INFRAESTRUTURA

ESTRADO AÇO COR-TEN PISO AÇO COR-TEN
VIGA CENTRAL CHAPA COMPOSTA ÁREA 30,5 POL.²
ABERTURA ENTRE VIGAS 327 mm VIGA CAB. 3/8" ESTAMP.
VIGA LATERAL CHAPA ESTAMPADA DE 3/8"
SISTEMA DE DESCARGA 3 TREMONHAS CENTRAIS

SUPERESTRUTURA

CAIXA AÇO COR-TEN VOLUME ÚTIL 60 m³
PÉS DIREITO NÃO TEM COBERTURA AÇO COR-TEN
REV. INTERNO VISAGLASS QUANT. ESCOTILHA 01
TAMPA DA ESCOTILHA 3 DE FIBERGLASS COMPARTIMENTOS 03
SISTEMA DE PORTAS NÃO TEM

ENGATE

TIPO ALLIANCE FULL SIZE 6.1/4"x 8" DES. 675754-5
OPERAÇÃO ROTATIVA INFERIOR

APARELHO DE CHOQUE E TRAÇÃO

TIPO MINER-A-22-XL DES. 17813 (FNV)
BRAÇADEIRA VERTICAL DES. 22006 (FNV)

TRUQUE

TIPO RIDE CONTROL PESO 3540 Kg
CONJUNTO DES. 19773 COBRASMA
MANCAIS ROLAMENTO TIPO AUTO COMP.
SAPATA FENÓLICA DES. 715684-7
ALAVANCA VERTICAL DES. 714979-4
TRAVESSA DE FREIO TIPO UNIT

RODAS

TIPO D-29 ITEM IV DES. 100/921-18

EIXOS

MANGA 5.1/2"x 10" DES. 100/902-275A

FREIO FERROVIÁRIO

DISPOSIÇÃO GERAL DES. NÃO TEM
MARCA WESTINGHOUSE DES. NÃO TEM
VÁLVULA DE CONTROLE ABD1
DISPOSITIVO VAZIO / CARREG. NÃO TEM
CILINDRO 8"x 8" QUANT. 02
RESERVATÓRIO COMBINADO QUANT. 01
AJUSTADOR DE FOLGA DRV-2AU-19 DJ (2)
DIAGRAMA DE FREIO DES. NÃO TEM

FREIO MANUAL

TIPO NON SPIN DES. 677115-7

DADOS ESPECÍFICOS

PINTURA ESPECIAL SIM (VISAGLASS)

ESPECIAL P/ TRANSBORDO SIM
SUPORTE P/ TRACIONAMENTO NÃO TEM
APOIO P/ MACACO SIM
OBS.:

DADOS GERAIS

BITOLA 1,00 m
TIPO HOPPER
SUB. TIPO TANQUE PROTEÇÃO ANTI-CORROS.
SÉRIE HED 342900
TARA 22,0 t
LOTAÇÃO MÁX. 58,0 t
PESO BRUTO 80,0 t
QUANTIDADE 12

ARQUIVAMENTO	MÓDULO I	MÓDULO II
S S 0 1 1 6 0 8 2	1 F H E K 0 0 A	7 1 5 8 0 6 8

	NOME	
S.Técnica		CHEFE DA DIVISÃO
Desenho		
Copiado		CHEFE COORD. TÉCNICA
CHEFE S. TÉCNICA		

Arquivo
Nº do arm
Nº da gav.
Nº da div

FEPASA
GERÊNCIA
PROJETOS MECÂNICOS

Data 29-02-80

Escala 1:100

CARACTERÍSTICAS DE VAGÕES

Em Substituição
A-180309-3
100/900-124

Origem SOROCABA

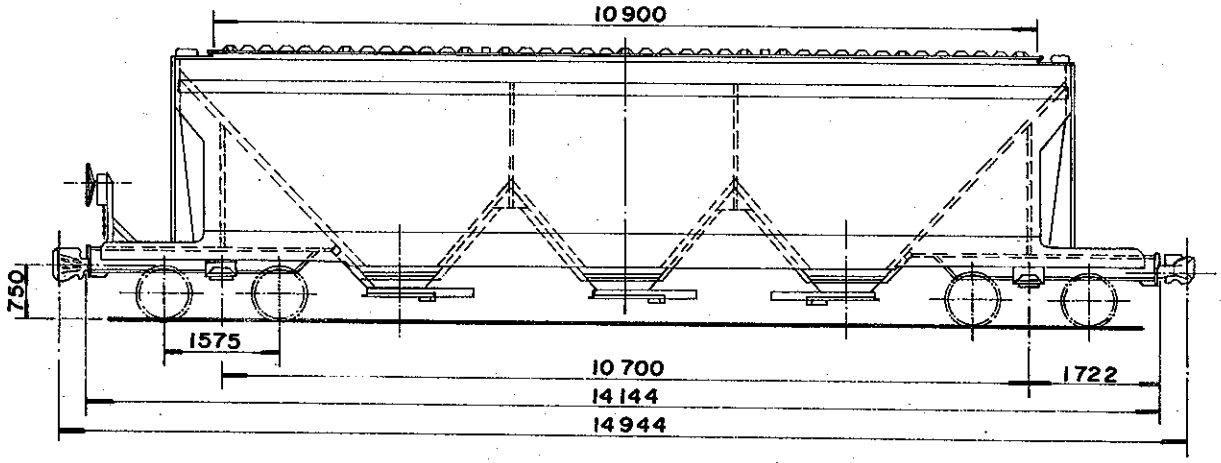

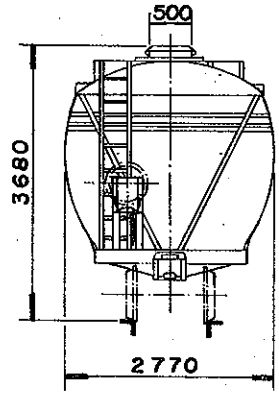

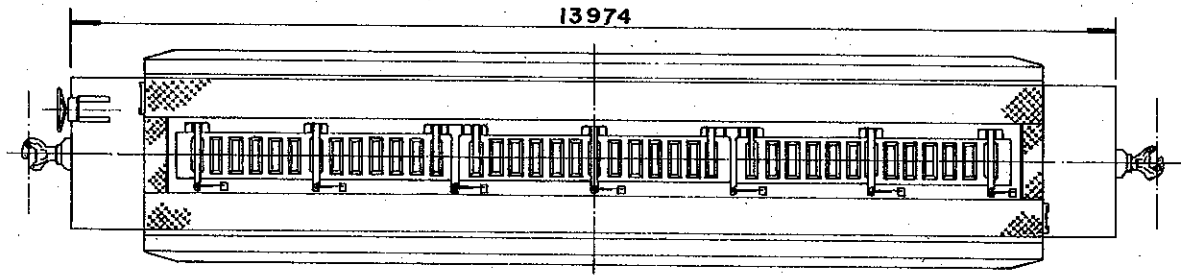

DADOS DE CONSTRUÇÃO

FABRICANTE SANTA MATILDE PROCEDÊNCIA BRASIL
ANO 1978 DISPOSIÇÃO GERAL DES. 90/801-17

INFRAESTRUTURA

ESTRADO AÇO COR-TEN PISO AÇO COR-TEN
VIGA CENTRAL CHAPA COMPOSTA ÁREA 30,5 POL.^{2}
ABERTURA ENTRE VIGAS 327 mm VIGA CAB. 3/8" ESTAMP.
VIGA LATERAL CHAPA ESTAMPADA DE 3/8"
SISTEMA DE DESCARGA 3 TREMONHAS CENTRAIS.

SUPERESTRUTURA

CAIXA AÇO COR-TEN VOLUME ÚTIL 60 m^3
PÉS DIREITO NÃO TEM COBERTURA AÇO COR-TEN
REV. INTERNO NÃO TEM QUANT. ESCOTILHA 01
TAMPA DA ESCOTILHA 3 DE FIBERGLASS COMPARTIMENTOS 03
SISTEMA DE PORTAS NÃO TEM

ENGATE

TIPO ALLIANCE FULL SIZE 6.1/4" x 8" DES. 675754-5
OPERAÇÃO ROTATIVA INFERIOR

APARELHO DE CHOQUE E TRAÇÃO

TIPO MINER-A 22-XL DES. 17813 (FNV)
BRAÇADEIRA VERTICAL DES. 22006 (FNV)

TRUQUE

TIPO RIDE CONTROL PESO 3540 Kg
CONJUNTO DES. 19773 COBRASMA
MANCAIS ROLAMENTO TIPO AUTO COMP.
SAPATA FENÓLICA DES. 715684-7
ALAVANCA VERTICAL DES. 714979-4
TRAVESSA DE FREIO TIPO UNIT

RODAS

TIPO D-29 ITEM IV DES. 100/921-18

EIXOS

MANGA 5.1/2" x 10" DES. 100/902-275A

FREIO FERROVIÁRIO

DISPOSIÇÃO GERAL DES. NÃO TEM
MARCA WESTINGHOUSE DES. NÃO TEM
VÁLVULA DE CONTROLE ABDI
DISPOSITIVO VAZIO / CARREG. NÃO TEM
CILINDRO 8" x 8" QUANT. 02
RESERVATÓRIO COMBINADO QUANT. 01
AJUSTADOR DE FOLGA DRV 2AU 19 DJ (2)
DIAGRAMA DE FREIO DES. NÃO TEM

FREIO MANUAL

TIPO NON SPIN DES. 675105-9

DADOS ESPECÍFICOS

PINTURA ESPECIAL NÃO TEM
ESPECIAL P/ TRANSBORDO SIM
SUPORTE P/ TRACIONAMENTO NÃO TEM
APOIO P/ MACACO SIM
OBS.:

DADOS GERAIS

BITOLA 1,00 m
TIPO HOPPER
SUB. TIPO TANQUE CONVENCIONAL
SÉRIE HTD 342500
TARA 21,2 t
LOTAÇÃO MÁX. 58,8 t
PESO BRUTO 80 t
QUANTIDADE 160

ARQUIVAMENTO	MÓDULO I	MÓDULO II
S S 0 1 1 6 0 8 0	1 F H T K 0 0 A	7 1 5 8 0 4 1

	NOME	
S.Técnica		CHEFE DA DIVISÃO
Desenho		
Copiado		
CHEFE S. TÉCNICA		CHEFE COORD. TÉCNICA

Arquivo
Nº do arm
Nº da gav
Nº da div

FEPASA
GERÊNCIA
PROJETOS MECÂNICOS

Data 29-02-80

Escala 1:100

CARACTERÍSTICAS DE VAGÕES

Em Substituição
A-180310-7
100/900-111

Origem SOROCABA

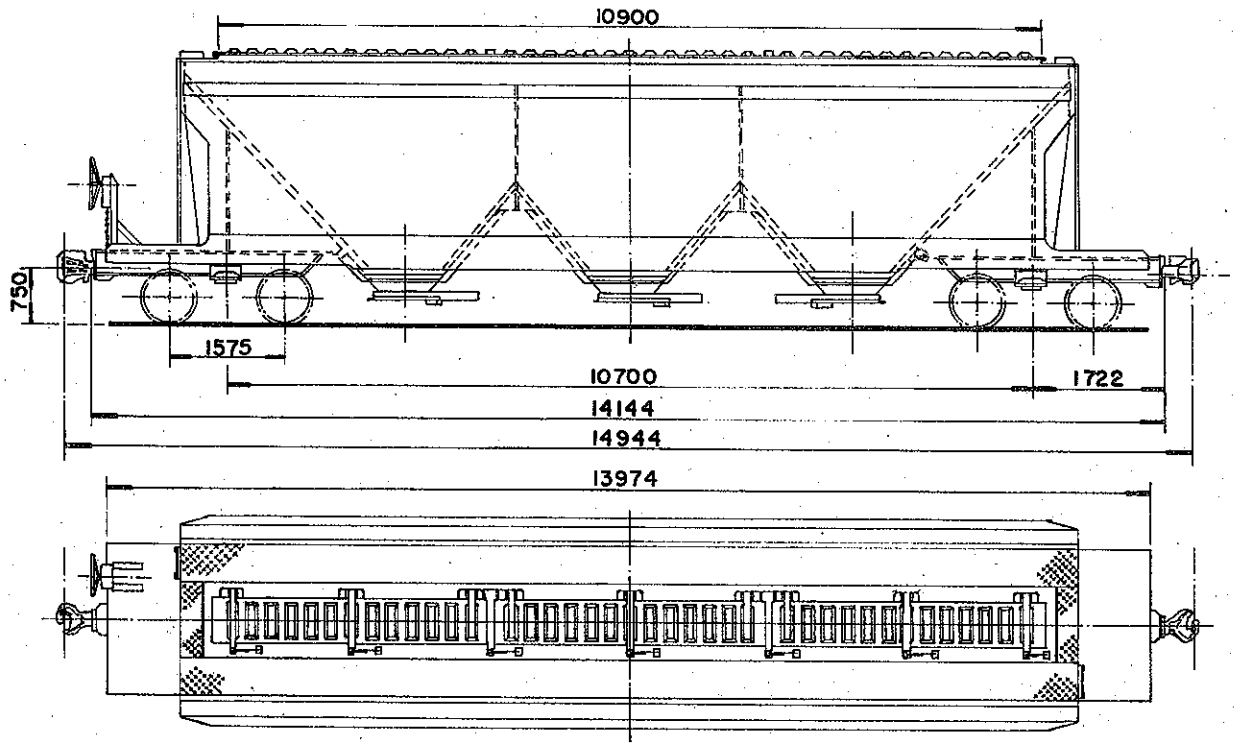

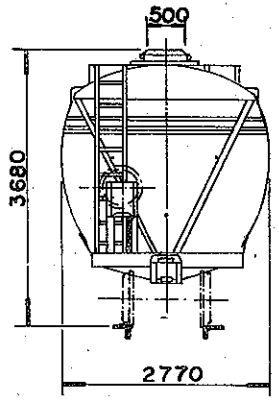

DADOS DE CONSTRUÇÃO

FABRICANTE COBRASMA PROCEDÊNCIA BRASIL
ANO 1978 DISPOSIÇÃO GERAL DES. 90/801-17

INFRAESTRUTURA

ESTRADO AÇO COR-TEN PISO AÇO COR-TEN
VIGA CENTRAL CHAPA COMPOSTA ÁREA 30,5 POL²
ABERTURA ENTRE VIGAS 327 mm VIGA CAB. 3/8" (ESTAMPADA)
VIGA LATERAL CHAPA ESTAMPADA DE 3/8"
SISTEMA DE DESCARGA 3 TREMONHAS CENTRAIS

SUPERESTRUTURA

CAIXA AÇO COR-TEN VOLUME ÚTIL 60 m³
PÉS DIREITO NÃO TEM COBERTURA AÇO COR-TEN
REV. INTERNO NÃO TEM QUANT. ESCOTILHA 01
TAMPA DA ESCOTILHA 3 FIBERGLASS COMPARTIMENTOS 03
SISTEMA DE PORTAS NÃO TEM

ENGATE

TIPO ALLIANCE FULL SIZE 6.1/4"x8" DES. 675754-5
OPERAÇÃO ROTATIVA INFERIOR

APARELHO DE CHOQUE E TRAÇÃO

TIPO MINER-A 22-XL DES. 17813 (FNV)
BRAÇADEIRA VERTICAL DES. 22006 (FNV)

TRUQUE

TIPO RIDE CONTROL PESO 3.540 Kg
CONJUNTO DES. 19773 COBRASMA
MANCAIS ROLAMENTO TIPO AUTO COMP.
SAPATA FENÓLICA DES. 715684-7
ALAVANCA VERTICAL DES. 714979-4
TRAVESSA DE FREIO TIPO UNIT

RODAS

TIPO D-29 ITEM IV DES. 100/921-18

EIXOS

MANGA 5.1/2" x 10" DES. 100/902-275A

FREIO FERROVIÁRIO

DISPOSIÇÃO GERAL DES. NÃO TEM
MARCA WESTINGHOUSE DES. NÃO TEM
VÁLVULA DE CONTROLE AB DI
DISPOSITIVO VAZIO / CARREG. NÃO TEM
CILINDRO 8" x 8" QUANT. 02
RESERVATÓRIO COMBINADO QUANT. 01
AJUSTADOR DE FOLGA DRV 2 AU 19 DJ (2)
DIAGRAMA DE FREIO DES. NÃO TEM

FREIO MANUAL

TIPO NON SPIN DES. 677115-7

DADOS ESPECÍFICOS

PINTURA ESPECIAL NÃO TEM

ESPECIAL P/ TRANSBORDO SIM
SUPORTE P/ TRACIONAMENTO NÃO TEM
APOIO P/ MACACO SIM
OBS.:

DADOS GERAIS

BITOLA 1,00 m
TIPO HOPPER
SUB. TIPO TANQUE CONVENCIONAL
SÉRIE HTD 342660
TARA 21,2 t
LOTAÇÃO MÁX. 58,8 t
PESO BRUTO 80,0 t
QUANTIDADE 178

ARQUIVAMENTO	MÓDULO I	MÓDULO II
SS01160811	1FHTK00A	7158050

S.Técnico	NOME	CHEFE DA DIVISÃO	Arquivo
Desenho			Nº do arm ----
Copiado		CHEFE COORD. TÉCNICA	Nº do gav ----
CHEFE S. TÉCNICA			Nº do div ----

Data 29-02-80
Escala 1:100

CARACTERÍSTICAS DE VAGÕES

FEPASA
GERÊNCIA
PROJETOS MECÂNICOS

Em Substituição
A-180311-5
100/900-115

Origem SOROCABA

-PLATAFORMA-

PLATAFORMA

Sub tipo: Convencional, piso de madeira

CODIFICAÇÃO ANTIGA	CODIFICAÇÃO ATUAL	DESENHO
182001 a 182040	PMB 331300 a 331338	715813-1
188767 a 188788	PMB 331400 a 331418	715814-9
188881 a 188997	PMB 331500 a 331597	715815-7
188998 a 189147	PMB 331600 a 331730	715816-5
188799	PMB 331810	
PMC 332096	PMB 332096	
188022	PMB 343473	
188998 a 189147	PMC 331654	
188789 a 188818	PMC 331800 a 331829	715817-3
188819 a 188880	PMC 331900 a 331957	715818-1
189148 a 189292	PMC 332000 a 332129	715819-0
189301 a 189393	PMC 332200 a 332290	715820-3
189451 a 189480	PMC 332300 a 332312	715821-1
189481 a 189500	PMC 332313 a 332332	715822-0
PCC 333702	PMC 333702	
186051 a 186063	PMC 333800 a 333812	715823-8

Sub tipo : Convencional, com dispositivo para containers

CODIFICAÇÃO ANTIGA	CODIFICAÇÃO ATUAL	DESENHO
388001 a 388100	PDD 332500 a 332599	715824-6
388101 a 388300	PDD 342300 a 342499	715825-4

Sub tipo : Com caixa telescópica

CODIFICAÇÃO ANTIGA	CODIFICAÇÃO ATUAL	DESENHO
	PHC 333807-0	718744-1

Sub tipo : Com estrado rebaixado

CODIFICAÇÃO ANTIGA	CODIFICAÇÃO ATUAL	DESENHO
284001 a 284002	PRC 333900 a 333901	715827-1
384001 a 384002	PRD 334000 a 334001	715828-9
484004	PRD 334010	715829-7
484001 a 484002	PRE 334100 a 334101	715830-1
484005	PRE 334110	715831-9
484003	PRH 334200	715832-7

-PLATAFORMA-

Sub tipo : Convencional, piso metálico

CODIFICAÇÃO ANTIGA	CODIFICAÇÃO ATUAL	DESENHO
182001 a 182040	PEC 331300 a 331338	715813-1
188767 a 188788	PEC 331400 a 331418	715814-9
188881 a 188997	PEC 331500 a 331597	715815-7
188998 a 189147	PEC 331600 a 331730	715816-5
188789 a 188818	PEC 331800 a 331829	715817-3
188819 a 188880	PEC 331900 a 331957	715818-1
189148 a 189292	PEC 332000 a 332129	715819-0
189301 a 189393	PEC 332200 a 332290	715820-3
189451 a 189480	PEC 332300 a 332312	715821-1
186001 a 186005	PEC 333602 a 333603	
186006 a 186010	PEC 333700 a 333704	
186051 a 186063	PEC 333800 a 333812	
(várias séries)	PEC 343465 a 343466	715833-5
787064 a 787272	PEC 369000 a 369204	715834-3

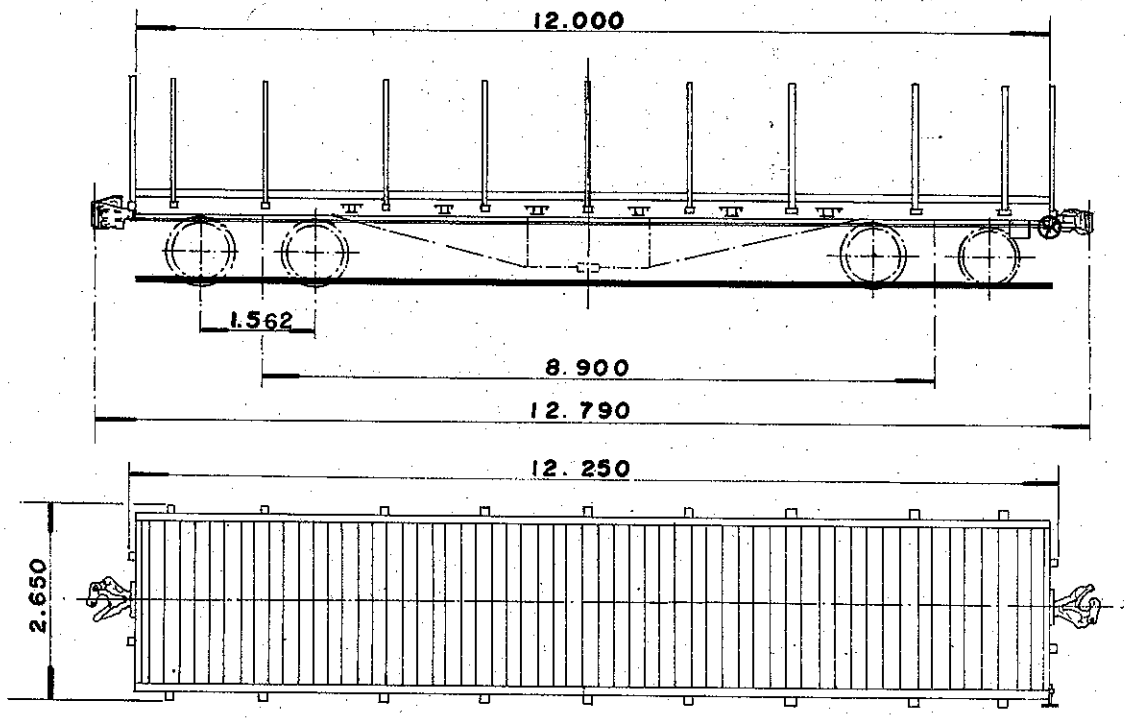

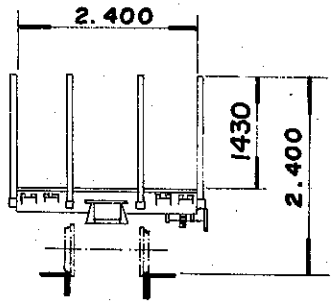

DADOS DE CONSTRUÇÃO

FABRICANTE SANTA MATILDE PROCEDÊNCIA BRASIL
ANO 1947 DISPOSIÇÃO GERAL DES. NÃO TEM

INFRAESTRUTURA

ESTRADO AÇO CARBONO PISO MADEIRA (VER OBS)
VIGA CENTRAL Z-12.1/2"x 6.3/4" x 4" x 1/2" ÁREA 24,0 POL²
ABERTURA ENTRE VIGAS 327 mm VIGA CAB. U-10"x 3"x 3/8"
VIGA LATERAL U-10" x 3" x 3/8"
SISTEMA DE DESCARGA LIVRE

SUPERESTRUTURA

CAIXA NÃO TEM VOLUME ÚTIL NÃO TEM
PÉS DIREITO NÃO TEM COBERTURA NÃO TEM
REV. INTERNO NÃO TEM QUANT. ESCOTILHA Ñ. TEM
TAMPA DA ESCOTILHA NÃO TEM COMPARTIMENTOS Ñ. TEM
SISTEMA DE PORTAS NÃO TEM

ENGATE

TIPO ALLIANCE UNIT RADIAL 5.3/4" x 7" DES. 1591 COBRASMA
OPERAÇÃO ROTATIVA INFERIOR

APARELHO DE CHOQUE E TRAÇÃO

TIPO PEERLESS DES. 100/904-2
BRAÇADEIRA NÃO TEM DES. NÃO TEM

TRUQUE

TIPO SELF ALIGNING PESO 2350 Kg
CONJUNTO DES. NÃO TEM
MANCAIS FRICÇÃO TIPO NÃO TEM
SAPATA FENÓLICA DES. 715684-7
ALAVANCA VERTICAL DES. 715978-6
TRAVESSA DE FREIO TIPO I

RODAS

TIPO D-29 ITEM II DES. 100/921-18

EIXOS

MANGA 4.1/4" x 8" DES. 100/902-276

FREIO FERROVIÁRIO

DISPOSIÇÃO GERAL DES. NÃO TEM
MARCA WESTINGHOUSE DES. NÃO TEM
VÁLVULA DE CONTROLE AB
DISPOSITIVO VAZIO / CARREG. NÃO TEM
CILINDRO 10" x 12" QUANT. 01
RESERVATÓRIO COMBINADO QUANT. 01
AJUSTADOR DE FOLGA D-111-D ou D-112-D
DIAGRAMA DE FREIO DES. NÃO TEM

FREIO MANUAL

TIPO HORIZONTAL DES. 71/605-239A

DADOS ESPECÍFICOS

PINTURA ESPECIAL NÃO TEM

ESPECIAL P/ TRANSBORDO NÃO TEM
SUPORTE P/ TRACIONAMENTO NÃO TEM
APOIO P/ MACACO NÃO TEM
OBS: FUEIROS: 18 NAS LAT. E 4 NAS CABEC. (REMOVÍVEIS)
— ESTÃO SENDO TRANSFORMADOS EM PEC

DADOS GERAIS

BITOLA 1,00 m
TIPO PLATAFORMA
SUB TIPO CONV. COM PISO DE MADEIRA
SÉRIE PMB 331300
TARA 12,4 t
LOTAÇÃO MÁX. 34,6 t
PESO BRUTO 47,0 t
QUANTIDADE 14

ARQUIVAMENTO	MÓDULO I	MÓDULO II
SS011608 9	1FPMK00A	7158131

	NOME	
S.Técnica		CHEFE DA DIVISÃO
Desenho		
Copiado		CHEFE DA COORD. TÉCNICA
CHEFE S.TÉCNICA		

Arquivo
Nº do arm.
Nº da gav.
Nº da div.

FEPASA
GERÊNCIA
PROJETOS MECÂNICOS

Data 25-03-80
Escala 1:100

CARACTERÍSTICAS DE VAGÕES

Em substituição
A-180338-7
100/900-101

Origem SOROCABA

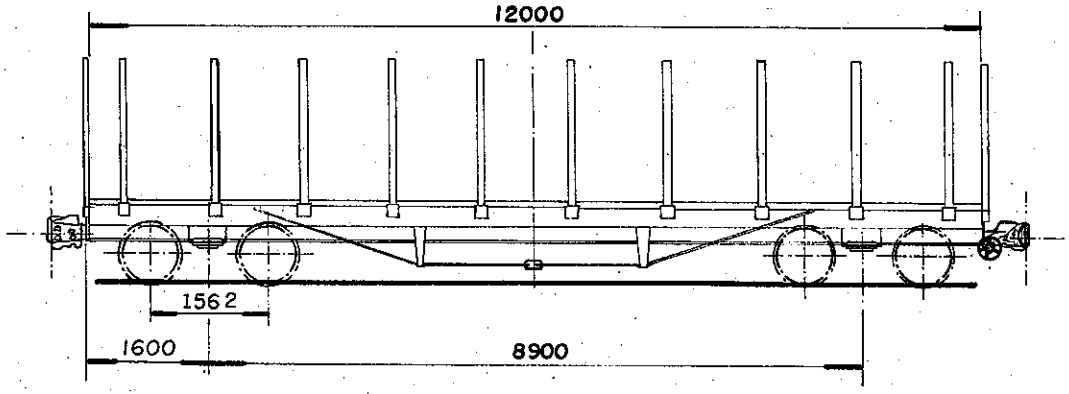

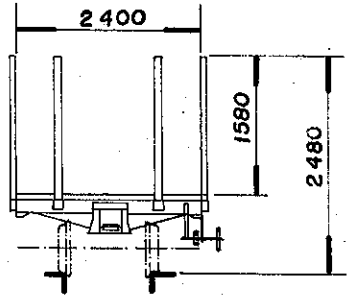

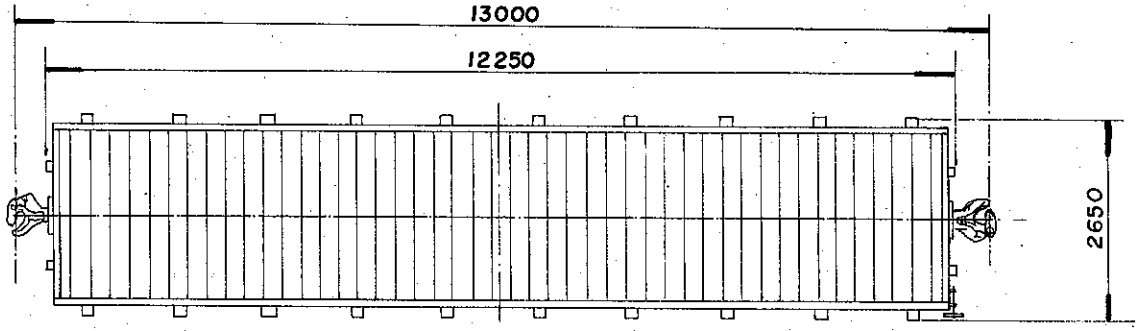

DADOS DE CONSTRUÇÃO

FABRICANTE IGNORADO PROCEDÊNCIA BRASIL
ANO 1929 DISPOSIÇÃO GERAL DES. NÃO TEM

INFRAESTRUTURA

ESTRADO AÇO CARBONO PISO MADEIRA (VER OBS)
VIGA CENTRAL Z-12.7/8"x6.27/32"x4"x3/4"x13/32" ÁREA 21,08 POL²
ABERTURA ENTRE VIGAS 327 mm VIGA CAB. U-8"x2.1/4"x1/4"
VIGA LATERAL U-10" x 2.3/4" x 3/8"
SISTEMA DE DESCARGA LIVRE

SUPERESTRUTURA

CAIXA NÃO TEM VOLUME ÚTIL NÃO TEM
PÉS DIREITO NÃO TEM COBERTURA NÃO TEM
REV. INTERNO NÃO TEM QUANT. ESCOTILHA NÃO TEM
TAMPA DA ESCOTILHA NÃO TEM COMPARTIMENTOS NÃO TEM
SISTEMA DE PORTAS NÃO TEM

ENGATE

TIPO ALLIANCE UNIT RADIAL 5.3/4"x 7" DES. 1591 COBRASMA
OPERAÇÃO ROTATIVA INFERIOR

APARELHO DE CHOQUE E TRAÇÃO

TIPO PEERLESS DES. 100/904 - 2
BRAÇADEIRA NÃO TEM DES. NÃO TEM

TRUQUE

TIPO SELF ALIGNING PESO 2.350 Kg
CONJUNTO DES. NÃO TEM
MANCAIS FRICÇÃO TIPO NÃO TEM
SAPATA FENÓLICA DES. 715684-7
ALAVANCA VERTICAL DES. 714978-6
TRAVESSA DE FREIO TIPO I

RODAS

TIPO D-29 ITEM II DES. 100/921-18

EIXOS

MANGA 4.1/4" x 8" DES. 100/902-276

FREIO FERROVIÁRIO

DISPOSIÇÃO GERAL DES. NÃO TEM
MARCA WESTINGHOUSE DES. NÃO TEM
VÁLVULA DE CONTROLE AB
DISPOSITIVO VAZIO/CARREG. NÃO TEM
CILINDRO 10" x 12" QUANT. 01
RESERVATÓRIO COMBINADO QUANT. 01
AJUSTADOR DE FOLGA D-111-D ou D-112-D
DIAGRAMA DE FREIO DES. NÃO TEM

FREIO MANUAL

TIPO HORIZONTAL DES. 71/605-239A

DADOS ESPECÍFICOS

PINTURA ESPECIAL NÃO TEM

ESPECIAL P/ TRANSBORDO NÃO TEM
SUPORTE P/ TRACIONAMENTO NÃO TEM
APOIO P/ MACACO NÃO TEM
OBS.: FUEIRO: 20 NAS LAT. E 4 NAS CABEC (REMOVÍVEIS)
— ESTÃO SENDO TRANSFORMADOS EM PEC

DADOS GERAIS

BITOLA 1,00 m
TIPO PLATAFORMA
SUB. TIPO CONVENCIONAL PISO MADEIRA
SÉRIE PMB 331400
TARA 11,0 t
LOTAÇÃO MÁX. 36,0 t
PESO BRUTO 47,0 t
QUANTIDADE 9.

ARQUIVAMENTO	MÓDULO I	MÓDULO II
SS011609 0	1FPMK00A	7158149

S. TÉCNICA	NOME	CHEFE DA DIVISÃO	ARQUIVO
DESENHO			Nº DO ARM.
COPIADO		CHEFE COORD. TÉCNICA	Nº DA GAV.
CHEFE S. TÉCNICA			Nº DA DIV.

FEPASA GERÊNCIA PROJETOS MECÂNICOS

DATA 23-05-80

ESCALA 1:100

CARACTERÍSTICAS DE VAGÕES

EM SUBSTITUIÇÃO A-180448-1

ORIGEM SOROCABA

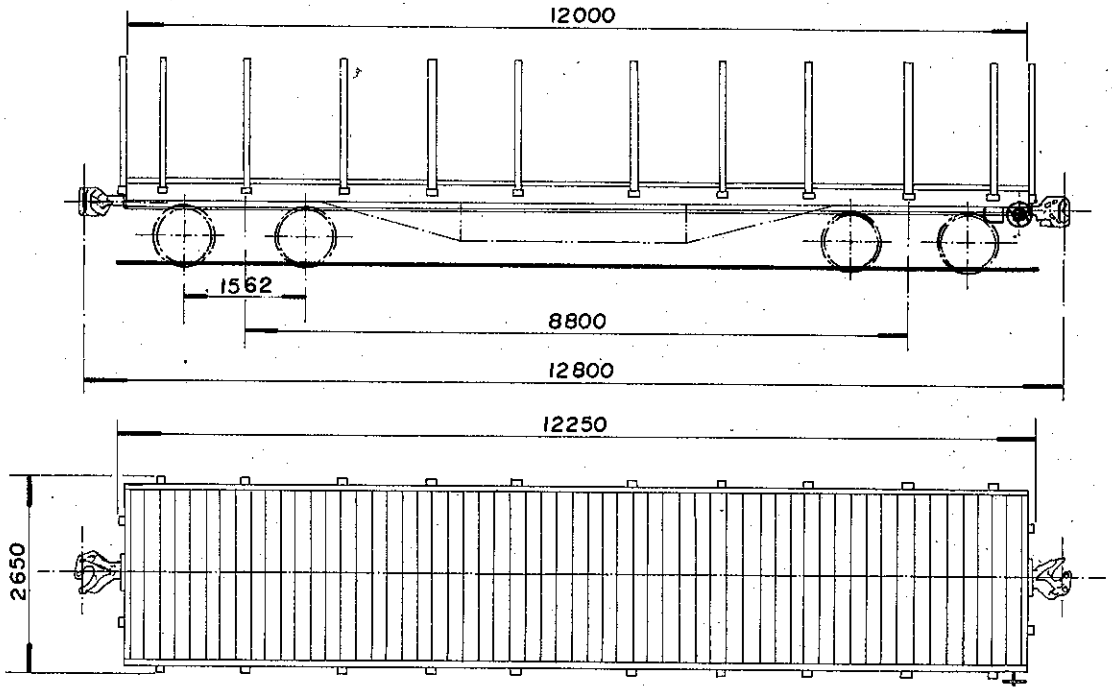

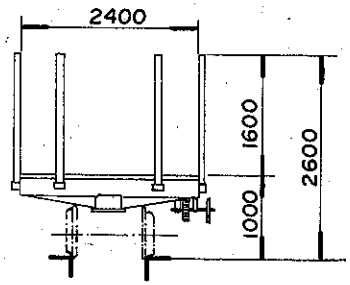

DADOS DE CONSTRUÇÃO

FABRICANTE SANTA MATILDE PROCEDÊNCIA BRASIL
ANO 1948 DISPOSIÇÃO GERAL DES. NÃO TEM

INFRAESTRUTURA

ESTRADO AÇO CARBONO PISO MADEIRA (VER OBS)
VIGA CENTRAL Z-12.7/8"x6.27/32"x4"x3/4"x13/32" ÁREA 21,08 POL.²
ABERTURA ENTRE VIGAS 327 mm VIGA CAB. U-8" x 2.1/4" x 1/4"
VIGA LATERAL U-10" x 2.3/4" x 3/8"
SISTEMA DE DESCARGA LIVRE

SUPERESTRUTURA

CAIXA NÃO TEM VOLUME ÚTIL NÃO TEM
PÉS DIREITO NÃO TEM COBERTURA NÃO TEM
REV. INTERNO NÃO TEM QUANT. ESCOTILHA N. TEM
TAMPA DA ESCOTILHA NÃO TEM COMPARTIMENTOS N. TEM
SISTEMA DE PORTAS NÃO TEM

ENGATE

TIPO ALLIANCE UNIT RADIAL 5.3/4" x 7" DES. 1591 COBRASMA
OPERAÇÃO ROTATIVA INFERIOR

APARELHO DE CHOQUE E TRAÇÃO

TIPO PERLESS DES. 100/904-2
BRAÇADEIRA NÃO TEM DES. NÃO TEM

TRUQUE

TIPO SELF ALIGNING PESO 2.350 Kg
CONJUNTO DES. NÃO TEM
MANCAIS FRICÇÃO TIPO NÃO TEM
SAPATA FENÓLICA DES. 715684-7
ALAVANCA VERTICAL DES. 714978-6
TRAVESSA DE FREIO TIPO I

RODAS

TIPO D-29 ITEM II DES. 100/921-18

EIXOS

MANGA 4.1/4" x 8" DES. 100/902-276

FREIO FERROVIÁRIO

DISPOSIÇÃO GERAL DES. NÃO TEM
MARCA WESTINGHOUSE DES. NÃO TEM
VÁLVULA DE CONTROLE AB
DISPOSITIVO VAZIO / CARREG. NÃO TEM
CILINDRO 10" x 12" QUANT. 01
RESERVATÓRIO COMBINADO QUANT. 01
AJUSTADOR DE FOLGA D-111-D ou D-112-D
DIAGRAMA DE FREIO DES. 100/905-179

FREIO MANUAL

TIPO HORIZONTAL DES. 71/605-239A

DADOS ESPECÍFICOS

PINTURA ESPECIAL NÃO TEM

ESPECIAL P/ TRANSBORDO NÃO TEM
SUPORTE P/ TRACIONAMENTO NÃO TEM
APOIO P/ MACACO NÃO TEM
OBS.: FUEIROS — 20 LATERAIS E 4 NAS CABEC. (REMOVÍVEIS)
— ESTÃO SENDO TRANSFORMADOS EM PEC

DADOS GERAIS

BITOLA 1,00 m
TIPO PLATAFORMA
SUB. TIPO CONVENCIONAL C/PISO MADEIRA
SÉRIE PMB 331 500
TARA 10,2 t
LOTAÇÃO MÁX. 36,8 t
PESO BRUTO 47,0 t
QUANTIDADE 31

ARQUIVAMENTO	MÓDULO I	MÓDULO II
SS01160911	IFPMK00A	71581157

	NOME	CHEFE DA DIVISÃO	Arquivo
S. Técnica			Nº do arm.
Desenho		CHEFE DA COORD. TÉCNICA	Nº da gav.
Copiado			Nº da div.
CHEFE S. TÉCNICA			

FEPASA
GERÊNCIA
PROJETOS MECÂNICOS

Data 25-03-80
Escala 1:100

CARACTERÍSTICAS DE VAGÕES

Em substituição
A-180335-2
100/900-97

Origem SOROCABA

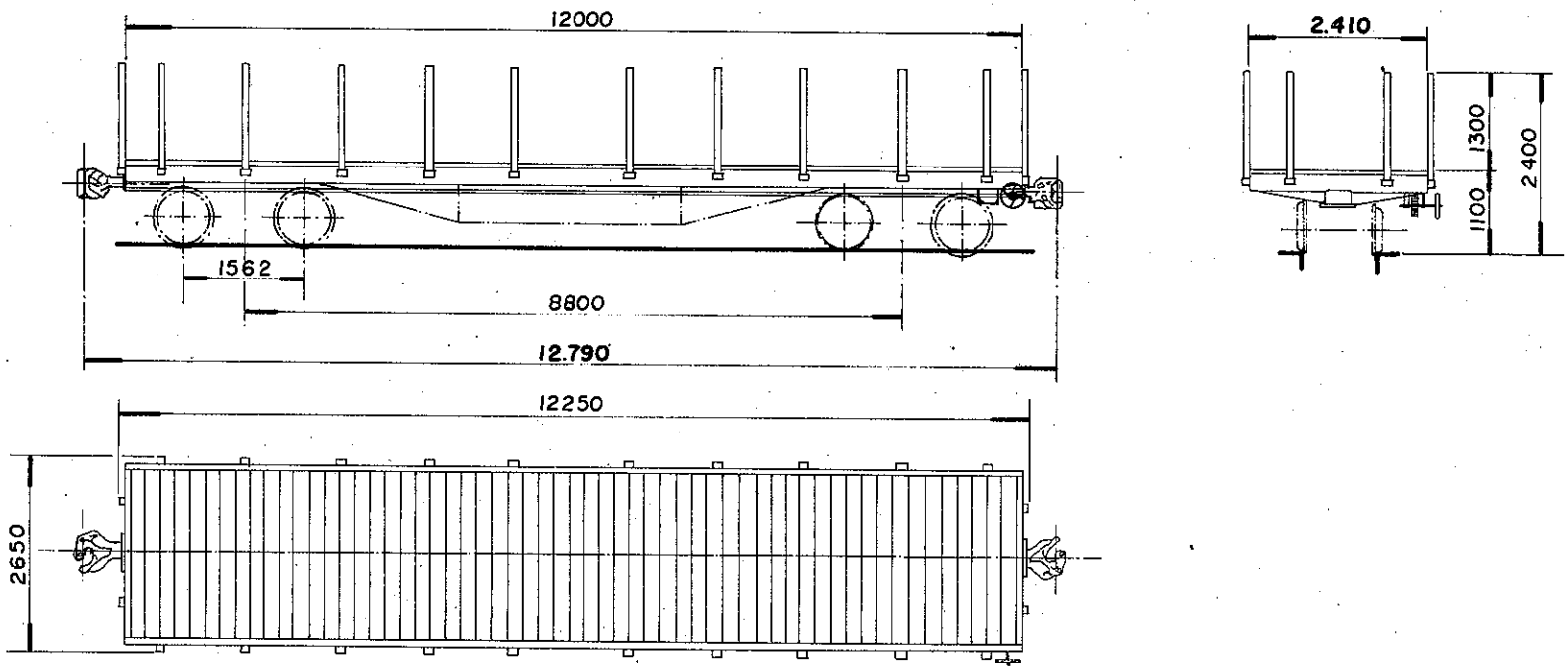

DADOS DE CONSTRUÇÃO

FABRICANTE F N V PROCEDÊNCIA BRASIL
ANO 1947 DISPOSIÇÃO GERAL DES. NÃO TEM

INFRAESTRUTURA

ESTRADO AÇO CARBONO PISO MADEIRA (VER OBS)
VIGA CENTRAL Z-12.7/8"x6.27/32"x4"x3/4"x13/32" ÁREA 21,08 POL²
ABERTURA ENTRE VIGAS 327 mm VIGA CAB. U-8"x2.1/2"x1/4"
VIGA LATERAL U-8" x 2. 1/2" x 1/4"
SISTEMA DE DESCARGA LIVRE

SUPERESTRUTURA

CAIXA NÃO TEM VOLUME ÚTIL NÃO TEM
PÉS DIREITO NÃO TEM COBERTURA NÃO TEM
REV. INTERNO NÃO TEM QUANT. ESCOTILHA Ñ. TEM
TAMPA DA ESCOTILHA NÃO TEM COMPARTIMENTOS Ñ. TEM
SISTEMA DE PORTAS NÃO TEM

ENGATE

TIPO ALLIANCE FULL-SIZE 5" x 7" DES. 675753-7
OPERAÇÃO ROTATIVA INFERIOR

APARELHO DE CHOQUE E TRAÇÃO

TIPO CARDWELL NZ-II-E DES. 675241-1
BRAÇADEIRA VERTICAL DES. 675804-5

TRUQUE

TIPO SELF ALIGNING PESO 2.350 Kg.
CONJUNTO DES. NÃO TEM
MANCAIS FRICÇÃO TIPO NÃO TEM
SAPATA FENÓLICA DES. 715684-7
ALAVANCA VERTICAL DES. 714978-6
TRAVESSA DE FREIO TIPO I

RODAS

TIPO D-29 ITEM II DES. 100/921-18

EIXOS

MANGA 4. 1/4" x 8" DES. 100/902-276

FREIO FERROVIÁRIO

DISPOSIÇÃO GERAL DES. NÃO TEM
MARCA WESTINGHOUSE DES. NÃO TEM
VÁLVULA DE CONTROLE AB
DISPOSITIVO VAZIO / CARREG. NÃO TEM
CILINDRO 10" x 12" QUANT. 01
RESERVATÓRIO COMBINADO QUANT. 01
AJUSTADOR DE FOLGA D-III-D ou D-112-D
DIAGRAMA DE FREIO DES. NÃO TEM

FREIO MANUAL

TIPO HORIZONTAL DES. 71/605-239A

DADOS ESPECÍFICOS

PINTURA ESPECIAL NÃO TEM

ESPECIAL P/ TRANSBORDO NÃO TEM
SUPORTE P/ TRACIONAMENTO NÃO TEM
APOIO P/ MACACO NÃO TEM
OBS.: FUEIRO: 20 NAS LATER. E 4 NAS CABEC. (REMOVÍVEIS)
— ESTÃO SENDO TRANSFORMADOS EM PEC

DADOS GERAIS

BITOLA 1,00 m
TIPO PLATAFORMA
SUB. TIPO CONVENCIONAL C/PISO MADEIRA
SÉRIE PMB 331600
TARA 11,5 t
LOTAÇÃO MÁX. 35,5 t
PESO BRUTO 47,0 t
QUANTIDADE 57

ARQUIVAMENTO	MÓDULO I	MÓDULO II
SS01160921	FPMK00A	7158165

S.Técnico	NOME	CHEFE DA DIVISÃO	Arquivo
Desenho			Nº do arm.
Copiado			Nº da gav.
CHEFE S.TÉCNICA		CHEFE DA COORD. TÉCNICA	Nº da div.
Data 25-03-80			
Escala 1:100			

FEPASA
GERÊNCIA
PROJETOS MECÂNICOS

CARACTERÍSTICAS DE VAGÕES

Em substituição
A-180337-9
100/900-102

Origem SOROCABA

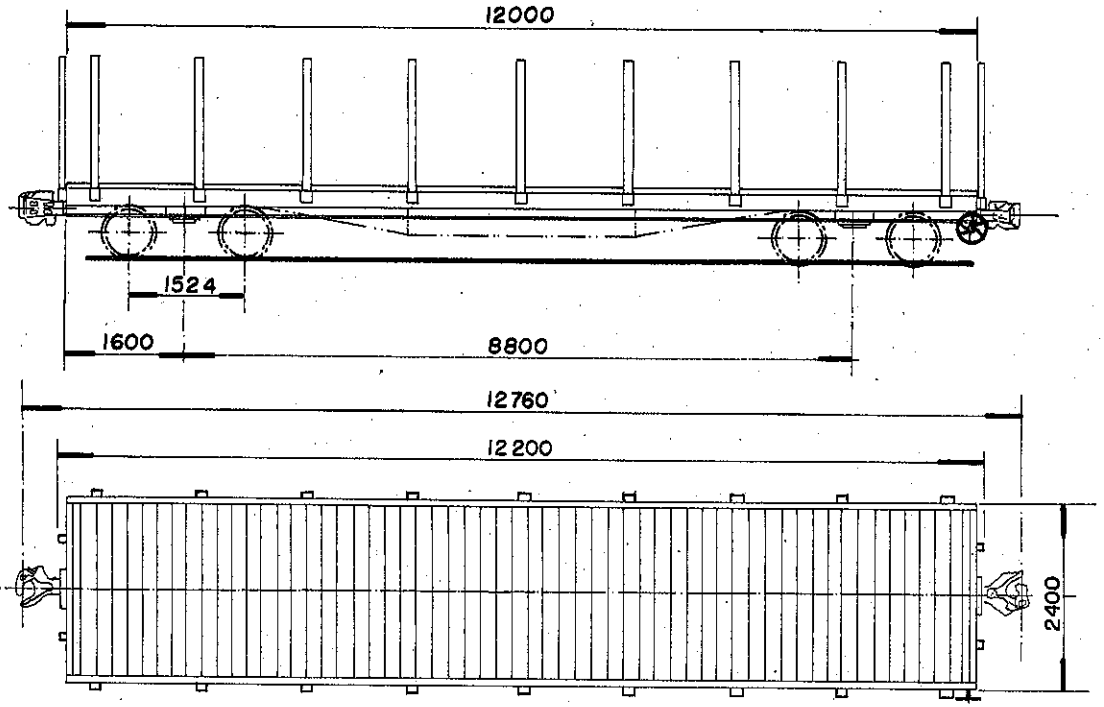

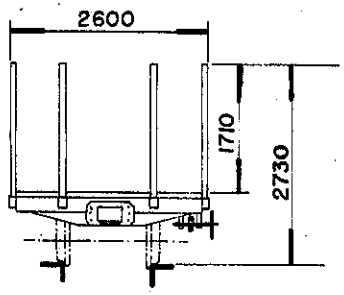

DADOS DE CONSTRUÇÃO

FABRICANTE USINA METAL. JOINVILLE PROCEDÊNCIA BRASIL
ANO 1956 DISPOSIÇÃO GERAL DES. NÃO TEM

INFRAESTRUTURA

ESTRADO AÇO CARBONO PISO MADEIRA (VER OBS)
VIGA CENTRAL U-12"x 3.1/4"x 1/2" ÁREA 17,5 POL²
ABERTURA ENTRE VIGAS 327 mm VIGA CAB. U-10"x2.3/4"x1/4"
VIGA LATERAL U-10"x 2.3/4"x 1/4"
SISTEMA DE DESCARGA LIVRE

SUPERESTRUTURA

CAIXA NÃO TEM VOLUME ÚTIL NÃO TEM
PÉS DIREITO NÃO TEM COBERTURA NÃO TEM
REV. INTERNO NÃO TEM QUANT. ESCOTILHA NÃO TEM
TAMPA DA ESCOTILHA NÃO TEM COMPARTIMENTOS NÃO TEM
SISTEMA DE PORTAS NÃO TEM

ENGATE

TIPO ALLIANCE UNIT RADIAL 5.3/4"x 7" DES. 1591 COBRASMA
OPERAÇÃO ROTATIVA INFERIOR

APARELHO DE CHOQUE E TRAÇÃO

TIPO PEERLESS DES. 100/904-2
BRAÇADEIRA NÃO TEM DES. NÃO TEM

TRUQUE

TIPO RIDE CONTROL PESO 3320 Kg
CONJUNTO DES. NÃO TEM
MANCAIS ROLAMENTO TIPO R B U
SAPATA FENÓLICA DES. 715684-7
ALAVANCA VERTICAL DES. 714978-6
TRAVESSA DE FREIO TIPO UNIT

RODAS

TIPO D-29 ITEM III DES. 100/921-1B

EIXOS

MANGA 5"x 9" DES. 100/902-265A

FREIO FERROVIÁRIO

DISPOSIÇÃO GERAL DES. 93/805-31
MARCA WESTINGHOUSE DES. NÃO TEM
VÁLVULA DE CONTROLE AB
DISPOSITIVO VAZIO/CARREG. NÃO TEM
CILINDRO 10"x 12" QUANT. 01
RESERVATÓRIO COMBINADO QUANT 01
AJUSTADOR DE FOLGA D-111-D ou D-112-D
DIAGRAMA DE FREIO DES. 93/805-35

FREIO MANUAL

TIPO HORIZONTAL DES. 71/605-239A

DADOS ESPECÍFICOS

PINTURA ESPECIAL NÃO TEM

ESPECIAL P/ TRANSBORDO NÃO TEM
SUPORTE P/ TRACIONAMENTO NÃO TEM
APOIO P/ MACACO NÃO TEM
OBS.: FUEIROS: 18 NAS LAT. E 4 NAS CABEC. (REMOVÍVEIS)
— ESTÃO SENDO TRANSFORMADOS EM PEC.

DADOS GERAIS

BITOLA 1,00 m
TIPO PLATAFORMA
SUB. TIPO CONVENCIONAL C/PISO MADEIRA
SÉRIE PMC 331800
TARA 12,0 t
LOTAÇÃO MÁX. 36,0 t
PESO BRUTO 64,5 t
QUANTIDADE 14

ARQUIVAMENTO	MODULO I	MÓDULO II
SS011609 3	1FPMK00A	7158173

S.Técnica	NOME	CHEFE DA DIVISÃO	Arquivo
Desenho			Nº do arm.
Copiado		CHEFE COORD. TÉCNICA	Nº da gav.
CHEFE S.TÉCNICA			Nº da div.
Data 25-04-80	CARACTERÍSTICAS DE VAGÕES		Em substituição A-180378-6
Escala 1:100			Origem SOROCABA

FEPASA
GERÊNCIA
PROJETOS MECÂNICOS

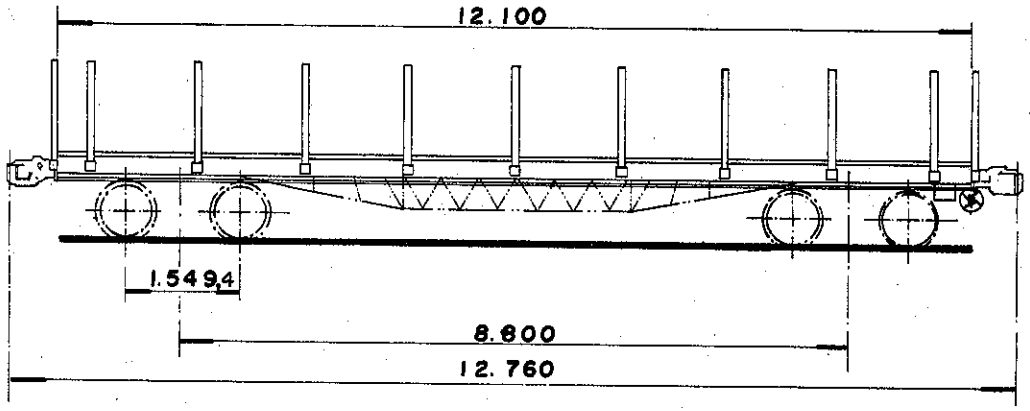

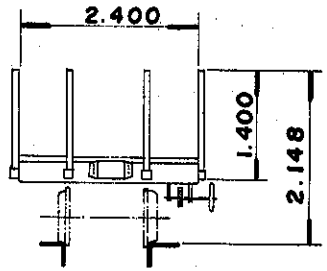

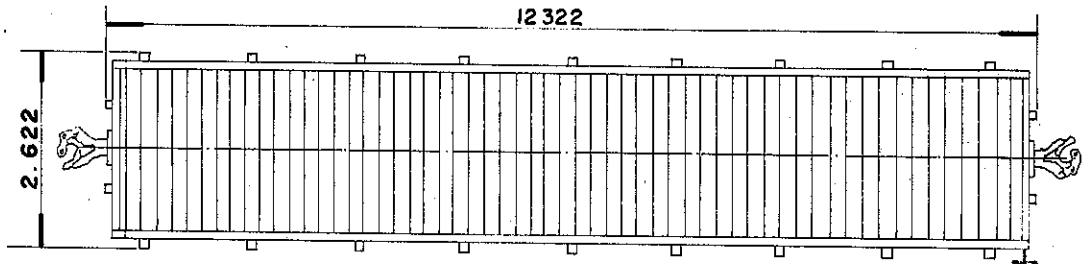

DADOS DE CONSTRUÇÃO

FABRICANTE SANTA MATILDE PROCEDÊNCIA BRASIL
ANO 1965 DISPOSIÇÃO GERAL DES. NÃO TEM

INFRAESTRUTURA

ESTRADO AÇO CARBONO PISO MADEIRA (VER OBS)
VIGA CENTRAL U-12" x 3" x 3/8" ÁREA 19,5 POL.²
ABERTURA ENTRE VIGAS 327 mm VIGA CAB. U-10" x 2. 1/2" x 1/4"
VIGA LATERAL U-10" x 2. 1/2" x 1/4"
SISTEMA DE DESCARGA LIVRE

SUPERESTRUTURA

CAIXA NÃO TEM VOLUME ÚTIL NÃO TEM
PÉS DIREITO NÃO TEM COBERTURA NÃO TEM
REV. INTERNO NÃO TEM QUANT. ESCOTILHA N. TEM
TAMPA DA ESCOTILHA NÃO TEM COMPARTIMENTOS N. TEM
SISTEMA DE PORTAS NÃO TEM

ENGATE

TIPO ALLIANCE UNIT RADIAL 5.3/4" x 7" DES. 1591 COBRASMA
OPERAÇÃO ROTATIVA INFERIOR

APARELHO DE CHOQUE E TRAÇÃO

TIPO PEERLESS DES. 100/904-2
BRAÇADEIRA NÃO TEM DES. NÃO TEM

TRUQUE

TIPO SELF ALIGNING PESO 2.745 Kg
CONJUNTO DES. NÃO TEM
MANCAIS FRICÇÃO TIPO NÃO TEM
SAPATA FENÓLICA DES. 715684-7
ALAVANCA VERTICAL DES. 714978-6
TRAVESSA DE FREIO TIPO CHAPA COMPOSTA

RODAS

TIPO D-29 ITEM III DES. 100/921-18

EIXOS

MANGA 5" x 9" DES. 100/902-272

FREIO FERROVIÁRIO

DISPOSIÇÃO GERAL DES. NÃO TEM
MARCA WESTINGHOUSE DES. NÃO TEM
VÁLVULA DE CONTROLE A 8
DISPOSITIVO VAZIO / CARREG. NÃO TEM
CILINDRO 10" x 12" QUANT. 01
RESERVATÓRIO COMBINADO QUANT. 01
AJUSTADOR DE FOLGA D-111-D ou D-112-D
DIAGRAMA DE FREIO DES. 100/905-177

FREIO MANUAL

TIPO HORIZONTAL DES. 71/605-239A

DADOS ESPECÍFICOS

PINTURA ESPECIAL NÃO TEM
ESPECIAL P/ TRANSBORDO NÃO TEM
SUPORTE P/ TRACIONAMENTO NÃO TEM
APOIO P/ MACACO NÃO TEM
OBS.: FUEIROS: 18 NAS LAT. E 4 NAS CABECEIRAS (REMOVÍVEIS)
— ESTÃO SENDO TRANSFORMADOS EM PEC

DADOS GERAIS

BITOLA 1,00 m
TIPO PLATAFORMA
SUB. TIPO CONVENCIONAL C/ PISO MADEIRA
SÉRIE PMC 331900
TARA 11,5 t
LOTAÇÃO MÁX. * 36,0 t
PESO BRUTO 64,5 t
QUANTIDADE 18

ARQUIVAMENTO	MÓDULO I	MÓDULO II
S S 0 1 1 6 0 9 4	1 F P M K 0 0 A	7 1 5 8 1 8 1

	NOME	
S. Técnico		CHEFE DA DIVISÃO
Desenho		
Copiado		CHEFE DA COORD. TÉCNICA
CHEFE S. TÉCNICA		

Arquivo
Nº do arm.
Nº da gav.
Nº da div.

FEPASA
GERÊNCIA
PROJETOS MECÂNICOS

Data 25-04-80
Escala 1:100

CARACTERÍSTICAS DE VAGÕES

Em substituição
A-180379-4
100/900-66

Origem SOROCABA

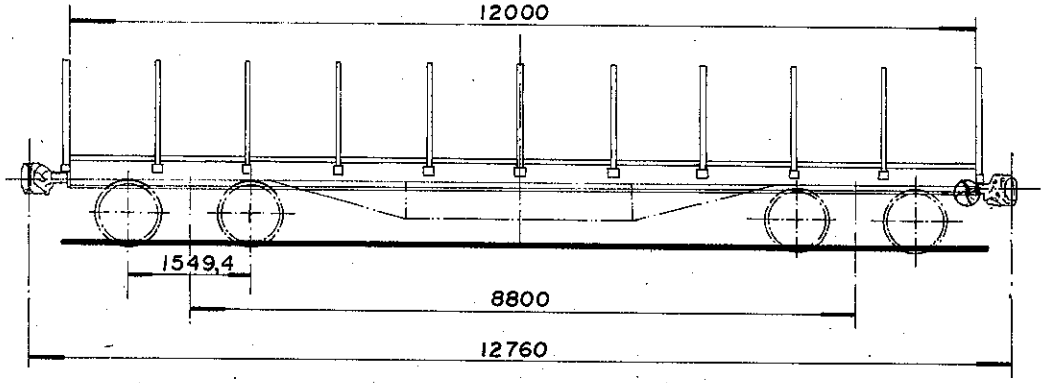

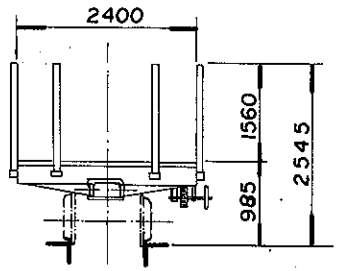

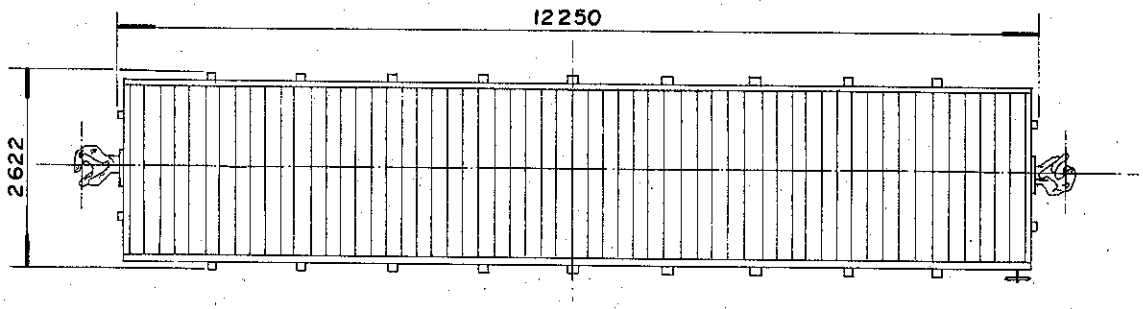

DADOS DE CONSTRUÇÃO

FABRICANTE SANTA MATILDE PROCEDÊNCIA BRASIL
ANO 1957 DISPOSIÇÃO GERAL DES. NÃO TEM

INFRAESTRUTURA

ESTRADO AÇO CARBONO PISO MADEIRA (VER OBS)
VIGA CENTRAL U-12.1/2"x 3"x 1/2" ÁREA 17,5 POL²
ABERTURA ENTRE VIGAS 327 mm VIGA CAB. U-8"x 2.1/2"x3/8"
VIGA LATERAL U— 8"x 2.1/2"x 3/8"
SISTEMA DE DESCARGA LIVRE

SUPERESTRUTURA

CAIXA NÃO TEM VOLUME ÚTIL NÃO TEM
PÉS DIREITO NÃO TEM COBERTURA NÃO TEM
REV. INTERNO NÃO TEM QUANT. ESCOTILHA NÃO TEM
TAMPA DA ESCOTILHA NÃO TEM COMPARTIMENTOS NÃO TEM
SISTEMA DE PORTAS NÃO TEM

ENGATE

TIPO ALLIANCE UNIT RADIAL 5.3/4" x 7" DES. 1591 COBRASMA
OPERAÇÃO ROTATIVA INFERIOR

APARELHO DE CHOQUE E TRAÇÃO

TIPO PEERLESS DES. 100/904-2
BRAÇADEIRA NÃO TEM DES. NÃO TEM

TRUQUE

TIPO SELF ALIGNING PESO 2,745 Kg
CONJUNTO DES. NÃO TEM
MANCAIS FRICÇÃO TIPO NÃO TEM
SAPATA FENÓLICA DES. 715684-7
ALAVANCA VERTICAL DES. 714978-6
TRAVESSA DE FREIO TIPO I

RODAS

TIPO D-29 ITEM III DES. 100/921-18

EIXOS

MANGA 5"x 9" DES. 100/902-272

FREIO FERROVIÁRIO

DISPOSIÇÃO GERAL DES. 93/805-32
MARCA WESTINGHOUSE DES. NÃO TEM
VÁLVULA DE CONTROLE AB
DISPOSITIVO VÁZIO / CARREG. NÃO TEM
CILINDRO 10" x 12" QUANT. 01
RESERVATÓRIO COMBINADO QUANT. 01
AJUSTADOR DE FOLGA D-111-D ou D-112-D
DIAGRAMA DE FREIO DES. NÃO TEM

FREIO MANUAL

TIPO HORIZONTAL DES. 71/605-239A

DADOS ESPECÍFICOS

PINTURA ESPECIAL NÃO TEM

ESPECIAL P/ TRANSBORDO NÃO TEM
SUPORTE P/ TRACIONAMENTO NÃO TEM
APOIO P/ MACACO NÃO TEM
OBS.: FUEIROS — 18 NAS LAT. E 4 NAS CABECEIRAS (REMOVÍVEIS)
— ESTÃO SENDO TRANSFORMADOS EM PEC

DADOS GERAIS

BITOLA 1,00 m
TIPO PLATAFORMA
SUB. TIPO CONVENCIONAL C/ PISO DE MAD.
SÉRIE PMC 332000
TARA 11,6 t
LOTAÇÃO MÁX. * 36,0 t
PESO BRUTO 64,5 t
QUANTIDADE 70

ARQUIVAMENTO	MÓDULO I	MÓDULO II
SSO11609 5	1FPMK00A	7158190

S. Técnica	NOME	CHEFE DA DIVISÃO	Arquivo
Desenho			Nº do arm.
Copiado		CHEFE DA COORD. TÉCNICA	Nº da gav.
CHEFE S. TÉCNICA			Nº da div.

Data 23-05-80

Escala 1:100

CARACTERÍSTICAS DE VAGÕES

FEPASA
GERÊNCIA
PROJETOS MECÂNICOS

Em substituição
A-180449-9
100/900-49

Origem SOROCABA

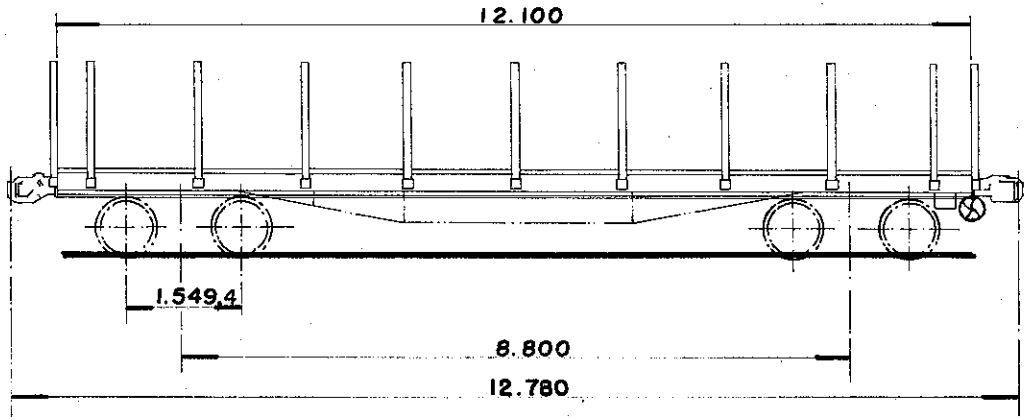

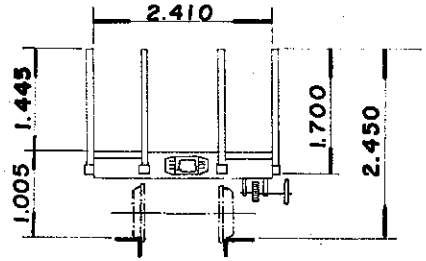

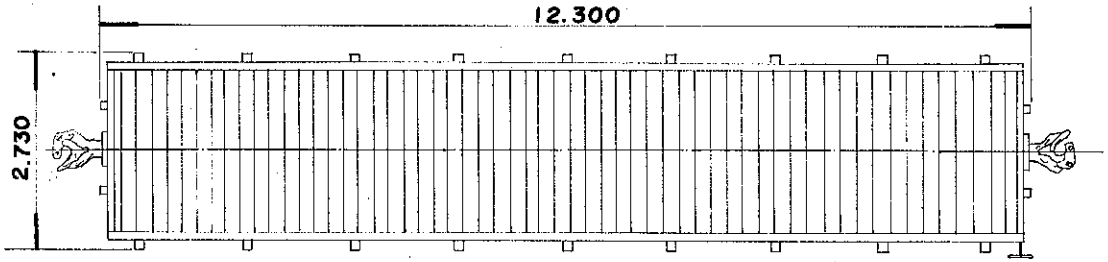

DADOS DE CONSTRUÇÃO

FABRICANTE F N V PROCEDÊNCIA BRASIL
ANO 1964 DISPOSIÇÃO GERAL DES. NÃO TEM

INFRAESTRUTURA

ESTRADO AÇO CARBONO PISO MADEIRA (VER OBS.)
VIGA CENTRAL U-12" x 3.3/8" x 1/2" ÁREA 23,1 Pol.²
ABERTURA ENTRE VIGAS 327 mm VIGA CAB. U-10" x 3" x 1/4"
VIGA LATERAL U-10" x 3" x 1/4"
SISTEMA DE DESCARGA LIVRE

SUPERESTRUTURA

CAIXA NÃO TEM VOLUME ÚTIL NÃO TEM
PÉS DIREITO NÃO TEM COBERTURA NÃO TEM
REV. INTERNO NÃO TEM QUANT. ESCOTILHA Ñ. TEM
TAMPA DA ESCOTILHA NÃO TEM COMPARTIMENTOS Ñ. TEM
SISTEMA DE PORTAS NÃO TEM

ENGATE

TIPO ALLIANCE UNIT RADIAL 5.3/4" x 7" DES. 1591 COBRASMA
OPERAÇÃO ROTATIVA INFERIOR

APARELHO DE CHOQUE E TRAÇÃO

TIPO PEERLESS DES. 100/904-2
BRAÇADEIRA NÃO TEM DES. NÃO TEM

TRUQUE

TIPO SELF ALIGNING PESO 2.745 Kg
CONJUNTO DES. NÃO TEM
MANCAIS FRICÇÃO TIPO NÃO TEM
SAPATA FENÓLICA DES. 715684-7
ALAVANCA VERTICAL DES. 714978-6
TRAVESSA DE FREIO TIPO I

RODAS

TIPO D-29 ITEM III DES. 100/921-18

EIXOS

MANGA 5" x 9" DES. 100/902-272

FREIO FERROVIÁRIO

DISPOSIÇÃO GERAL DES. NÃO TEM
MARCA WESTINGHOUSE DES. NÃO TEM
VÁLVULA DE CONTROLE AB
DISPOSITIVO VAZIO / CARREG. NÃO TEM
CILINDRO 10" x 12" QUANT. 01
RESERVATÓRIO COMBINADO QUANT. 01
AJUSTADOR DE FOLGA D-111-D ou D-112-D
DIAGRAMA DE FREIO DES. NÃO TEM

FREIO MANUAL

TIPO HORIZONTAL DES. 71/605-239A

DADOS ESPECÍFICOS

PINTURA ESPECIAL NÃO TEM

ESPECIAL P/ TRANSBORDO NÃO TEM
SUPORTE P/ TRACIONAMENTO NÃO TEM
APOIO P/ MACACO NÃO TEM
OBS.: O VAGÃO É DOTADO DE 18 FUEIROS NAS LATERAIS E 4 NAS CABECEIRAS (TODOS REMOVÍVEIS) — ESTÃO SENDO TRANSFORMADOS EM PEC

DADOS GERAIS

BITOLA 1,00 m
TIPO PLATAFORMA
SUB. TIPO CONVENCIONAL C/PISO DE MADEIRA
SÉRIE PMC 332200
TARA 11,6 t
LOTAÇÃO MÁX. * 36,0 t
PESO BRUTO 64,5 t
QUANTIDADE 38

ARQUIVAMENTO	MÓDULO I	MÓDULO II
S S 0 1 1 6 0 9 6	1 F P M K 0 0 A	7 1 5 8 2 0 3

	NOME	CHEFE DA DIVISÃO	Arquivo
S.Técnica			Nº do arm.
Desenho			Nº da gav.
Copiado		CHEFE DA COORD. TÉCNICA	Nº da div.
CHEFE S. TÉCNICA			

FEPASA
GERÊNCIA
PROJETOS MECÂNICOS

Data 25-03-80
Escala 1:100

CARACTERÍSTICAS DE VAGÕES

Em substituição:
A-180336-0
100/900-67

Origem SOROCABA

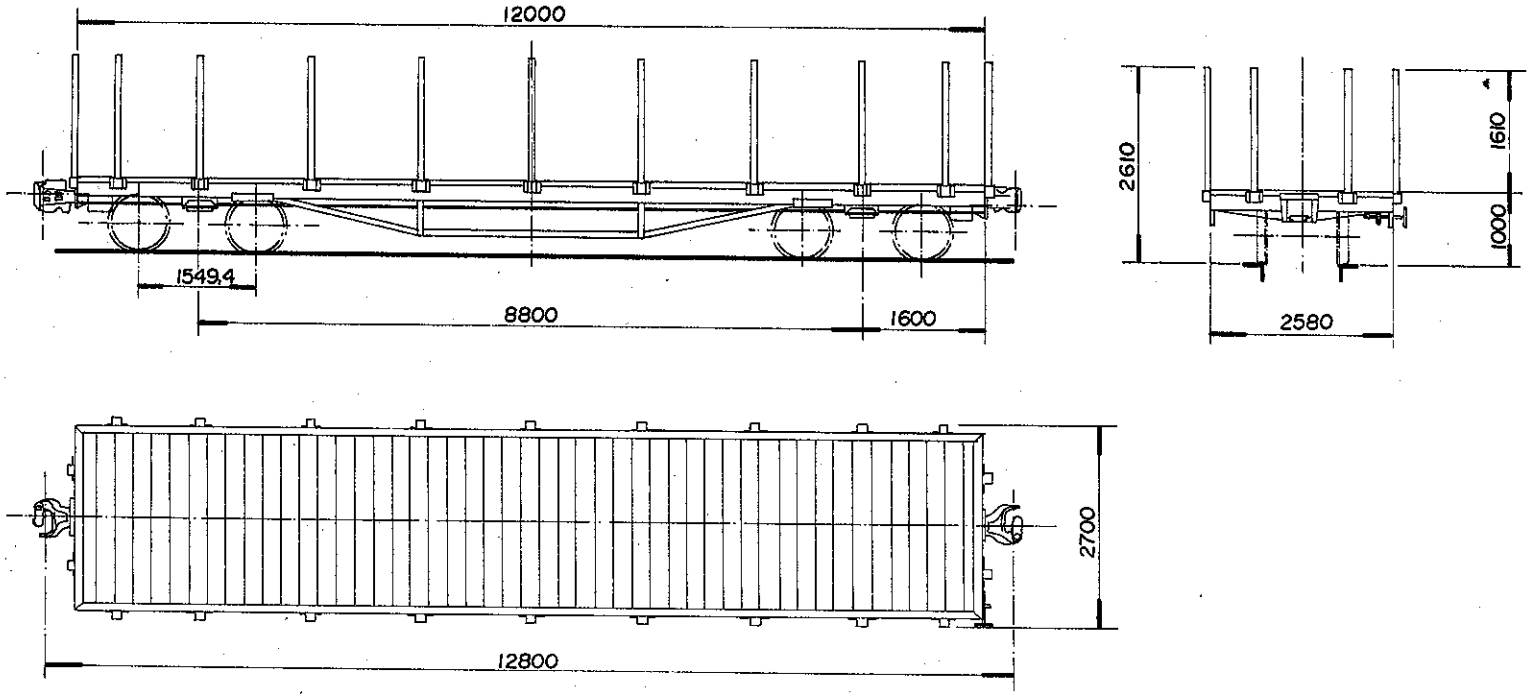

DADOS DE CONSTRUÇÃO

FABRICANTE IGNORADO PROCEDÊNCIA IGNORADA
ANO IGNORADO DISPOSIÇÃO GERAL DES. NÃO TEM

INFRAESTRUTURA

ESTRADO AÇO CARBONO PISO MADEIRA (VER OBS)
VIGA CENTRAL U-12" x 3" x 1/2" ÁREA 17,0 POL²
ABERTURA ENTRE VIGAS 327 mm VIGA CAB. U-8" x 2.1/2" x 1/4"
VIGA LATERAL U-8" x 2.1/2" x 1/4"
SISTEMA DE DESCARGA LIVRE

SUPERESTRUTURA

CAIXA NÃO TEM VOLUME ÚTIL NÃO TEM
PÉS DIREITO NÃO TEM COBERTURA NÃO TEM
REV. INTERNO NÃO TEM QUANT. ESCOTILHA NÃO TEM
TAMPA DA ESCOTILHA NÃO TEM COMPARTIMENTOS NÃO TEM
SISTEMA DE PORTAS NÃO TEM

ENGATE

TIPO ALLIANCE UNIT RADIAL 5.3/4" x 7" DES. 1591 (COBRASMA)
OPERAÇÃO ROTATIVA INFERIOR

APARELHO DE CHOQUE E TRAÇÃO

TIPO PEERLESS DES. 100/904-2
BRAÇADEIRA NÃO TEM DES. NÃO TEM

TRUQUE

TIPO SELF ALIGNING PESO 2.745 Kg
CONJUNTO DES. NÃO TEM
MANCAIS ROLAMENTO TIPO RBU
SAPATA FENÓLICA DES. 715684-7
ALAVANCA VERTICAL DES 714978-6
TRAVESSA DE FREIO TIPO UNIT

RODAS

TIPO D-29 ITEM III DES. 100/921-1B

EIXOS

MANGA 5" x 9" DES. 100/902-265A

FREIO FERROVIÁRIO

DISPOSIÇÃO GERAL DES NÃO TEM
MARCA WESTINGHOUSE DES. NÃO TEM
VÁLVULA DE CONTROLE AB
DISPOSITIVO VAZIO / CARREGADO NÃO TEM
CILINDRO 10" x 12" QUANT. 01
RESERVATÓRIO COMBINADO QUANT. 01
AJUSTADOR DE FOLGA D-111-D ou D-112-D
DIAGRAMA DE FREIO DES. NÃO TEM

FREIO MANUAL

TIPO HORIZONTAL DES. 71/605-239A

DADOS ESPECÍFICOS

PINTURA ESPECIAL NÃO TEM

ESPECIAL P/ TRANSBORDO NÃO TEM
SUPORTE P/ TRACIONAMENTO NÃO TEM
APOIO P/ MACACO NÃO TEM
OBS. FUEIROS: 18 NAS LAT. E 4 NAS CABEC. (REMOVÍVEIS)
← ESTÃO SENDO TRANSFORMADOS EM PEC

DADOS GERAIS

BITOLA 1,00 m
TIPO PLATAFORMA
SUB TIPO CONVENCIONAL, PISO DE MAD.
SÉRIE PMC 332300
TARA 11,8 t
LOTAÇÃO MÁX. *36,0 t
PESO BRUTO 64,5 t
QUANTIDADE 8

ARQUIVAMENTO	MÓDULO I	MÓDULO II
S S 0 1 1 6 0 9 7	1 F P M K 0 0 A	7 1 5 8 2 1 1

	NOME	
S.Técnica		CHEFE DA DIVISÃO
Desenho		
Copiado		
CHEFE S.TÉCNICA		CHEFE DA COORD. TÉCNICA
Data 10-8-81		
Escala 1:100		

Arquivo
Nº do arm.
Nº da gav.
Nº da div.

FEPASA
GERÊNCIA
PROJETOS MECÂNICOS

Em Substituição
A-181459-1

CARACTERÍSTICAS DE VAGÕES

Origem SOROCABA

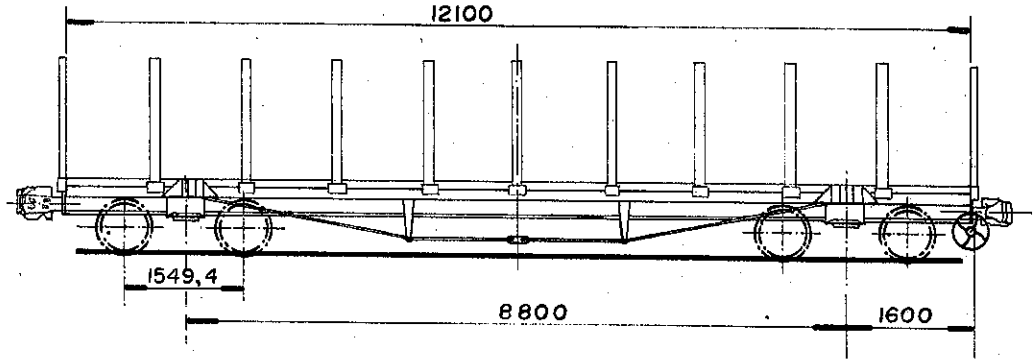

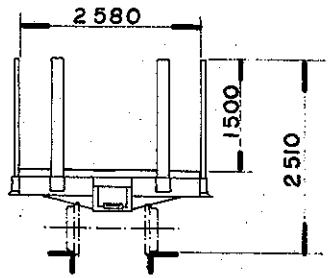

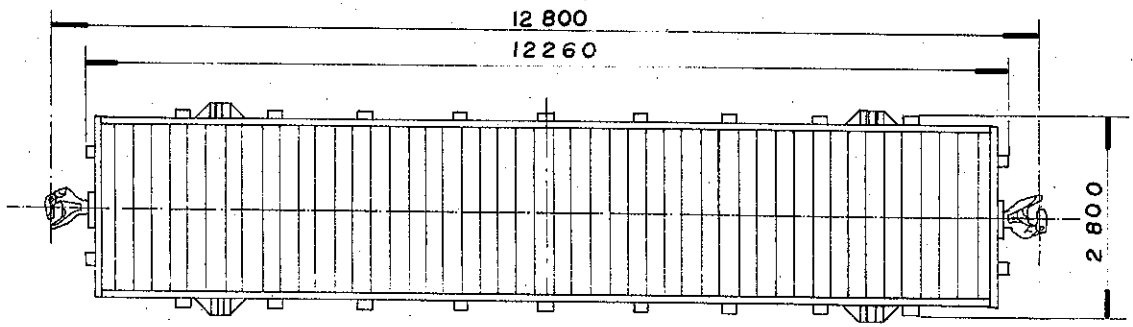

DADOS DE CONSTRUÇÃO

FABRICANTE IGNORADO PROCEDÊNCIA BRASIL
ANO 1929 DISPOSIÇÃO GERAL DES. NÃO TEM

INFRAESTRUTURA

ESTRADO AÇO CARBONO PISO MADEIRA
VIGA CENTRAL U – 12" x 3" x 1/2" ÁREA 17,0 POL²
ABERTURA ENTRE VIGAS 327 mm VIGA CAB. U-10" x 3" x 3/8"
VIGA LATERAL U – 10" x 3" x 3/8"
SISTEMA DE DESCARGA LIVRE

SUPERESTRUTURA

CAIXA NÃO TEM VOLUME ÚTIL NÃO TEM
PÉS DIREITO NÃO TEM COBERTURA NÃO TEM
REV. INTERNO NÃO TEM QUANT. ESCOTILHA NÃO TEM
TAMPA DA ESCOTILHA NÃO TEM COMPARTIMENTOS NÃO TEM
SISTEMA DE PORTAS NÃO TEM

ENGATE

TIPO ALLIANCE UNIT RADIAL 5.3/4" x 7" DES. 1591 COBRASMA
OPERAÇÃO ROTATIVA INFERIOR

APARELHO DE CHOQUE E TRAÇÃO

TIPO PEERLESS DES. 100/904 – 2
BRAÇADEIRA NÃO TEM DES. NÃO TEM

TRUQUE

TIPO SELF ALIGNING PESO 2.745 Kg
CONJUNTO DES. NÃO TEM
MANCAIS FRICÇÃO TIPO NÃO TEM
SAPATA FENÓLICA DES. 715684-7
ALAVANCA VERTICAL DES. 714978-6
TRAVESSA DE FREIO TIPO I

RODAS

TIPO D-29 ITEM III DES. 100/921 – 18

EIXOS

MANGA 5" x 9" DES. 100/902-272

FREIO FERROVIÁRIO

DISPOSIÇÃO GERAL DES. NÃO TEM
MARCA WESTINGHOUSE DES. NÃO TEM
VÁLVULA DE CONTROLE AB
DISPOSITIVO VAZIO / CARREG. NÃO TEM
CILINDRO 10" x 12" QUANT. 01
RESERVATÓRIO COMBINADO QUANT. 01
AJUSTADOR DE FOLGA D-111-D ou D-112-D
DIAGRAMA DE FREIO DES. NÃO TEM

FREIO MANUAL

TIPO HORIZONTAL DES. 71/605-239A

DADOS ESPECÍFICOS

PINTURA ESPECIAL NÃO TEM
ESPECIAL P/ TRANSBORDO NÃO TEM
SUPORTE P/ TRACIONAMENTO NÃO TEM
APOIO P/ MACACO SIM
OBS. O VAGÃO É DOTADO DE 18 FUEIROS NAS LATERAIS E 4 FUEIROS NAS CABECEIRAS (TODOS REMOVÍVEIS)

DADOS GERAIS

BITOLA 1,00 m
TIPO PLATAFORMA
SUB TIPO CONVENCIONAL PISO DE MADEIRA
SÉRIE PMC 332 313
TARA 12,0 t
LOTAÇÃO MÁX. * 36,0 t
PESO BRUTO 64,5 t
QUANTIDADE 13

ARQUIVAMENTO	MÓDULO I	MÓDULO II
S S 0 1 1 6 0 9 8	1 F P M K 0 0 A	7 1 5 8 2 2 0

	NOME	
S.Técnica		CHEFE DA DIVISÃO
Desenho		
Copiado		
CHEFE S.TÉCNICA		CHEFE COORD. TÉCNICA

Arquivo
Nº do arm. ____
Nº da gav. ____
Nº da div. ____

FEPASA
GERÊNCIA
PROJETOS MECÂNICOS

Data 23-05-80
Escala 1:100

CARACTERÍSTICAS DE VAGÕES

Em Substituição A-180450-2

Origem SOROCABA

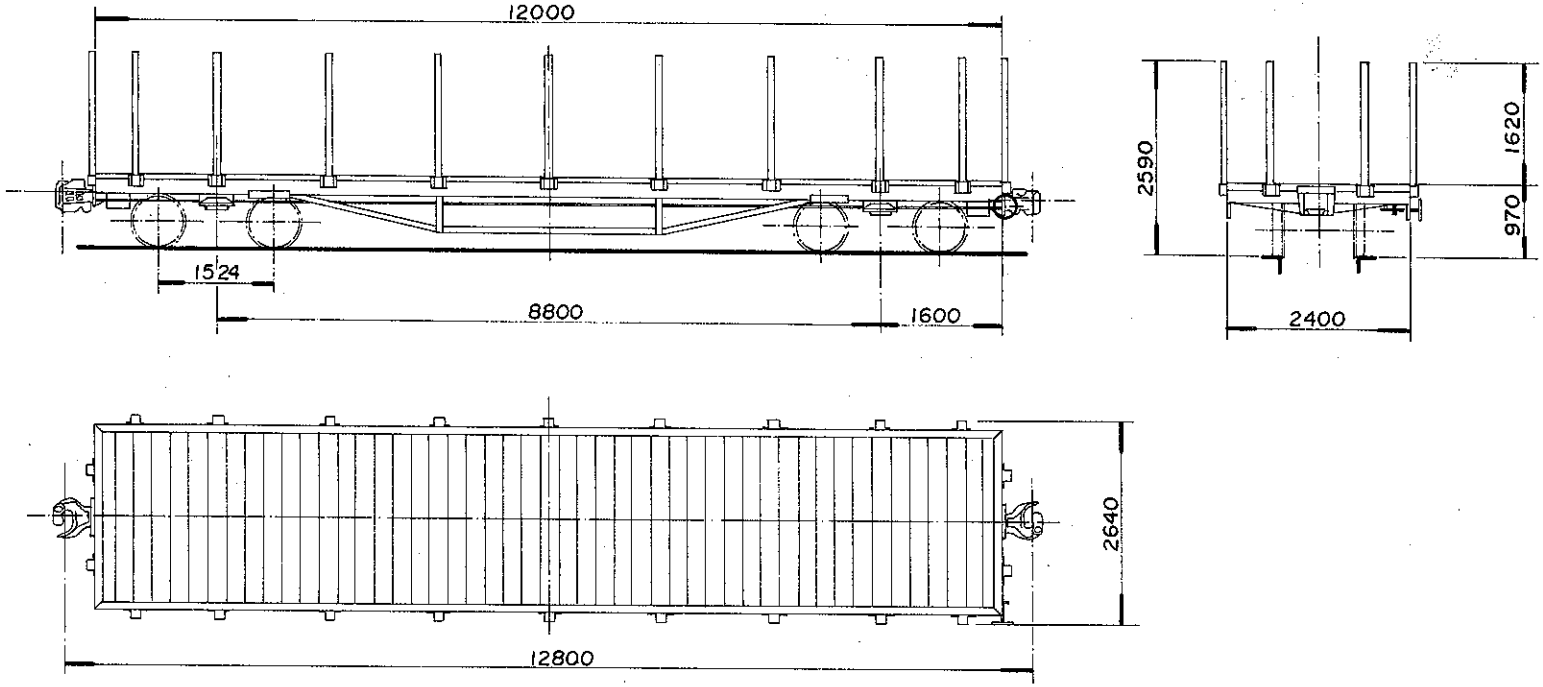

DADOS DE CONSTRUÇÃO

FABRICANTE: IGNORADO — PROCEDÊNCIA: IGNORADA
ANO: IGNORADO — DISPOSIÇÃO GERAL DES: NÃO TEM

INFRAESTRUTURA

ESTRADO: AÇO CARBONO — PISO: MADEIRA
VIGA CENTRAL: U-12" x 3" x 1/2" — ÁREA: 17,0 POL²
ABERTURA ENTRE VIGAS: 327 mm — VIGA CAB: U-8" x 2.3/8" x 3/8"
VIGA LATERAL: U-8" x 2.3/8" x 3/8"
SISTEMA DE DESCARGA: LIVRE

SUPERESTRUTURA

CAIXA: NÃO TEM — VOLUME ÚTIL: NÃO TEM
PÉS DIREITO: NÃO TEM — COBERTURA: NÃO TEM
REV. INTERNO: NÃO TEM — QUANT. ESCOTILHA: NÃO TEM
TAMPA DA ESCOTILHA: NÃO TEM — COMPARTIMENTOS: 01
SISTEMA DE PORTAS: NÃO TEM

ENGATE

TIPO: ALLIANCE UNIT RADIAL 5.3/4" x 7" — DES.: 1591 (COBRASMA)
OPERAÇÃO: ROTATIVA INFERIOR

APARELHO DE CHOQUE E TRAÇÃO

TIPO: PEERLESS — DES.: 100/904-2
BRAÇADEIRA: NÃO TEM — DES.: NÃO TEM

TRUQUE

TIPO: RIDE CONTROL — PESO: 3.320 Kg
CONJUNTO DES: 100/902-76
MANCAIS: FRICÇÃO — TIPO: NÃO TEM
SAPATA: FERRO FUNDIDO — DES: 100/905-194C
ALAVANCA: INCLINADA — DES.: 714980-8
TRAVESSA DE FREIO TIPO: UNIT

RODAS

TIPO: D-29 ITEM III — DES.: 100/921-18

EIXOS

MANGA: 5" x 9" — DES.: 100/902-272

FREIO FERROVIÁRIO

DISPOSIÇÃO GERAL DES.: NÃO TEM
MARCA: WESTINGHOUSE — DES.: NÃO TEM
VÁLVULA DE CONTROLE: AB
DISPOSITIVO VAZIO/CARREGADO: NÃO TEM
CILINDRO: 10" x 12" — QUANT.: 01
RESERVATÓRIO: COMBINADO — QUANT.: 01
AJUSTADOR DE FOLGA: D-111-D ou D-112-D
DIAGRAMA DE FREIO DES.: NÃO TEM

FREIO MANUAL

TIPO: HORIZONTAL — DES.: 71/605-239A

DADOS ESPECÍFICOS

PINTURA ESPECIAL: NÃO TEM
ESPECIAL P/ TRANSBORDO: NÃO TEM
SUPORTE P/ TRACIONAMENTO: NÃO TEM
APOIO P/ MACACO: NÃO TEM
OBS.: FUEIROS: 18 NAS LAT. E 4 NAS CABEC. (REMOVÍVEIS)

DADOS GERAIS

BITOLA: 1,00 m
TIPO: PLATAFORMA
SUB TIPO: CONVENCIONAL PISO MADEIRA
SERIE: PMC 333800
TARA: 11,2 t
LOTAÇÃO MAX.: * 36,0 t
PESO BRUTO: 64,5 t
QUANTIDADE: 9

ARQUIVAMENTO	MÓDULO I	MÓDULO II
S S 0 1 1 6 0 9 9	1 F P M K 0 0 A	7 1 5 8 2 3 8

S. Técnica	NOME	CHEFE DA DIVISÃO	Arquivo:
Desenho			Nº do arm.
Copiado			Nº da gav.
CHEFE S. TÉCNICA		CHEFE DA COORD TÉCNICA	Nº da div.
Data 10-8-81			
Escala 1:100			

CARACTERÍSTICAS DE VAGÕES

FEPASA
GERÊNCIA
PROJETOS MECÂNICOS

Em Substituição
A-181460-5

Origem: SOROCABA

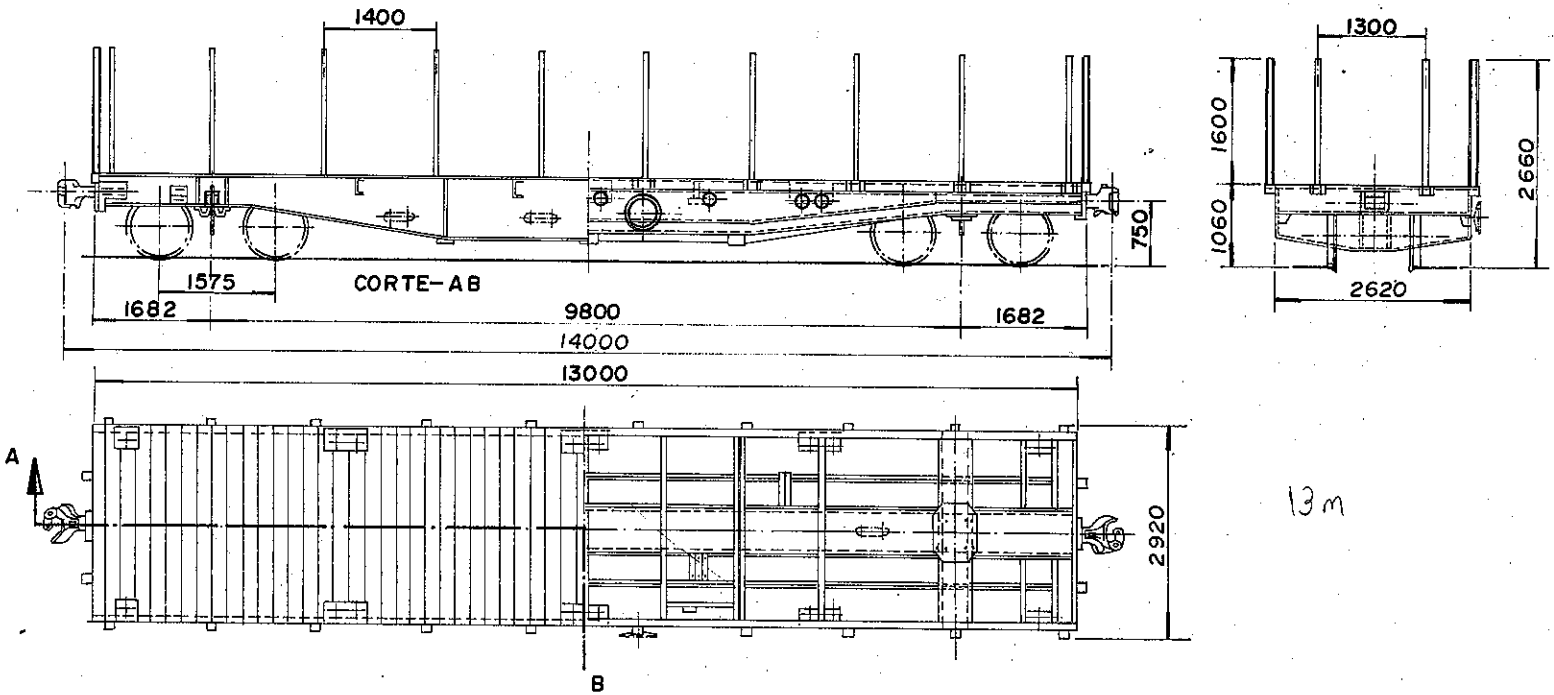

DADOS DE CONSTRUÇÃO

FABRICANTE FNV PROCEDÊNCIA BRASIL
ANO 1975/76 DISPOSIÇÃO GERAL DES. 214216 (FNV)

INFRAESTRUTURA

ESTRADO AÇO COR-TEN PISO MADEIRA
VIGA CENTRAL CHAPA COMPOSTA ÁREA 63,0 POL.²
ABERTURA ENTRE VIGAS 327 mm VIGA CAB. U-10"x 3"x 3/8"
VIGA LATERAL CHAPA COMPOSTA
SISTEMA DE DESCARGA LIVRE

SUPERESTRUTURA

CAIXA NÃO TEM VOLUME ÚTIL NÃO TEM
PÉS DIREITO NÃO TEM COBERTURA NÃO TEM
REV. INTERNO NÃO TEM QUANT. ESCOTILHA NÃO TEM
TAMPA DA ESCOTILHA NÃO TEM COMPARTIMENTOS NÃO TEM
SISTEMA DE PORTAS NÃO TEM

ENGATE

TIPO ALLIANCE FULL SIZE 6.1/4" x 8" DES. 675754-5
OPERAÇÃO ROTATIVA INFERIOR.

APARELHO DE CHOQUE E TRAÇÃO

TIPO MINER A-22-XL DES. 17813 (FNV)
BRAÇADEIRA VERTICAL DES. 22006 (FNV)

TRUQUE

TIPO RIDE CONTROL PESO 3.540 Kg
CONJUNTO DES. 17553 (FNV)
MANCAIS ROLAMENTO TIPO AUTO COMP
SAPATA FENÓLICA DES. 715684-7
ALAVANCA VERTICAL DES. 714979-4
TRAVESSA DE FREIO TIPO UNIT

RODAS

TIPO D-29 ITEM IV DES. 100/921-18

EIXOS

MANGA 5.1/2" x 10" DES. 100/902-275A

FREIO FERROVIÁRIO

DISPOSIÇÃO GERAL DES. 21601
MARCA WESTINGHOUSE DES. NÃO TEM
VÁLVULA DE CONTROLE AB
DISPOSITIVO VAZIO / CARREG. NÃO TEM
CILINDRO 10" x 12" QUANT. 01
RESERVATÓRIO COMBINADO QUANT. 01
AJUSTADOR DE FOLGA DRV-2 AU-19 DJ
DIAGRAMA DE FREIO DES. NÃO TEM

FREIO MANUAL

TIPO NON SPIN DES. 677115-7

DADOS ESPECÍFICOS

PINTURA ESPECIAL NÃO TEM

ESPECIAL P/ TRANSBORDO SIM
SUPORTE P/ TRACIONAMENTO NÃO TEM
APOIO P/ MACACO SIM
OBS: O VAGÃO É DOTADO DE 20 FUEIROS NAS LATERAIS E 4 FUEIROS NAS CABECEIRAS

DADOS GERAIS

BITOLA 1,00 m
TIPO PLATAFORMA
SUB. TIPO PARA CONTAINERS
SÉRIE PDD 332500
TARA 20,0 t
LOTAÇÃO MÁX. 60,0 t
PESO BRUTO 80,0 t
QUANTIDADE 100

ARQUIVAMENTO	MÓDULO I	MÓDULO II
S S 0 1 1 6 1 0 0	1 F P D K 0 0 A	7 1 5 8 2 4 6

	NOME	
S.Técnica		CHEFE DA DIVISÃO
Desenho		
Copiado		CHEFE COORD. TÉCNICA
CHEFE S. TÉCNICA		

Arquivo
Nº do arq. ----
Nº da gav. -----
Nº da div. -----

FEPASA
GERÊNCIA
PROJETOS MECÂNICOS

Data 18-01-80
Escala 1:100

CARACTERÍSTICAS DE VAGÕES

Em Substituição
A-180197-0
100/900-34

Origem SOROCABA

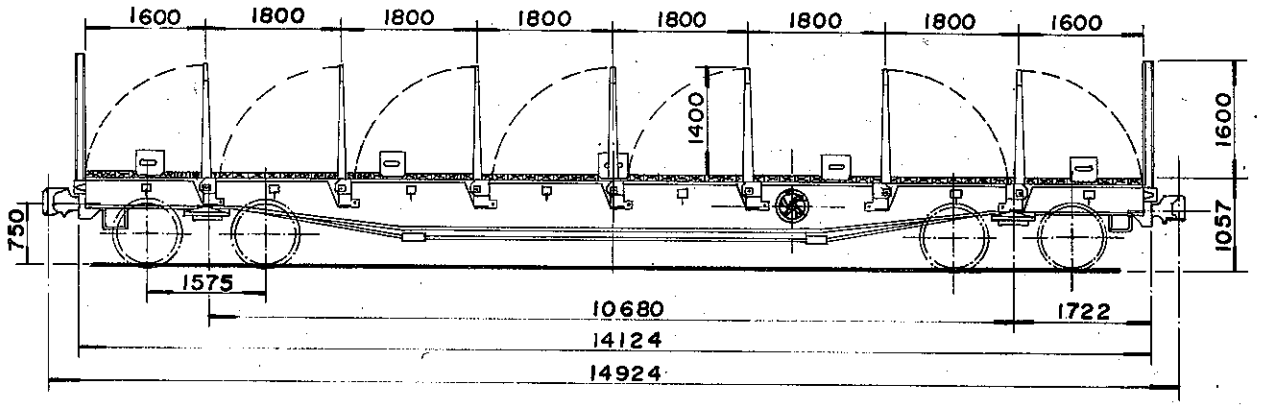

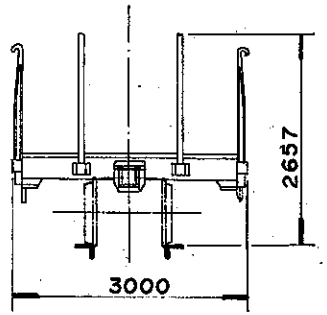

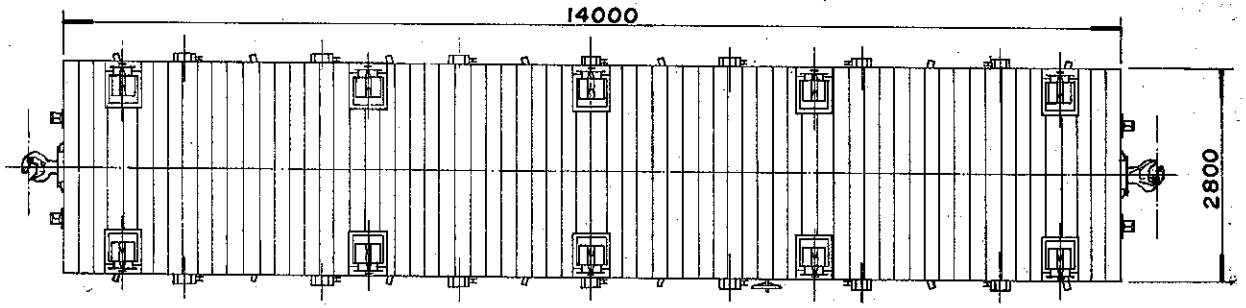

DADOS DE CONSTRUÇÃO

FABRICANTE FNV PROCEDÊNCIA BRASIL
ANO 1978 DISPOSIÇÃO GERAL DES. 93/801-23

INFRAESTRUTURA

ESTRADO AÇO COR-TEN PISO MADEIRA
VIGA CENTRAL CHAPA COMPOSTA ÁREA 47,3 POL.²
ABERTURA ENTRE VIGAS 327 mm VIGA CAB. U-10"x3"x3/8"
VIGA LATERAL CHAPA COMPOSTA
SISTEMA DE DESCARGA LIVRE

SUPERESTRUTURA

CAIXA NÃO TEM VOLUME ÚTIL NÃO TEM
PÉS DIREITO NÃO TEM COBERTURA NÃO TEM
REV. INTERNO NÃO TEM QUANT. ESCOTILHA NÃO TEM
TAMPA DA ESCOTILHA NÃO TEM COMPARTIMENTOS NÃO TEM
SISTEMA DE PORTAS NÃO TEM

ENGATE

TIPO ALLIANCE FULL SIZE 6.1/4" x 8" DES. 675754-5
OPERAÇÃO ROTATIVA INFERIOR

APARELHO DE CHOQUE E TRAÇÃO

TIPO MINER A-22-XL DES. 17813 (FNV)
BRAÇADEIRA VERTICAL DES. 22006 (FNV)

TRUQUE

TIPO RIDE CONTROL PESO 3.540 Kg
CONJUNTO DES. 17553 FNV
MANCAIS ROLAMENTO TIPO AUTO COMP.
SAPATA FENOLICA DES. 715684-7
ALAVANCA VERTICAL DES. 714979-4
TRAVESSA DE FREIO TIPO UNIT

RODAS

TIPO D-29 ITEM IV DES. 100/921-18

EIXOS

MANGA 5.1/2" x 10" DES. 100/902-275A

FREIO FERROVIÁRIO

DISPOSIÇÃO GERAL DES. 24094 FNV
MARCA WESTINGHOUSE DES. NÃO TEM
VÁLVULA DE CONTROLE AB
DISPOSITIVO VAZIO / CARREG. NÃO TEM
CILINDRO 10" x 12" QUANT. 01
RESERVATÓRIO COMBINADO QUANT. 01
AJUSTADOR DE FOLGA DRV-2AU-19DJ
DIAGRAMA DE FREIO DES. NÃO TEM

FREIO MANUAL

TIPO NON SPIN DES. 677115-7

DADOS ESPECÍFICOS

PINTURA ESPECIAL NÃO TEM

ESPECIAL P/ TRANSBORDO SIM
SUPORTE P/ TRACIONAMENTO NÃO TEM
APOIO P/ MACACO NÃO TEM
OBS.: OS FUEIROS LATERAIS SÃO ARTICULADOS OS DAS CABECEIRAS FIXOS.

DADOS GERAIS

BITOLA 1,00 m
TIPO PLATAFORMA
SUB.TIPO PARA CONTAINERS
SÉRIE PDD 342300
TARA 21,5 t
LOTAÇÃO MÁX. 58,5 t
PESO BRUTO 80,0 t
QUANTIDADE 200

ARQUIVAMENTO									MÓDULO I								MÓDULO II						
S	S	0	1	1	6	1	0	1	1	F	P	D	K	0	0	A	7	1	5	8	2	5	4

	NOME
S.Técnica	
Desenho	
Copiado	
CHEFE S.TÉCNICA	

CHEFE DA DIVISÃO

CHEFE COORD.TÉCNICA

Arquivo
Nº do arm
Nº da gav
Nº da div

FEPASA
GERÊNCIA
PROJETOS MECÂNICOS

Data 29-02-80

Escala 1:100

CARACTERÍSTICAS DE VAGÕES

Em Substituição
A-180316-6
100/900-108

Origem SOROCABA

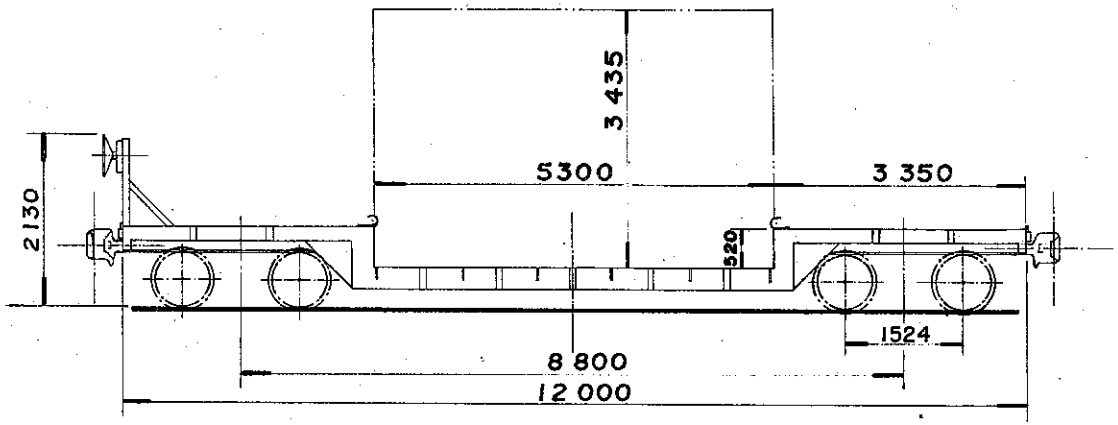

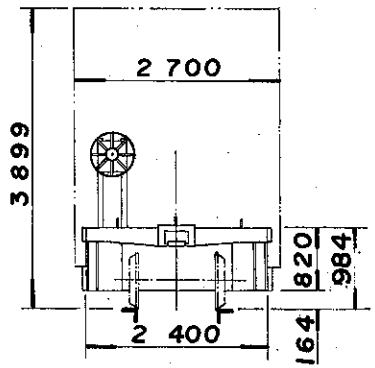

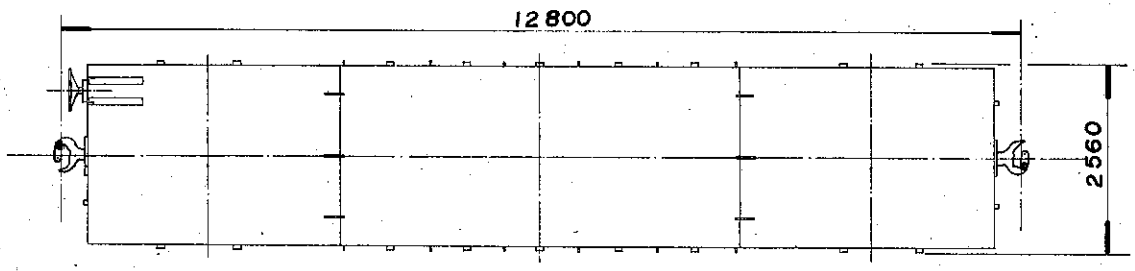

DADOS DE CONSTRUÇÃO

FABRICANTE FEPASA PROCEDÊNCIA BRASIL
ANO 1948 DISPOSICÃO GERAL DES. NÃO TEM

INFRAESTRUTURA

ESTRADO AÇO CARBONO PISO AÇO CARBONO
VIGA CENTRAL U- 12" x 3.1/2" x 1/2" ÁREA 25,12 POL²
ABERTURA ENTRE VIGAS 327 mm VIGA CAB. CHAPA COMP.
VIGA LATERAL CHAPA COMPOSTA
SISTEMA DE DESCARGA LIVRE

SUPERESTRUTURA

CAIXA NÃO TEM VOLUME ÚTIL NÃO TEM
PÉS DIREITO NÃO TEM COBERTURA NÃO TEM
REV. INTERNO NÃO TEM QUANT. ESCOTILHA N. TEM
TAMPA DA ESCOTILHA NÃO TEM COMPARTIMENTOS N. TEM
SISTEMA DE PORTAS NÃO TEM

ENGATE

TIPO ALLIANCE FULL SIZE 6.1/4" x 8" DES. 675754-5
OPERAÇÃO ROTATIVA INFERIOR

APARELHO DE CHOQUE E TRAÇÃO

TIPO MINER A-22- XL DES. 17813 FNV
BRAÇADEIRA VERTICAL DES. 22006 FNV

TRUQUE

TIPO RIDE CONTROL PESO 3.320 Kg
CONJUNTO DES. NÃO TEM
MANCAIS ROLAMENTO TIPO RBU
SAPATA FENÓLICA DES. 715684-7
ALAVANCA VERTICAL DES. 714978-6
TRAVESSA DE FREIO TIPO UNIT

RODAS

TIPO D-29 ITEM III DES. 100/921-18

EIXOS

MANGA 5" x 9" DES. 100/902-265A

FREIO FERROVIÁRIO

DISPOSIÇÃO GERAL DES. 95/805-11
MARCA WESTINGHOUSE DES. NÃO TEM
VÁLVULA DE CONTROLE AB
DISPOSITIVO VAZIO / CARREG. NÃO TEM
CILINDRO 8" x 12" QUANT. 02
RESERVATÓRIO VER OBS QUANT. 02
AJUSTADOR DE FOLGA DRV-2AU-19DJ
DIAGRAMA DE FREIO DES. 95/805-10

FREIO MANUAL

TIPO NON SPIN DES. 677115-7

DADOS ESPECÍFICOS

PINTURA ESPECIAL NÃO TEM

ESPECIAL P/ TRANSBORDO NÃO TEM
SUPORTE P/ TRACIONAMENTO NÃO TEM
APOIO P/ MACACO NÃO TEM
OBS.: I RESERVATÓRIO DE EMERGÊNCIA E I RESERVATÓRIO AUXILIAR. VER DES. 95/805-11

DADOS GERAIS

BITOLA 1,00 m
TIPO PLATAFORMA
SUB. TIPO REBAIXADA
SÉRIE PRC. 333900
TARA 16,4 t
LOTAÇÃO MÁX. * 42,0 t
PESO BRUTO 64,5 t
QUANTIDADE 02

ARQUIVAMENTO	MÓDULO I	MÓDULO II
S S 0 1 1 6 1 0 3	1 F P R K 0 0 A	7 1 5 8 2 7 1

S. Técnica	NOME	CHEFE DA DIVISÃO	Arquivo
Desenho			Nº do arm.
Copiado		CHEFE DA COORD. TÉCNICA	Nº da gav.
CHEFE S. TÉCNICA			Nº da div.

FEPASA
GERÊNCIA
PROJETOS MECÂNICOS

Data 25-03-80
Escala 1:100

CARACTERÍSTICAS DE VAGÕES

Em substituição
A- 180339-5
100/900-52

Origem SOROCABA

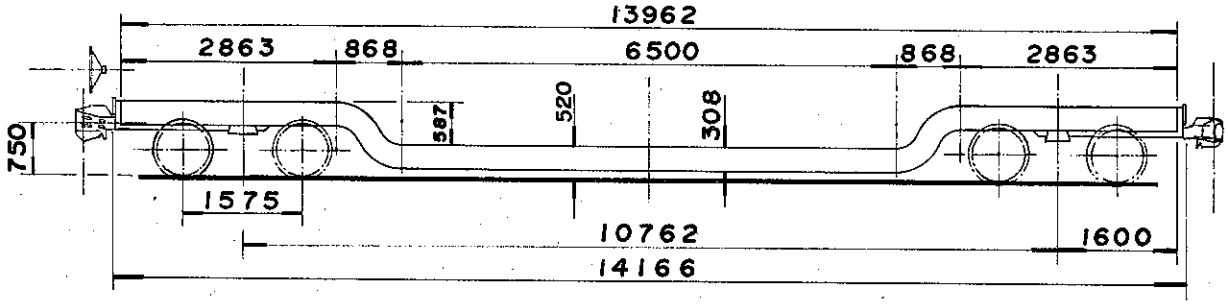

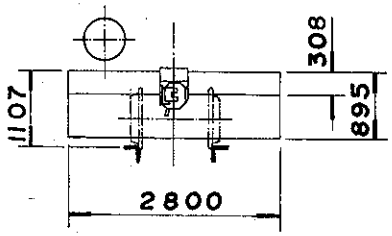

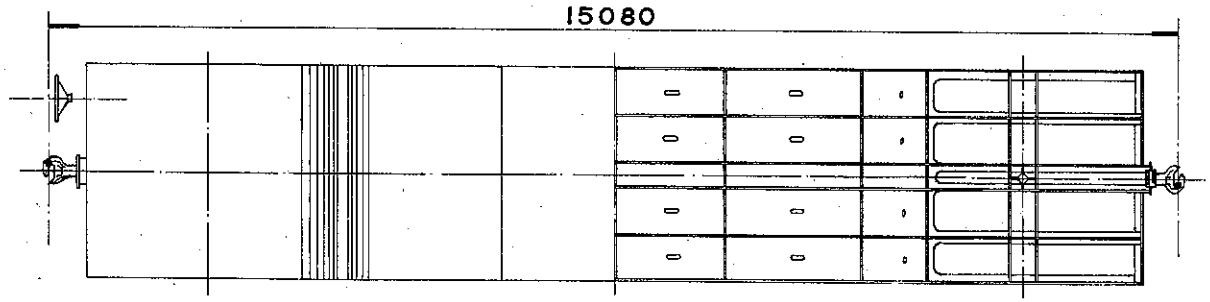

DADOS DE CONSTRUÇÃO

FABRICANTE SANTA MATILDE PROCEDÊNCIA BRASIL
ANO 1959 DISPOSIÇÃO GERAL DES. L-420122

INFRAESTRUTURA

ESTRADO AÇO CARBONO PISO AÇO CARBONO
VIGA CENTRAL CHAPA COMPOSTA ÁREA VER OBS.
ABERTURA ENTRE VIGAS 327 mm VIGA CAB. U-12"x3"x1/4"
VIGA LATERAL CHAPA COMPOSTA
SISTEMA DE DESCARGA: LIVRE

SUPERESTRUTURA

CAIXA NÃO TEM VOLUME ÚTIL NÃO TEM
PÉS DIREITO NÃO TEM COBERTURA NÃO TEM
REV. INTERNO NÃO TEM QUANT. ESCOTILHA N. TEM
TAMPA DA ESCOTILHA NÃO TEM COMPARTIMENTOS N. TEM
SISTEMA DE PORTAS NÃO TEM

ENGATE

TIPO ALLIANCE FULL SIZE 6.1/4" x 8" DES. 675754-5
OPERAÇÃO ROTATIVA INFERIOR

APARELHO DE CHOQUE E TRAÇÃO

TIPO MINER A-22-XL DES. 17813 (FNV)
BRAÇADEIRA VERTICAL DES. 22006 (FNV)

TRUQUE

TIPO RIDE CONTROL PESO 3.540 Kg
CONJUNTO DES. 19773 COBRASMA
MANCAIS ROLAMENTOS TIPO AUTO COMP.
SAPATA FENÓLICA DES. 715684-7
ALAVANCA VERTICAL DES. 714979-4
TRAVESSA DE FREIO TIPO UNIT

RODAS

TIPO D-29 ITEM IV DES. 100/921-18

EIXOS

MANGA 5.1/2" x 10" DES. 100/902-275A

FREIO FERROVIÁRIO

DISPOSIÇÃO GERAL DES. 95/805-23
MARCA WESTINGHOUSE DES. NÃO TEM
VÁLVULA DE CONTROLE AB (2)
DISPOSITIVO VAZIO / CARREG. NÃO TEM
CILINDRO 10"x12" QUANT. 02
RESERVATÓRIO COMBINADO QUANT. 02
AJUSTADOR DE FOLGA DRV 2AU 19DJ
DIAGRAMA DE FREIO DES. 95/805-22

FREIO MANUAL

TIPO NON SPIN DES. 675105-9

DADOS ESPECÍFICOS

PINTURA ESPECIAL NÃO TEM

ESPECIAL P/ TRANSBORDO NÃO TEM
SUPORTE P/ TRACIONAMENTO NÃO TEM
APOIO P/ MACACO NÃO TEM
OBS.: ÁREAS: CENTRAL - 171,1 POL²
EXTREMA - 143,5 POL²
CABECEIRA - 123,1 POL²

DADOS GERAIS

BITOLA 1,00 m
TIPO PLATAFORMA
SUB. TIPO REBAIXADA
SÉRIE P R D 334000
TARA 18,8 t
LOTAÇÃO MÁX. * 50,0 t
PESO BRUTO 80,0 t
QUANTIDADE 02

ARQUIVAMENTO	MÓDULO I	MÓDULO II
S S 0 1 1 6 1 0 4	1 F P R K 0 0 A	7 1 5 8 2 8 9

	NOME	
S. Técnica		CHEFE DA DIVISÃO
Desenho		
Copiado		
CHEFE S. TÉCNICA		CHEFE DA COORD. TÉCNICA

Arquivo
Nº do arm. ---
Nº da gav. ---
Nº da div. ---

FEPASA
GERÊNCIA
PROJETOS MECÂNICOS

Data 23-05-80
Escala 1:100

CARACTERÍSTICAS DE VAGÕES

Em substituição
A-180451-1
100/900-68

Origem SOROCABA

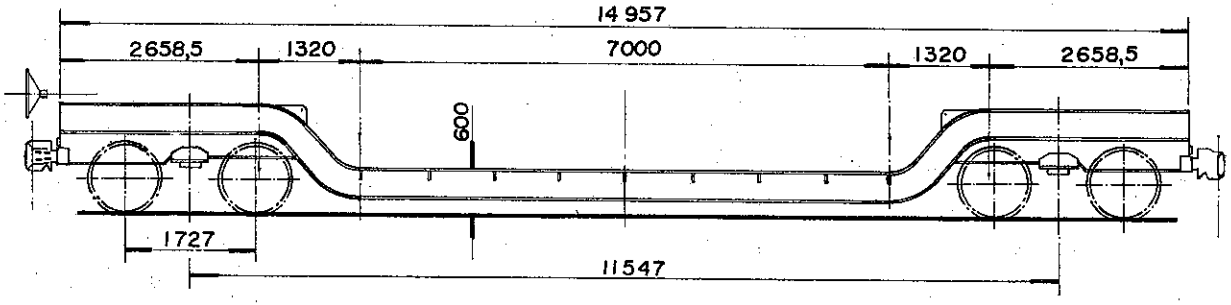

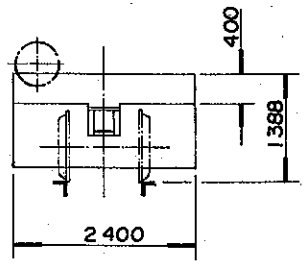

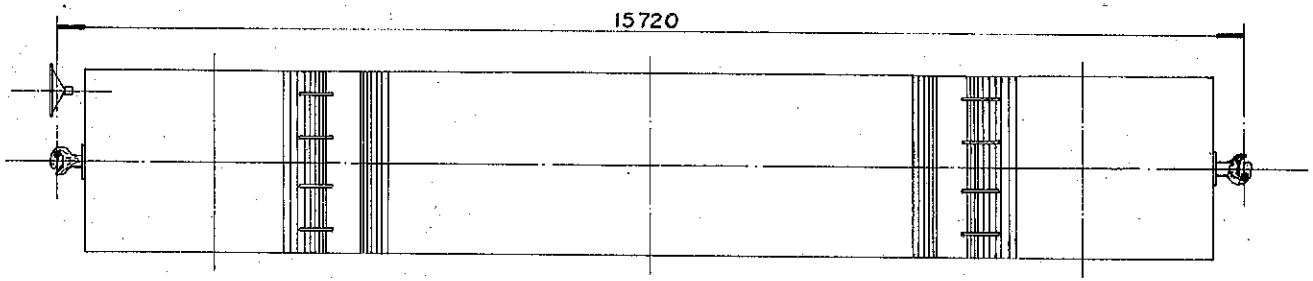

DADOS DE CONSTRUÇÃO

FABRICANTE SOMA PROCEDÊNCIA BRASIL
ANO 1971 DISPOSIÇÃO GERAL DES. NÃO TEM

INFRAESTRUTURA

ESTRADO AÇO CARBONO PISO AÇO CARBONO
VIGA CENTRAL CHAPA COMPOSTA ÁREA VER OBS
ABERTURA ENTRE VIGAS 327 mm VIGA CAB. CHAPA COMP.
VIGA LATERAL CHAPA COMPOSTA
SISTEMA DE DESCARGA LIVRE

SUPERESTRUTURA

CAIXA NÃO TEM VOLUME ÚTIL NÃO TEM
PÉS DIREITO NÃO TEM COBERTURA NÃO TEM
REV. INTERNO NÃO TEM QUANT. ESCOTILHA NÃO TEM
TAMPA DA ESCOTILHA NÃO TEM COMPARTIMENTOS 01
SISTEMA DE PORTAS NÃO TEM

ENGATE

TIPO ALLIANCE FULL SIZE 6.1/4" x 8" DES. 675754-5
OPERAÇÃO ROTATIVA INFERIOR

APARELHO DE CHOQUE E TRAÇÃO

TIPO MINER A-22-XL DES. 17813 (FNV)
BRAÇADEIRA VERTICAL DES. 22006 (FNV)

TRUQUE

TIPO RIDE CONTROL PESO 4.060 Kg
CONJUNTO DES. 17201 (COBRASMA)
MANCAIS ROLAMENTO TIPO AUTO COMPENS.
SAPATA FENÓLICA DES. 715684-7
ALAVANCA VERTICAL DES. NÃO TEM
TRAVESSA DE FREIO TIPO UNIT

RODAS

TIPO R-33 ITEM III DES. 100/921-2A

EIXOS

MANGA 6"x 11" DES. 100/902-273A

FREIO FERROVIÁRIO

DISPOSIÇÃO GERAL DES. NÃO TEM
MARCA WESTINGHOUSE DES. NÃO TEM
VÁLVULA DE CONTROLE AB (02)
DISPOSITIVO VAZIO / CARREG. NÃO TEM
CILINDRO 10" x 12" QUANT. 02
RESERVATÓRIO COMBINADO QUANT. 02
AJUSTADOR DE FOLGA NÃO TEM
DIAGRAMA DE FREIO DES. NÃO TEM

FREIO MANUAL

TIPO NON SPIN DES. 675105-9

DADOS ESPECÍFICOS

PINTURA ESPECIAL NÃO TEM

ESPECIAL P/ TRANSBORDO NÃO TEM
SUPORTE P/ TRACIONAMENTO NÃO TEM
APOIO P/ MACACO NÃO TEM
OBS.: VIGA CABEÇEIRA 138,7 POL²
VIGA INTERMEDIÁRIA 179,8 POL²

DADOS GERAIS

BITOLA 1,00 m
TIPO PLATAFORMA
SUB. TIPO REBAIXADA
SÉRIE PED 334010
TARA 25,0 t
LOTAÇÃO MÁX. * 50,0 t
PESO BRUTO 80,0 t
QUANTIDADE 1

ARQUIVAMENTO	MÓDULO I	MÓDULO II
S S 0 1 1 6 1 0 5	1 F P R K 0 0 A	7 1 5 8 2 9 7

S.Técnica	NOME	CHEFE DA DIVISÃO
Desenho		
Copiado		CHEFE DA COORD. TÉCNICA
CHEFE S. TÉCNICA		

Arquivo
Nº do arm.
Nº da gav.
Nº da div.

FEPASA
GERÊNCIA
PROJETOS MECÂNICOS

Data 28-2-81
Escala 1:100

CARACTERÍSTICAS DE VAGÕES

Em substituição
A-181040-5
100/900-42

Origem SOROCABA

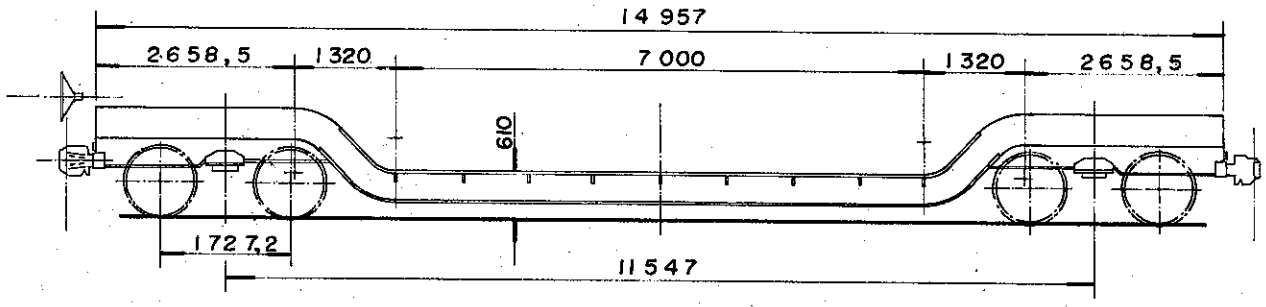

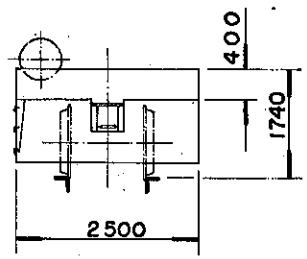

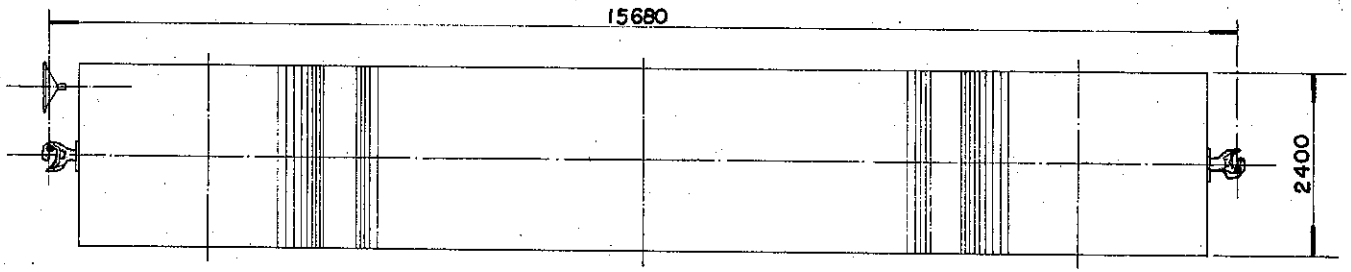

DADOS DE CONSTRUÇÃO

FABRICANTE SANTA MATILDE PROCEDÊNCIA BRASIL
ANO 1969 DISPOSIÇÃO GERAL DES. L-420630

INFRAESTRUTURA

ESTRADO AÇO CARBONO PISO AÇO CARBONO
VIGA CENTRAL CHAPA COMPOSTA ÁREA VER OBS.
ABERTURA ENTRE VIGAS 327mm VIGA CAB. CHAPA COMP.
VIGA LATERAL CHAPA COMPOSTA
SISTEMA DE DESCARGA LIVRE

SUPERESTRUTURA

CAIXA NÃO TEM VOLUME ÚTIL NÃO TEM
PÉS DIREITO NÃO TEM COBERTURA NÃO TEM
REV. INTERNO NÃO TEM QUANT. ESCOTILHA Ñ. TEM
TAMPA DA ESCOTILHA NÃO TEM COMPARTIMENTOS Ñ. TEM
SISTEMA DE PORTAS NÃO TEM

ENGATE

TIPO ALLIANCE FULL-SIZE 6.1/4" x 8" DES. 675754-5
OPERAÇÃO ROTATIVA INFERIOR

APARELHO DE CHOQUE E TRAÇÃO

TIPO CARDWELL NY-11-F DES. 675240-3
BRAÇADEIRA VERTICAL DES. 675908-4

TRUQUE

TIPO RIDE CONTROL PESO 4.060 Kg
CONJUNTO DES. 17201 COBRASMA
MANCAIS ROLAMENTO TIPO AUTO COMP.
SAPATA FENOLICA DES. 715684-7
ALAVANCA VERTICAL DES. NÃO TEM
TRAVESSA DE FREIO TIPO UNIT

RODAS

TIPO R-33 ITEM III DES. 100/921-2A

EIXOS

MANGA 6" x 11" DES. 100/902-273A

FREIO FERROVIÁRIO

DISPOSIÇÃO GERAL DES. NÃO TEM
MARCA WESTINGHOUSE DES. NÃO TEM
VÁLVULA DE CONTROLE ABEL
DISPOSITIVO VAZIO / CARREG. AB-5
CILINDRO 7 5/8" x 12" x 9" QUANT. 02
RESERVATÓRIO COMBINADO QUANT. 02
AJUSTADOR DE FOLGA NÃO TEM
DIAGRAMA DE FREIO DES. NÃO TEM

FREIO MANUAL

TIPO NON SPIN DES. 675105-9

DADOS ESPECÍFICOS

PINTURA ESPECIAL NÃO TEM

ESPECIAL P/ TRANSBORDO NÃO TEM
SUPORTE P/ TRACIONAMENTO NÃO TEM
APOIO P/ MACACO NÃO TEM
OBS.: VIGA CABECEIRA 138,73 POL.²
VIGA INTERMEDIÁRIA 179,86 POL.²

DADOS GERAIS

BITOLA 1,00 m
TIPO PLATAFORMA
SUB. TIPO REBAIXADA
SÉRIE PRE 334100
TARA 25,0 t
LOTAÇÃO MÁX. * 70,0 t
PESO BRUTO 100,0 t
QUANTIDADE 3

ARQUIVAMENTO	MÓDULO I	MÓDULO II
SS011610 6	1FPRK00A	7158301

S.Técnica	NOME	CHEFE DA DIVISÃO	Arquivo
Desenho			Nº do arm.
Copiado		CHEFE DA COORD. TÉCNICA	Nº da gav.
CHEFE S. TÉCNICA			Nº da div.

FEPASA
GERÊNCIA
PROJETOS MECÂNICOS

Data 25-04-80

Escala 1:100

CARACTERÍSTICAS DE VAGÕES

Em substituição
A-180380-8
100/900-53

Origem SOROCABA

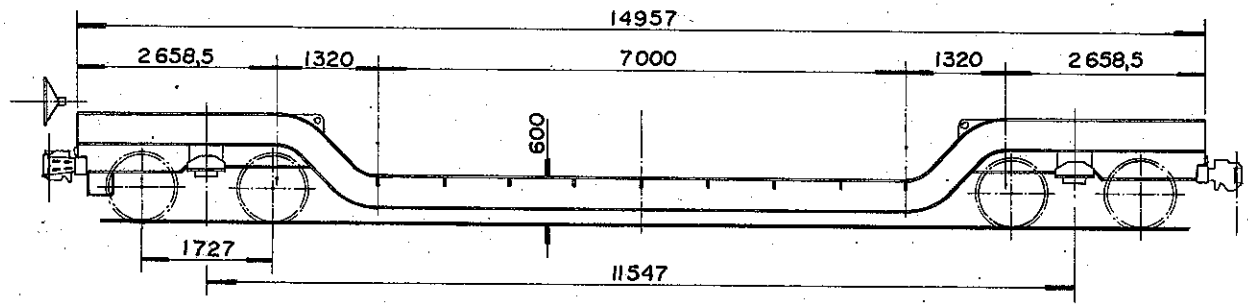

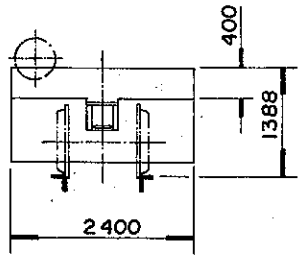

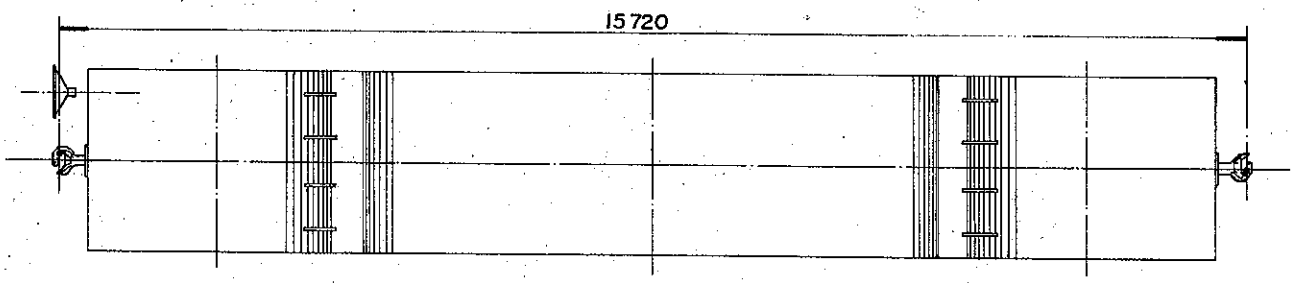

DADOS DE CONSTRUÇÃO

FABRICANTE SOMA PROCEDÊNCIA BRASIL
ANO 1971 DISPOSIÇÃO GERAL DES. 95/801-8

INFRAESTRUTURA

ESTRADO AÇO CARBONO PISO AÇO CARBONO
VIGA CENTRAL CHAPA COMPOSTA ÁREA VER OBS.
ABERTURA ENTRE VIGAS 327mm VIGA CAB. CHAPA COMP.
VIGA LATERAL CHAPA COMPOSTA
SISTEMA DE DESCARGA LIVRE

SUPERESTRUTURA

CAIXA NÃO TEM VOLUME ÚTIL NÃO TEM
PÉS DIREITO NÃO TEM COBERTURA NÃO TEM
REV. INTERNO NÃO TEM QUANT. ESCOTILHA NÃO TEM
TAMPA DA ESCOTILHA NÃO TEM COMPARTIMENTOS NÃO TEM
SISTEMA DE PORTAS NÃO TEM

ENGATE

TIPO ALLIANCE FULL SIZE 6.1/4" x 8" DES. 675754-5
OPERAÇÃO ROTATIVA INFERIOR

APARELHO DE CHOQUE E TRAÇÃO

TIPO CARDWELL NY-11-F DES. 675240-3
BRAÇADEIRA VERTICAL DES. 675908-4

TRUQUE

TIPO RIDE CONTROL PESO 4.060 Kg
CONJUNTO DES. 17201 (COBRASMA)
MANCAIS ROLAMENTO TIPO AUTO COMP.
SAPATA FENÓLICA DES. 715684-7
ALAVANCA VERTICAL DES. NÃO TEM
TRAVESSA DE FREIO TIPO UNIT

RODAS

TIPO R-33 ITEM III DES. 100/921-2A

EIXOS

MANGA 6" x 11" DES. 100/902-273A

FREIO FERROVIÁRIO

DISPOSIÇÃO GERAL DES. NÃO TEM
MARCA WESTINGHOUSE DES. NÃO TEM
VÁLVULA DE CONTROLE AB (2)
DISPOSITIVO VAZIO/CARREG. NÃO TEM
CILINDRO 10" x 12" QUANT. 02
RESERVATÓRIO COMBINADO QUANT. 02
AJUSTADOR DE FOLGA NÃO TEM
DIAGRAMA DE FREIO DES. NÃO TEM

FREIO MANUAL

TIPO NON SPIN DES. 677115-7

DADOS ESPECÍFICOS

PINTURA ESPECIAL NÃO TEM
ESPECIAL P/ TRANSBORDO NÃO TEM
SUPORTE P/ TRACIONAMENTO NÃO TEM
APOIO P/ MACACO NÃO TEM
OBS.: VIGA CABECEIRA 138,7 POL.²
VIGA INTERMEDIÁRIA 179,86 POL.²

DADOS GERAIS

BITOLA 1,00 m
TIPO PLATAFORMA
SUB. TIPO REBAIXADA
SÉRIE PRE 334110
TARA 24,0 t
LOTAÇÃO MÁX. 70,0 t
PESO BRUTO 100,0 t
QUANTIDADE 1

ARQUIVAMENTO	MÓDULO I	MÓDULO II
SSO11610 7	1FPRK00A	7158319

	NOME	
S. Técnica		CHEFE DA DIVISÃO
Desenho		
Copiado		CHEFE DA COORD. TÉCNICA
CHEFE S. TÉCNICA		

Arquivo
Nº do arm. ----
Nº da gav. ----
Nº da div. ----

FEPASA
GERÊNCIA
PROJETOS MECÂNICOS

Data 24-9-80

Escala 1:100

CARACTERÍSTICAS DE VAGÕES

Em substituição
A-180526-6
100/900-93

Origem SOROCABA

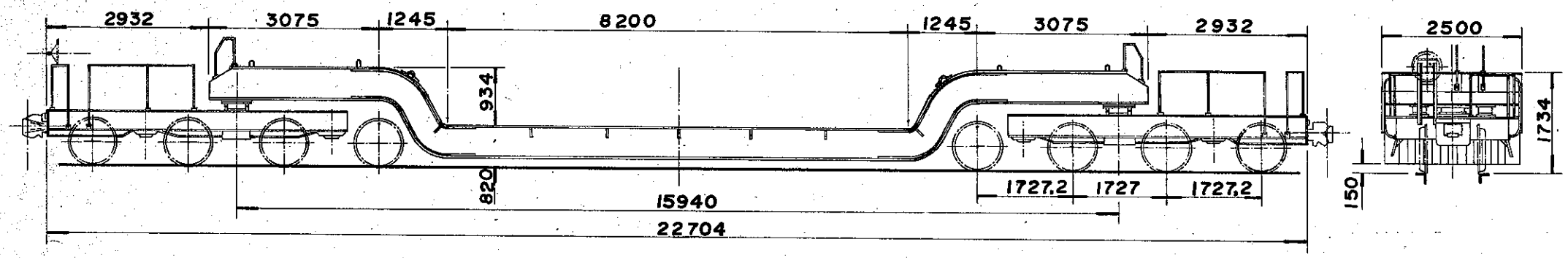

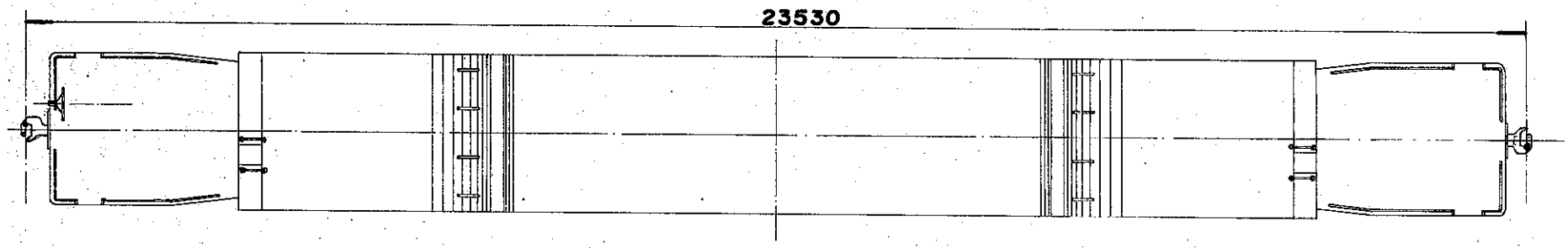

DADOS DE CONSTRUÇÃO

FABRICANTE: SANTA MATILDE — PROCEDÊNCIA: BRASIL
ANO: 1969 — DISPOSIÇÃO GERAL DES.: 95/801-10

INFRAESTRUTURA

ESTRADO: AÇO CARBONO — PISO: AÇO CARBONO
VIGA CENTRAL: CHAPA COMPOSTA — ÁREA: 332,0 POL²
ABERTURA ENTRE VIGAS: 327 mm — VIGA CAB.: CHAPA COMP.
VIGA LATERAL: CHAPA COMPOSTA
SISTEMA DE DESCARGA: LIVRE

SUPERESTRUTURA

CAIXA: NÃO TEM — VOLUME ÚTIL: NÃO TEM
PÉS DIREITO: NÃO TEM — COBERTURA: NÃO TEM
REV. INTERNO: NÃO TEM — QUANT. ESCOTILHA: N. TEM
TAMPA DA ESCOTILHA: NÃO TEM — COMPARTIMENTOS: N. TEM
SISTEMA DE PORTAS: NÃO TEM

ENGATE

TIPO: ALLIANCE FULL SIZE 6.1/4" x 8" — DES.: 675754-5
OPERAÇÃO: ROTATIVA INFERIOR

APARELHO DE CHOQUE E TRAÇÃO

TIPO: CARDWELL NY-IIF — DES.: 675240-3
BRAÇADEIRA: VERTICAL — DES.: 675908-4

TRUQUE

TIPO: RIDE CONTROL — PESO: 4.060 Kg
CONJUNTO DES.: 17201 (COBRASMA)
MANCAIS: ROLAMENTO — TIPO: AUTO COMP.
SAPATA: FENÓLICA — DES.: 715684-7
ALAVANCA: VERTICAL — DES.: NÃO TEM
TRAVESSA DE FREIO TIPO: UNIT

RODAS

TIPO: R-33 ITEM III — DES.: 100/921-2A

EIXOS

MANGA: 6" x 11" — DES.: 100/902-273A

FREIO FERROVIÁRIO

DISPOSIÇÃO GERAL DES.: L-450547
MARCA: WESTINGHOUSE — DES.: NÃO TEM
VÁLVULA DE CONTROLE: AB-J1
DISPOSITIVO VAZIO/CARREG.: NÃO TEM
CILINDRO: 10" x 12" — QUANT.: 02
RESERVATÓRIO: COMBINADO — QUANT.: 02
AJUSTADOR DE FOLGA: NÃO TEM
DIAGRAMA DE FREIO DES.: NÃO TEM

FREIO MANUAL

TIPO: NON SPIN — DES.: 675105-9

DADOS ESPECÍFICOS

PINTURA ESPECIAL: NÃO TEM

ESPECIAL P/ TRANSBORDO: NÃO TEM
SUPORTE P/ TRACIONAMENTO: NÃO TEM
APOIO P/ MACACO: NÃO TEM
OBS.: O VAGÃO É PROVIDO DE GANCHOS NAS LATERAIS E CABECEIRAS.

DADOS GERAIS

BITOLA: 1,00 m.
TIPO: PLATAFORMA
SUB. TIPO: REBAIXADA
SÉRIE: P R H 334200
TARA: 64,0 t
LOTAÇÃO MÁX.: 120,0 t
PESO BRUTO: 184,0 t
QUANTIDADE: 01

ARQUIVAMENTO	MÓDULO I	MÓDULO II
S S O 1 1 6 1 0 8	1 F P R K O O A	7 1 5 8 3 2 7

	NOME	
S.Técnica		CHEFE DA DIVISÃO
Copiado		
Desenho		CHEFE DA COORD. TÉCNICA
CHEFE S.TÉCNICA		

Arquivo
Nº do arm.
Nº da gav.
Nº da div.

FEPASA
GERÊNCIA
PROJETOS MECÂNICOS

Data: 22-02-80
Escala: 1:100

CARACTERÍSTICAS DE VAGÕES

Em substituição
A-180322-1
100/900-54

Origem: SOROCABA

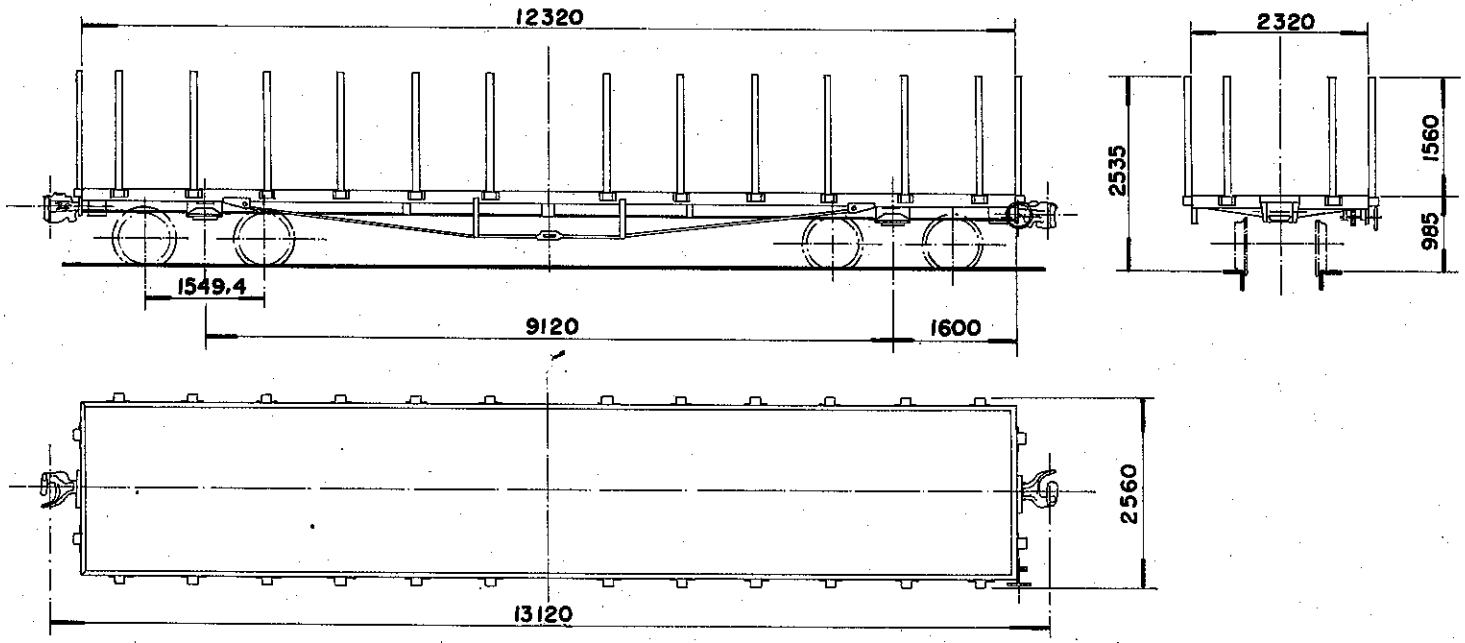

DADOS DE CONSTRUÇÃO

FABRICANTE IGNORADO PROCEDÊNCIA IGNORADA
ANO IGNORADO DISPOSIÇÃO GERAL DES. NÃO TEM

INFRAESTRUTURA

ESTRADO AÇO CARBONO PISO AÇO CARBONO
VIGA CENTRAL Z-12.7/8" x 6.27/32" x 4" x 3/4" x 13/32" ÁREA 21,08 POL²
ABERTURA ENTRE VIGAS 327 mm VIGA CAB. U-6" x 2.1/2" x 1/4"
VIGA LATERAL U-6" x 2.1/2" x 1/4"
SISTEMA DE DESCARGA LIVRE

SUPERESTRUTURA

CAIXA NÃO TEM VOLUME ÚTIL NÃO TEM
PÉS DIREITO NÃO TEM COBERTURA NÃO TEM
REV. INTERNO NÃO TEM QUANT. ESCOTILHA NÃO TEM
TAMPA DA ESCOTILHA NÃO TEM COMPARTIMENTOS 01
SISTEMA DE PORTAS NÃO TEM

ENGATE

TIPO ALLIANCE UNIT RADIAL 5.3/4" x 7 DES. 1591 (COBRASMA)
OPERAÇÃO ROTATIVA INFERIOR

APARELHO DE CHOQUE E TRAÇÃO

TIPO PEERLESS DES. 100/904-2
BRAÇADEIRA NÃO TEM DES. NÃO TEM

TRUQUE

TIPO SELF ALIGNING PESO 2.745 Kg
CONJUNTO DES NÃO TEM
MANCAIS ROLAMENTO TIPO RBU
SAPATA FENÓLICA DES. 715684-7
ALAVANCA VERTICAL DES. 714978-6
TRAVESSA DE FREIO TIPO I

RODAS

TIPO D-29 ITEM III DES. 100/921-18

EIXOS

MANGA 5" x 9" DES 100/902-265A

FREIO FERROVIÁRIO

DISPOSIÇÃO GERAL DES. NÃO TEM
MARCA WESTINGHOUSE DES. NÃO TEM
VÁLVULA DE CONTROLE AB
DISPOSITIVO VAZIO/CARREGADO NÃO TEM
CILINDRO 10" x 12" QUANT. 01
RESERVATÓRIO COMBINADO QUANT. 01
AJUSTADOR DE FOLGA D-111-D ou D-112-D
DIAGRAMA DE FREIO NÃO TEM

FREIO MANUAL

TIPO HORIZONTAL DES. 71/605-239A

DADOS ESPECÍFICOS

PINTURA ESPECIAL NÃO TEM
ESPECIAL P/ TRANSBORDO NÃO TEM
SUPORTE P/ TRACIONAMENTO NÃO TEM
APOIO P/ MACACO NÃO TEM
OBS

DADOS GERAIS

BITOLA 1,00 m
TIPO PLATAFORMA
SUB TIPO CONVENCIONAL
SÉRIE PEC 343465
TARA 11,6 t
LOTAÇÃO MÁX ~~X~~ 42,0 t
PESO BRUTO 64,5 t
QUANTIDADE 193

ARQUIVAMENTO	MÓDULO I	MÓDULO II
S S 0 1 1 6 1 0 9	1 F P E K 0 0 A	7 1 5 8 3 3 5

	NOME		
S.Técnica		CHEFE DA DIVISÃO	Arquivo
Desenho			Nº do arm .....
Copiado		CHEFE DA COORD TÉCNICA	Nº da gav. .....
CHEFE S.TÉCNICA			Nº da div. .....
Data 10-8-81			
Escala 1:100			

CARACTERÍSTICAS DE VAGÕES

FEPASA
GERÊNCIA
PROJETOS MECÂNICOS

Em Substituição
A-181461-3

Origem SOROCABA

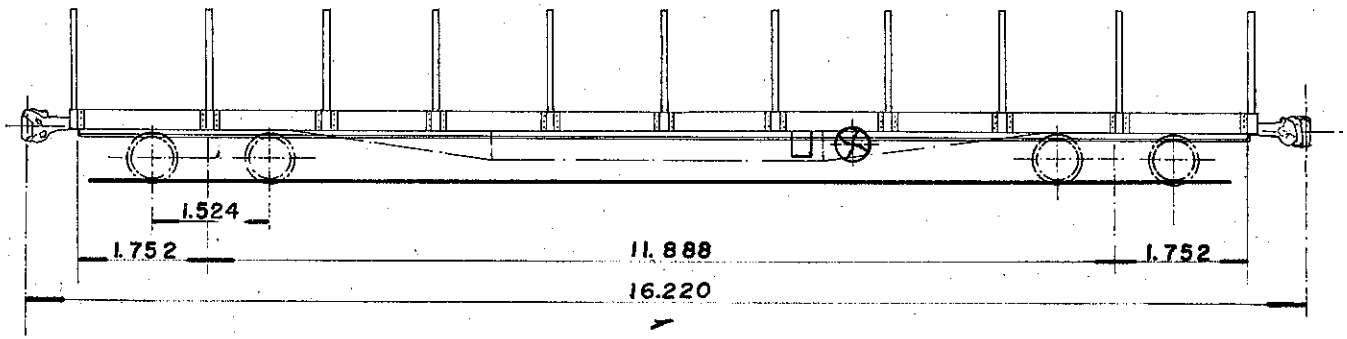

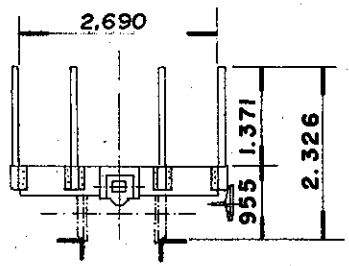

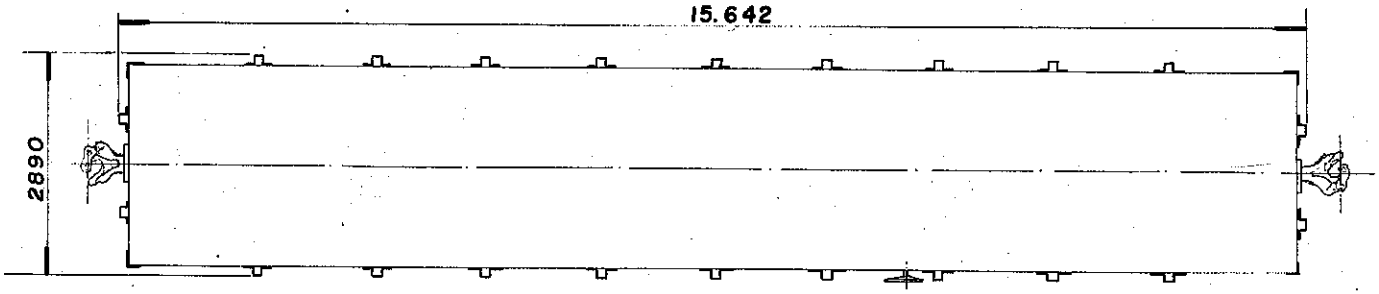

DADOS DE CONSTRUÇÃO

FABRICANTE AMERICAN CAR FOUNDRY PROCEDÊNCIA U S A
ANO 1946 DISPOSIÇÃO GERAL DES. NÃO TEM

INFRAESTRUTURA

ESTRADO AÇO CARBONO PISO AÇO CARBONO
VIGA CENTRAL U-12" x 3 1/8 x 3/8" ÁREA 20,4 POL²
ABERTURA ENTRE VIGAS 327 mm VIGA CAB. U-12" x 3" x 3/8"
VIGA LATERAL U-10" x 2 3/4" x 3/8"
SISTEMA DE DESCARGA LIVRE

SUPERESTRUTURA

CAIXA NÃO TEM VOLUME ÚTIL NÃO TEM
PÉS DIREITO NÃO TEM COBERTURA NÃO TEM
REV. INTERNO NÃO TEM QUANT. ESCOTILHA Ñ. TEM
TAMPA DA ESCOTILHA NÃO TEM COMPARTIMENTOS Ñ. TEM
SISTEMA DE PORTAS NÃO TEM

ENGATE

TIPO ALLIANCE FULL-SIZE 5" x 7" DES. 675753-7
OPERAÇÃO ROTATIVA INFERIOR

APARELHO DE CHOQUE E TRAÇÃO

TIPO CARDWELL NZ-11-E DES. 675241-1
BRAÇADEIRA VERTICAL DES. 675804-5

TRUQUE

TIPO RIDE CONTROL PESO 3.320 Kg
CONJUNTO DES. NÃO TEM
MANCAIS ROLAMENTO TIPO RBU
SAPATA FENÓLICA DES. 715684-7
ALAVANCA VERTICAL DES. 714978-6
TRAVESSA DE FREIO TIPO UNIT

RODAS

TIPO D-29 ITEM III DES. 100/921-18

EIXOS

MANGA 5" x 9" DES. 100/902-265A

FREIO FERROVIÁRIO

DISPOSIÇÃO GERAL DES. NÃO TEM
MARCA WESTINGHOUSE DES. NÃO TEM
VÁLVULA DE CONTROLE AB
DISPOSITIVO VAZIO / CARREG. NÃO TEM
CILINDRO 10" x 12" QUANT. 01
RESERVATÓRIO COMBINADO QUANT. 01
AJUSTADOR DE FOLGA D-111-D ou D-112-D
DIAGRAMA DE FREIO DES. 677133-5

FREIO MANUAL

TIPO NON SPIN DES. NÃO TEM

DADOS ESPECÍFICOS

PINTURA ESPECIAL NÃO TEM

ESPECIAL P/ TRANSBORDO NÃO TEM
SUPORTE P/ TRACIONAMENTO NÃO TEM
APOIO P/ MACACO NÃO TEM
OBS.: O VAGÃO É DOTADO DE 18 FUEIROS NAS LATERAIS E 4 FUEIROS NAS CABECEIRAS (TODOS REMOVÍVEIS)

DADOS GERAIS

BITOLA 1,00 m
TIPO PLATAFORMA
SUB. TIPO CONVENCIONAL C/PISO METÁLICO
SÉRIE PEC 369000
TARA 14,2 t
LOTAÇÃO MÁX. * 40,0 t
PESO BRUTO 64,5 t
QUANTIDADE 60

ARQUIVAMENTO	MÓDULO I	MÓDULO II
S S 0 1 1 6 1 1 0	1 F P E K 0 0 A	7 1 5 8 3 4 3

	NOME	
S.Técnico		CHEFE DA DIVISÃO
Desenho		
Copiado		CHEFE DA COORD. TÉCNICA
CHEFE S. TÉCNICA		

Arquivo
Nº do arm.
Nº da gav.
Nº da div.

FEPASA
GERÊNCIA
PROJETOS MECÂNICOS

Data 25-03-80

Escala 1:100

CARACTERÍSTICAS DE VAGÕES

Em substituição
A-180340-9
100/900-104

Origem SOROCABA

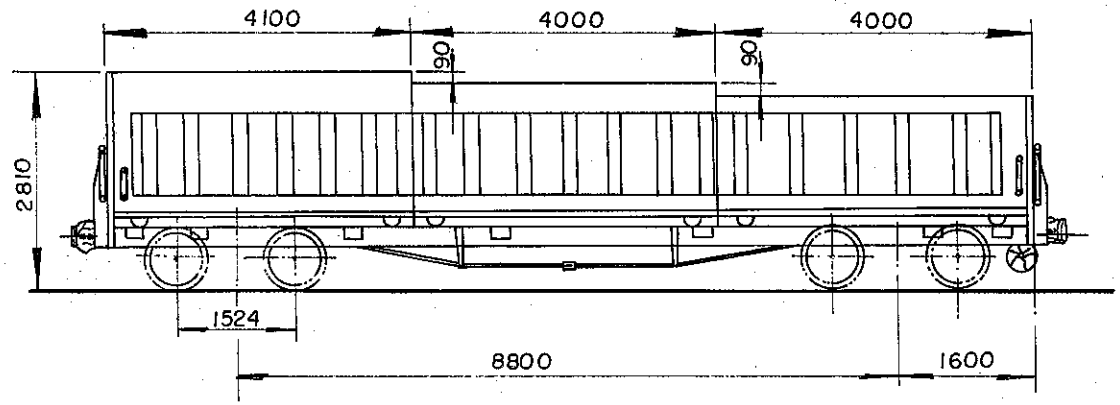

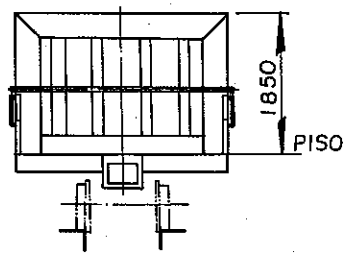

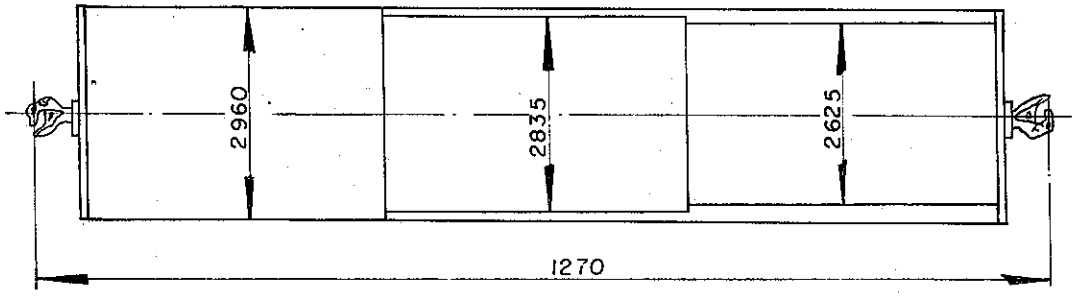

DADOS DE CONSTRUÇÃO

FABRICANTE SAEF (CAMARGO CORREA) PROCEDÊNCIA BRASIL
ANO 1994 DISPOSIÇÃO GERAL DES. NÃO TEM

INFRAESTRUTURA

ESTRADO AÇO CARBONO PISO METÁLICO / MADEIRA
VIGA CENTRAL U-12" x 3" x 1/2" ÁREA 17,0 POL²
ABERTURA ENTRE VIGAS 327 mm VIGA CAB. U"-10"x3"x 3/8"
VIGA LATERAL U-10"x3"x 3/8"
SISTEMA DE DESCARGA PALETIZADO

SUPERESTRUTURA

CAIXA AÇO CARBONO VOLUME ÚTIL 47,33 m³
PÉS DIREITO INTERNO COBERTURA AÇO CARBONO
REV. INTERNO NÃO TEM QUANT. ESCOTILHA NÃO TEM
TAMPA DA ESCOTILHA NÃO TEM COMPARTIMENTOS 01
SISTEMA DE PORTAS LATERAIS DE CORRER

ENGATE

TIPO ALLIANCE UNIT RADIAL 5.3/4" X 7" DES. 1591 COBRASMA
OPERAÇÃO ROTATIVA INFERIOR

APARELHO DE CHOQUE E TRAÇÃO

TIPO PEERLESS DES. 100/904-2
BRAÇADEIRA NÃO TEM DES. NÃO TEM

TRUQUE

TIPO SELF ALIGNING PESO 2.745 Kg
CONJUNTO DES. NÃO TEM
MANCAIS ROLAMENTO TIPO CARTUCHO
SAPATA FENOLICA DES. 715 684-7
ALAVANCA VERTICAL DES. 714978-6
TRAVESSA DE FREIO TIPO I

RODAS

TIPO D-29 DES. 718727-1

EIXOS

MANGA 5" X 9" DES. 718155-8

FREIO FERROVIÁRIO

DISPOSIÇÃO GERAL DES. NÃO TEM
MARCA WESTINGHOUSE DES. NÃO TEM
VÁLVULA DE CONTROLE AB
DISPOSITIVO VAZIO/CARREG. NÃO TEM
CILINDRO 10" X 12" QUANT. 01
RESERVATÓRIO COMBINADO QUANT. 01
AJUSTADOR DE FOLGA D-111-D OU D-112-D
DIAGRAMA DE FREIO DES. NÃO TEM

FREIO MANUAL

TIPO HORIZONTAL DES. 71/605-239A

DADOS ESPECÍFICOS

PINTURA ESPECIAL LARANJA
ESPECIAL P/ TRANSBORDO NÃO
SUPORTE P/ TRACIONAMENTO SIM
APOIO P/ MACACO SIM
OBS. PARA CONFECÇÃO DESTES VAGÕES FORAM UTILIZADOS VAGÕES PLATAFORMA SÉRIE PMB, PMC E PEC

DADOS GERAIS

BITOLA 1,00m
TIPO PLATAFORMA CAIXA BASCULANTE
SUB TIPO ABERTURA TIPO TELESCÓPIO
SÉRIE PHC 333807-0
TARA 15,100 T.
LOTAÇÃO MÁX. 36 T.
PESO BRUTO 51,100 T
QUANTIDADE 87

FEPASA FERROVIA PAULISTA S.A — SUPERINTENDÊNCIA GERAL DE EQUIPAMENTOS

ESCALA	PROJETO	DESENHO	VERIFICAÇÃO	DATA
1:100	—	ADILSON		29/04/96
EM SUBST.				
DATA REVISÃO				

CARACTERÍSTICAS DE VAGÕES

CHEFE DE DIVISÃO
CHEFE COORD. TÉC
CHEFE S. TÉCNICA

ARQUIVAMENTO	MODULO I	MODULO II
SS021002	71FPHK00A	71874411

A4 (210 x 297)

-TANQUE-

Sub tipo : Convencional

CODIFICAÇÃO ANTIGA	CODIFICAÇÃO ATUAL	DESENHO
093001 a 093026	TCB 334600 a 334624	715835-1
093027	TCC 334700	715843-2
093028 a 093029	TCB 334701 a 334702	715836-0
093031 a 093032	TCB 334800 a 334801	715837-8
093033 a 093036	TCB 334900 a 334903	715838-6
193050	TCB 335000	
193001 a 193004	TCB 335100 a 335103	715839-4
193009 a 193018	TCB 335200 a 335206	715840-8
193023 a 193024	TCB 335300 a 335301	715841-6
193025 a 193049	TCB 335400 a 335423	715842-4
093030	TCC 335500	715844-1
193019 a 193022	TCC 335600 a 335603	715845-9
293001 a 293008	TCC 335700 a 335704	715846-7
293101 a 293285	TCC 335800 a 335984	715847-5
293010 a 293013	TCC 336100 a 336103	715848-3
393001 a 393255	TCD 336200 a 336454	715849-1
(ex SHELL)	TCC 336150 a 336151	
393307 a 393325	TCC 341798 a 341864	
393301 a 393365	TCD 341800 a 341845	
092001 a 092010	TCB 334300 a 334308	

Sub tipo: Com serpentina para aquecimento

CODIFICAÇÃO ANTIGA	CODIFICAÇÃO ATUAL	DESENHO
092001 a 092012	TSB 334300 a 334310	715850-5
292001 a 292004	TSC 334400 a 334402	715851-3
292101 a 292150	TSC 334500 a 334549	715852-1
293286 a 293385	TSC 335985 a 336084	715853-0
392001 a 392012	TSD 341865 a 341876	
392013	TSD 341797	
392014 a 392015	TSD 341877 a 341878	
392101 a 392200	TSD 341900 a 341999	715854-8
892001 a 892100	TSD 372700 a 372799	715855-6

Sub tipo : Para produtos pulverulentos

CODIFICAÇÃO ANTIGA	CODIFICAÇÃO ATUAL	DESENHO
195021	TPC 340041	
395001 a 395150	TPD 340100 a 340249	715858-1
142175 a 242106	TPC 318300 a 318759	715856-4

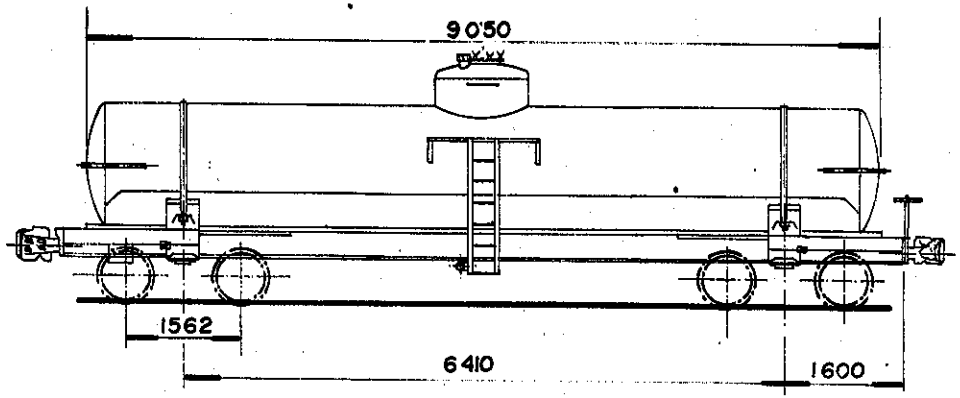

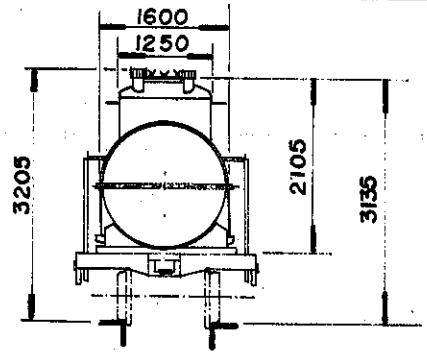

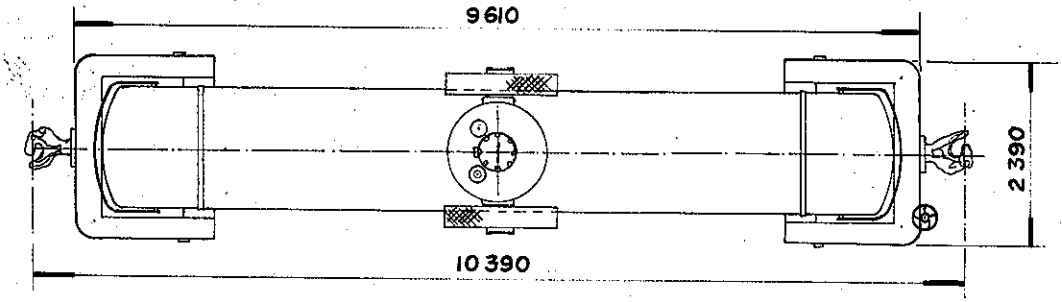

DADOS DE CONSTRUÇÃO

FABRICANTE IGNORADO PROCEDÊNCIA U S A
ANO 1929 DISPOSIÇÃO GERAL DES. NÃO TEM

INFRAESTRUTURA

ESTRADO AÇO CARBONO PISO NÃO TEM
VIGA CENTRAL U – 12" x 4" x 1/2" ÁREA 34,56 POL2
ABERTURA ENTRE VIGAS 327 mm VIGA CAB. U- 8" x 2" x 1/4"
VIGA LATERAL U – 12" x 2" x 1/4"
SISTEMA DE DESCARGA 2 LATERAIS Ø 4"

SUPERESTRUTURA

CAIXA AÇO CARBONO VOLUME ÚTIL 19,56 m3
PÉS DIREITO NÃO TEM COBERTURA NÃO TEM
REV. INTERNO NÃO TEM QUANT. ESCOTILHA 01
TAMPA DA ESCOTILHA 01 COMPARTIMENTOS 01
SISTEMA DE PORTAS NÃO TEM

ENGATE

TIPO ALLIANCE UNIT RADIAL 5. 3/4"x 7" DES. 1591 COBRASMA
OPERAÇÃO ROTATIVA INFERIOR

APARELHO DE CHOQUE E TRAÇÃO

TIPO PEERLESS DES. 100/904 – 2
BRAÇADEIRA NÃO TEM DES. NÃO TEM

TRUQUE

TIPO SELF ALIGNING PESO 2.350 Kg
CONJUNTO DES. NÃO TEM
MANCAIS FRICÇÃO TIPO NÃO TEM
SAPATA FENÓLICA DES. 715684-7
ALAVANCA INCLINADA DES. 714980-8
TRAVESSA DE FREIO TIPO I

RODAS

TIPO D – 29 ITEM II DES. 100/921-18

EIXOS

MANGA 4. 1/4" x 8" DES. 100/902-278

FREIO FERROVIÁRIO

DISPOSIÇÃO GERAL DES. 74/605 – 32
MARCA WESTINGHOUSE DES. NÃO TEM
VÁLVULA DE CONTROLE AB
DISPOSITIVO VAZIO / CARREG. NÃO TEM
CILINDRO 10" x 12" QUANT. 01
RESERVATÓRIO COMBINADO QUANT. 01
AJUSTADOR DE FOLGA DRV 2AU - 19 DJ
DIAGRAMA DE FREIO DES. NÃO TEM

FREIO MANUAL

TIPO VERTICAL DES. NÃO TEM

DADOS ESPECÍFICOS

PINTURA ESPECIAL NÃO TEM

ESPECIAL P/ TRANSBORDO NÃO TEM
SUPORTE P/ TRACIONAMENTO SIM
APOIO P/ MACACO SIM
OBS.

DADOS GERAIS

BITOLA 1,00 m
TIPO TANQUE
SUB TIPO CONVENCIONAL
SÉRIE TCB 334600
TARA 12,0 t
LOTAÇÃO MÁX. * 28,0 t
PESO BRUTO 47,0 t
QUANTIDADE 25

ARQUIVAMENTO	MÓDULO I	MÓDULO II
SS0116111	1FTCKOOA	7158351

	NOME	
S.Técnica		CHEFE DA DIVISÃO
Desenho		
Copiado		CHEFE DA COORD. TÉCNICA
CHEFE S.TÉCNICA		

Arquivo
Nº do arm.
Nº da gav.
Nº da div.

Data 23-05-80

Escala 1:100

CARACTERÍSTICAS DE VAGÕES

FEPASA
GERÊNCIA
PROJETOS MECÂNICOS

Em Substituição
A-180453-7
100/900-89

Origem SOROCABA

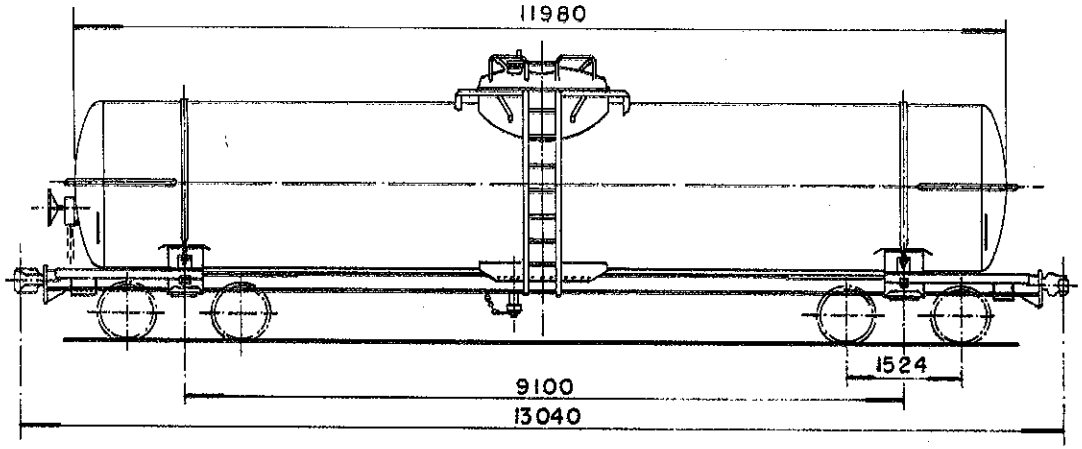

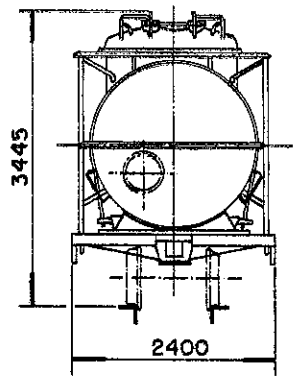

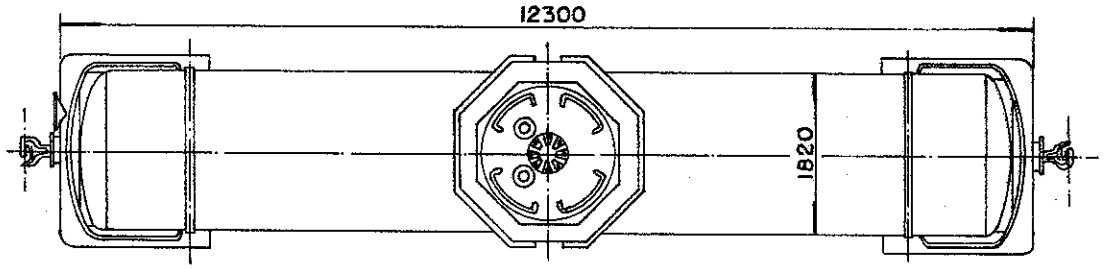

DADOS DE CONSTRUÇÃO

FABRICANTE IGNORADO PROCEDÊNCIA IGNORADO
ANO IGNORADO DISPOSIÇÃO GERAL DES. NÃO TEM

INFRAESTRUTURA

ESTRADO AÇO CARBONO PISO NÃO TEM
VIGA CENTRAL U-12" X 3" X 3/8" ÁREA 31,2 POLEG²
ABERTURA ENTRE VIGAS 327 mm VIGA CAB. CHAPA COMPOSTA
VIGA LATERAL U-8.1/4" X 2" X 1/4"
SISTEMA DE DESCARGA 1 CENTRAL Ø 5.1/4"

SUPERESTRUTURA

CAIXA AÇO CARBONO VOLUME ÚTIL 30 m³
PÉS DIREITO NÃO TEM COBERTURA NÃO TEM
REV. INTERNO NÃO TEM QUANT. ESCOTILHA 01
TAMPA DA ESCOTILHA 01 COMPARTIMENTOS 01
SISTEMA DE PORTAS NÃO TEM

ENGATE

TIPO ALLIANCE FULL SIZE 6.1/4" X 8" DES. 675754-5
OPERAÇÃO ROTATIVA INFERIOR

APARELHO DE CHOQUE E TRAÇÃO

TIPO MINER A-22-XL DES. 17813 (FNV)
BRAÇADEIRA VERTICAL DES. 22006 (FNV)

TRUQUE

TIPO RIDE CONTROL PESO 3320 Kg
CONJUNTO DES. NÃO TEM
MANCAIS ROLAMENTO TIPO RBU
SAPATA FENÓLICA DES. 715684-7
ALAVANCA VERTICAL DES. 714978-6
TRAVESSA DE FREIO TIPO UNIT

RODAS

TIPO D-29 ITEM III DES. 100/921-18

EIXOS

MANGA 5" X 9" DES. 100/902-265A

FREIO FERROVIÁRIO

DISPOSIÇÃO GERAL DES. NÃO TEM
MARCA WESTINGHOUSE DES. NÃO TEM
VÁLVULA DE CONTROLE AB
DISPOSITIVO VAZIO/CARREG. NÃO TEM
CILINDRO 10" X 12" QUANT. 01
RESERVATÓRIO COMBINADO QUANT. 01
AJUSTADOR DE FOLGA DRV 2AU 19 DJ
DIAGRAMA DE FREIO DES. NÃO TEM

FREIO MANUAL

TIPO NON SPIN DES. 677115-7

DADOS ESPECÍFICOS

PINTURA ESPECIAL NÃO TEM

ESPECIAL P/ TRANSBORDO NÃO TEM
SUPORTE P/ TRACIONAMENTO SIM
APOIO P/ MACACO SIM
OBS.

DADOS GERAIS

BITOLA 1,00 m
TIPO TANQUE
SUB TIPO CONVENCIONAL
SÉRIE TCC 334700
TARA 17,2 t
LOTAÇÃO MÁX. 47,3 t
PESO BRUTO 64,5 t
QUANTIDADE 01

FEPASA FERROVIA PAULISTA S.A — SUPERINTENDÊNCIA GERAL DE EQUIPAMENTOS

ESCALA	PROJETO	DESENHO	VERIFICAÇÃO	DATA
1:100	—			02AG084

EM SUBST. A-181186-0
DATA REVISÃO

CARACTERÍSTICAS DE VAGÕES

CHEFE DE DIVISÃO
CHEFE COORD. TÉC
CHEFE S. TÉCNICA

ARQUIVAMENTO	MODULO I	MODULO II
SS01161 19	1FTCK00A	7158432

A4 (210 x 297)

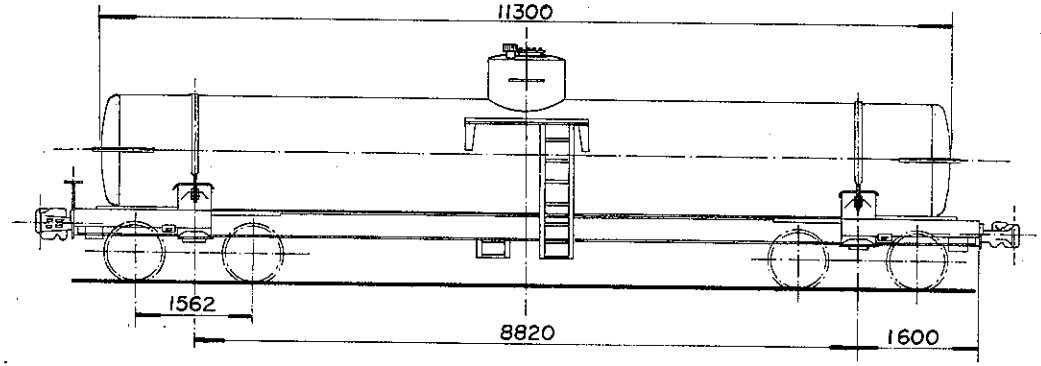

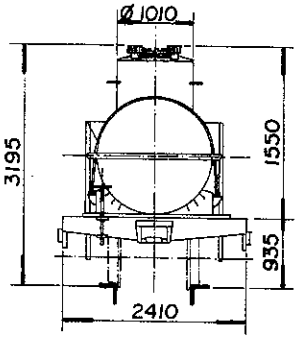

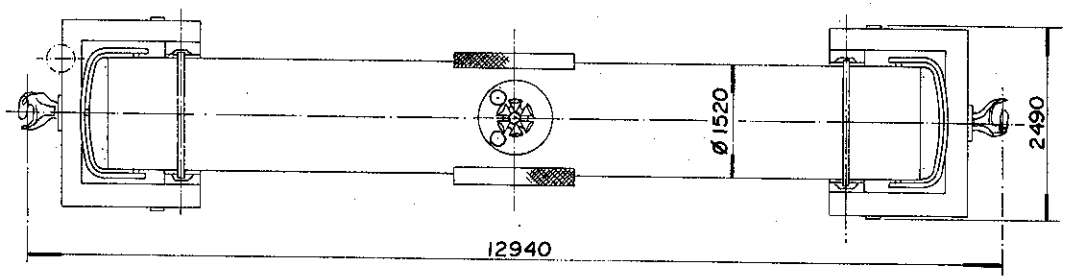

DADOS DE CONSTRUÇÃO

FABRICANTE IGNORADO PROCEDENCIA BRASIL
ANO IGNORADO DISPOSIÇÃO GERAL DES. NÃO TEM

INFRAESTRUTURA

ESTRADO AÇO CARBONO PISO NÃO TEM
VIGA CENTRAL U- 12" x 4" x 1/2" ÁREA 19,0 POL^2
ABERTURA ENTRE VIGAS 327 mm VIGA CAB CHAPA COMP.
VIGA LATERAL U-8" x 2" x 1/4"
SISTEMA DE DESCARGA 2 BOCAS LATERAIS Ø 4"

SUPERESTRUTURA

CAIXA AÇO CARBONO VOLUME ÚTIL 19,0 m^3
PÉS DIREITO NÃO TEM COBERTURA NÃO TEM
REV. INTERNO NÃO TEM QUANT. ESCOTILHA 01
TAMPA DA ESCOTILHA 01 COMPARTIMENTOS 01
SISTEMA DE PORTAS NÃO TEM

ENGATE

TIPO ALLIANCE FULL SIZE 6. 1/4" x 8" DES. 675754-5
OPERAÇÃO ROTATIVA INFERIOR

APARELHO DE CHOQUE E TRAÇÃO

TIPO MINER A-22-XL DES. 17813 (FNV)
BRAÇADEIRA VERTICAL DES. 22006 (FNV)

TRUQUE

TIPO SELF ALIGNING PESO 2350 Kg
CONJUNTO DES. NÃO TEM
MANCAIS FRICÇÃO TIPO NÃO TEM
SAPATA FENÓLICA DES. 715684-7
ALAVANCA INCLINADA DES. 714980-8
TRAVESSA DE FREIO TIPO I

RODAS

TIPO D-29 ITEM III DES. 100/921-18

EIXOS

MANGA 4.1/4" x 8" DES. 100/902-276

FREIO FERROVIÁRIO

DISPOSIÇÃO GERAL DES. NÃO TEM
MARCA WESTINGHOUSE DES. NÃO TEM
VÁLVULA DE CONTROLE AB
DISPOSITIVO VAZIO/CARREG. NÃO TEM
CILINDRO 10" x 12" QUANT. 01
RESERVATÓRIO COMBINADO QUANT 01
AJUSTADOR DE FOLGA D-111-D ou D-112-D
DIAGRAMA DE FREIO DES. NÃO TEM

FREIO MANUAL

TIPO VERTICAL DES. NÃO TEM

DADOS ESPECÍFICOS

PINTURA ESPECIAL NÃO TEM
ESPECIAL P/ TRANSBORDO NÃO TEM
SUPORTE P/ TRACIONAMENTO SIM
APOIO P/ MACACO SIM
OBS.

DADOS GERAIS

BITOLA 1,00 m
TIPO TANQUE
SUB TIPO CONVENCIONAL
SÉRIE TCB 334701
TARA 15,4 t
LOTAÇÃO MÁX 31,6 t
PESO BRUTO 47,0 t
QUANTIDADE 02

ARQUIVAMENTO	MÓDULO I	MÓDULO II
S S 0 1 1 6 1 1 2	1 F T C K 0 0 A	7 1 5 8 3 6 0

S.Técnica	NOME	CHEFE DA DIVISÃO	Arquivo
Desenho			Nº do arm.
Copiado			Nº da gav.
CHEFE S.TÉCNICA		CHEFE DA COORD. TÉCNICA	Nº da div.
Data 10-8-81			
Escala 1:100			

CARACTERÍSTICAS DE VAGÕES

FEPASA
GERÊNCIA
PROJETOS MECÂNICOS

Em Substituição
A-181462-1

Origem SOROCABA

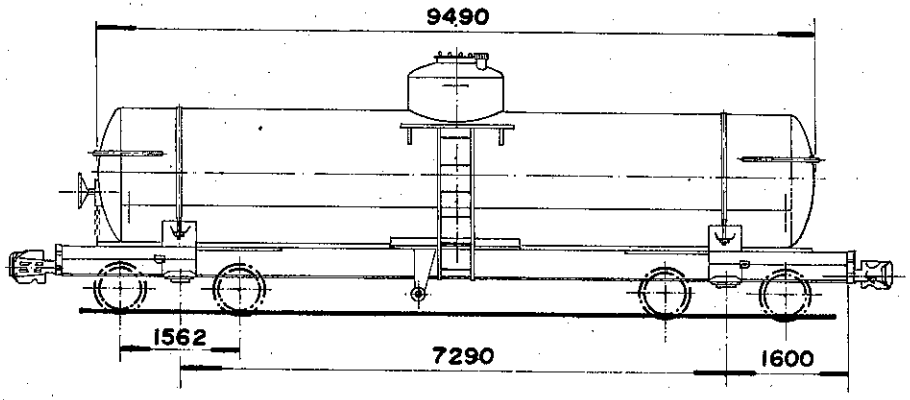

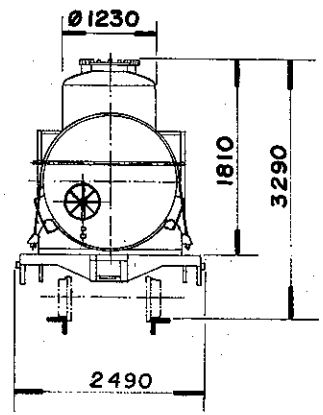

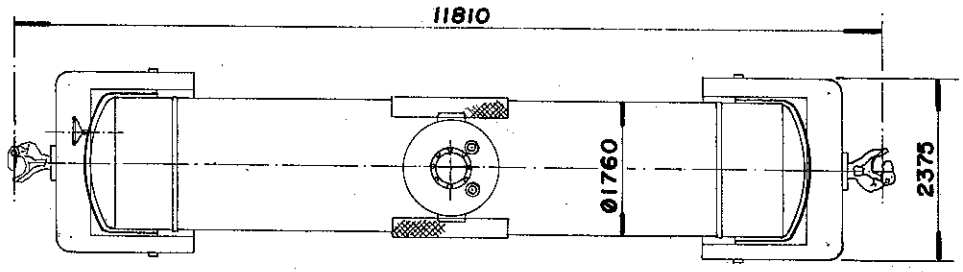

DADOS DE CONSTRUÇÃO

FABRICANTE IGNORADO PROCEDÊNCIA IGNORADA
ANO IGNORADO DISPOSIÇÃO GERAL DES. NÃO TEM

INFRAESTRUTURA

ESTRADO AÇO CARBONO PISO NÃO TEM
VIGA CENTRAL U-12" x 3" x 1/2" ÁREA 31,9 POL²
ABERTURA ENTRE VIGAS 327 mm VIGA CAB. U-6" x 2. 7/8" x 1/4"
VIGA LATERAL U-6" x 2. 7/8" x 1/4"
SISTEMA DE DESCARGA 2 LATERAIS Ø 4"

SUPERESTRUTURA

CAIXA AÇO CARBONO VOLUME ÚTIL 20,0 m³
PÉS DIREITO NÃO TEM COBERTURA NÃO TEM
REV. INTERNO NÃO TEM QUANT. ESCOTILHA 01
TAMPA DA ESCOTILHA 01 COMPARTIMENTOS 01
SISTEMA DE PORTAS NÃO TEM

ENGATE

TIPO ALLIANCE FULL SIZE 5" x 7" DES. 675753-7
OPERAÇÃO ROTATIVA INFERIOR

APARELHO DE CHOQUE E TRAÇÃO

TIPO MINER A-22-XL DES. 17813 FNV
BRAÇADEIRA VERTICAL DES. 22006 FNV

TRUQUE

TIPO SELF ALIGNING PESO 2.350 Kg
CONJUNTO DES. NÃO TEM
MANCAIS FRICÇÃO V TIPO NÃO TEM
SAPATA FENÓLICA DES. 715684-7
ALAVANCA INCLINADA DES. 714980-8
TRAVESSA DE FREIO TIPO I

RODAS

TIPO D-29 ITEM II DES. 100/921-1B

EIXOS

MANGA 4. 1/4" x 8" DES. 100/902-276

FREIO FERROVIÁRIO

DISPOSIÇÃO GERAL DES. NÃO TEM
MARCA WESTINGHOUSE DES. NÃO TEM
VÁLVULA DE CONTROLE AB
DISPOSITIVO VAZIO/CARREG. NÃO TEM
CILINDRO 10" x 12" QUANT. 01
RESERVATÓRIO COMBINADO QUANT. 01
AJUSTADOR DE FOLGA DRV-2AU-19 DJ
DIAGRAMA DE FREIO DES. NÃO TEM

FREIO MANUAL

TIPO NON SPIN DES. 677115-7

DADOS ESPECÍFICOS

PINTURA ESPECIAL NÃO TEM
ESPECIAL P/ TRANSBORDO NÃO TEM
SUPORTE P/ TRACIONAMENTO SIM
APOIO P/ MACACO SIM
OBS.:

DADOS GERAIS

BITOLA 1,00m
TIPO TANQUE
SUB. TIPO CONVENCIONAL
SÉRIE TCB 334900
TARA 14,2 t
LOTAÇÃO MÁX. 32,8 t
PESO BRUTO 47,0 t
QUANTIDADE 4

ARQUIVAMENTO	MÓDULO I	MÓDULO II
S S O 1 1 6 1 1 4	1 F T C K 0 0 A	7 1 5 8 3 8 6

S.Técnica	NOME	CHEFE DA DIVISÃO	Arquivo
Desenho			Nº do arm
Copiado			Nº da gav
CHEFES TÉCNICA		CHEFE COORD. TÉCNICA	Nº da div.
Data 30-6-80	CARACTERÍSTICAS DE VAGÕES		
Escala 1:100			

FEPASA
GERÊNCIA
PROJETOS MECÂNICOS
Em Substituição
A-180488-0

Origem SOROCABA

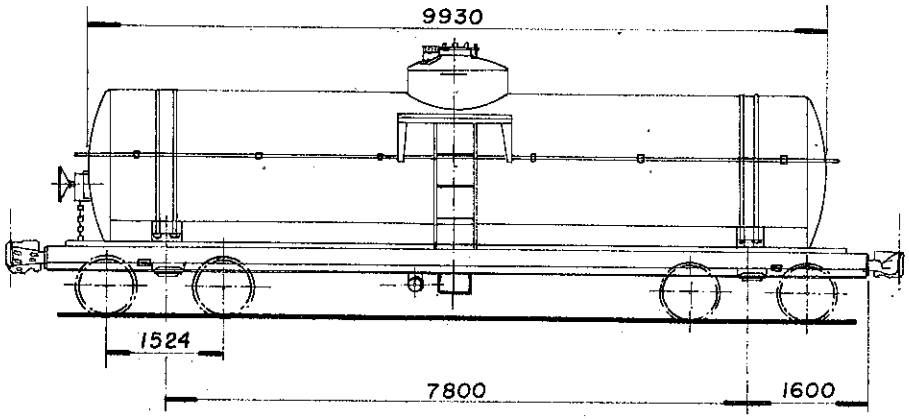

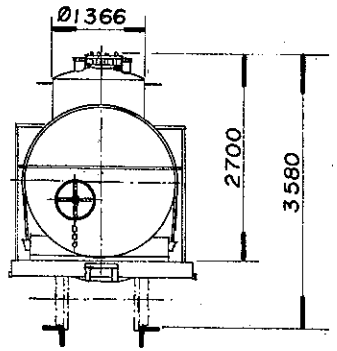

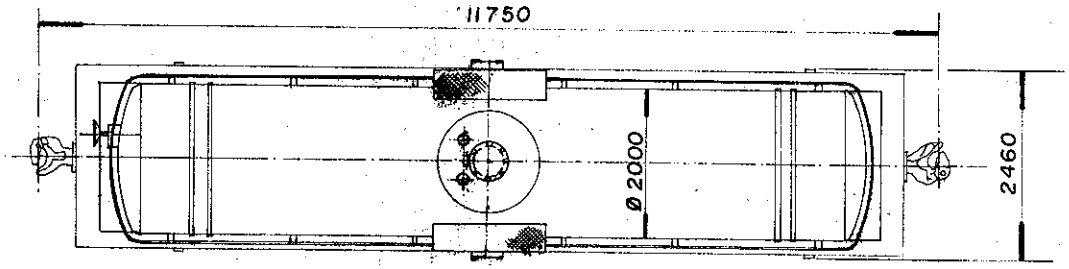

DADOS DE CONSTRUÇÃO

FABRICANTE COBRASMA PROCEDÊNCIA BRASIL
ANO 1952 DISPOSIÇÃO GERAL DES. NÃO TEM

INFRAESTRUTURA

ESTRADO AÇO CARBONO PISO NÃO TEM
VIGA CENTRAL Z - 12.7/8"x6.27/32"x4"x3/4"x13/32" ÁREA 21,08 POL.²
ABERTURA ENTRE VIGAS 327 mm VIGA CAB. U-8"x2.1/2"x1/4"
VIGA LATERAL U- 8"x 2.1/2" x 1/4"
SISTEMA DE DESCARGA 2 LATERAIS Ø 4"

SUPERESTRUTURA

CAIXA AÇO CARBONO VOLUME ÚTIL 25,8 m³
PÉS DIREITO NÃO TEM COBERTURA NÃO TEM
REV. INTERNO NÃO TEM QUANT. ESCOTILHA 01
TAMPA DA ESCOTILHA 01 COMPARTIMENTOS 01
SISTEMA DE PORTAS NÃO TEM

ENGATE

TIPO ALLIANCE FULL SIZE 5"x7" DES. 675753-7
OPERAÇÃO ROTATIVA INFERIOR

APARELHO DE CHOQUE E TRAÇÃO

TIPO MINER A-22- XL DES. 17813 FNV
BRAÇADEIRA VERTICAL DES. 22006 FNV

TRUQUE

TIPO RIDE CONTROL PESO 3.320 Kg
CONJUNTO DES. NÃO TEM
MANCAIS ROLAMENTO TIPO R BU
SAPATA FENÓLICA DES. 715684-7
ALAVANCA VERTICAL DES. 714979-4
TRAVESSA DE FREIO TIPO UNIT

RODAS

TIPO D-29 ITEM III DES. 100/921-18

EIXOS

MANGA 5"x 9" DES. 100/902-265A

FREIO FERROVIÁRIO

DISPOSIÇÃO GERAL DES. NÃO TEM
MARCA WESTINGHOUSE DES. NÃO TEM
VÁLVULA DE CONTROLE A B
DISPOSITIVO VAZIO / CARREG. NÃO TEM
CILINDRO 10" x 12" QUANT. 01
RESERVATÓRIO COMBINADO QUANT. 01
AJUSTADOR DE FOLGA DRV 2AU 19DJ
DIAGRAMA DE FREIO DES. NÃO TEM

FREIO MANUAL

TIPO NON SPIN DES 677115-7

DADOS ESPECÍFICOS

PINTURA ESPECIAL NÃO TEM
ESPECIAL P/ TRANSBORDO NÃO TEM
SUPORTE P/ TRACIONAMENTO SIM
APOIO P/ MACACO NÃO TEM
OBS.

DADOS GERAIS

BITOLA 1,00 m
TIPO TANQUE
SUB TIPO CONVENCIONAL
SÉRIE TCB 335100
TARA 14,4 t
LOTAÇÃO MÁX 32,6 t
PESO BRUTO 47,0 t
QUANTIDADE 4

ARQUIVAMENTO	MÓDULO I	MÓDULO II
S S 0 1 1 6 1 1 5	1 F T C K 0 0 A	7 1 5 8 3 9 4

	NOME	CHEFE DA DIVISÃO	Arquivo
S.Técnica			Nº do arm
Desenho			Nº da gav.
Copia do		CHEFE DA COORD. TÉCNICA	Nº da div.
CHEFE S.TÉCNICA			

FEPASA GERÊNCIA
PROJETOS MECÂNICOS

Data 30-6-80
Escala 1:100

CARACTERÍSTICAS DE VAGÕES

Em Substituição
A-180489-8
100/900-77

Origem SOROCABA

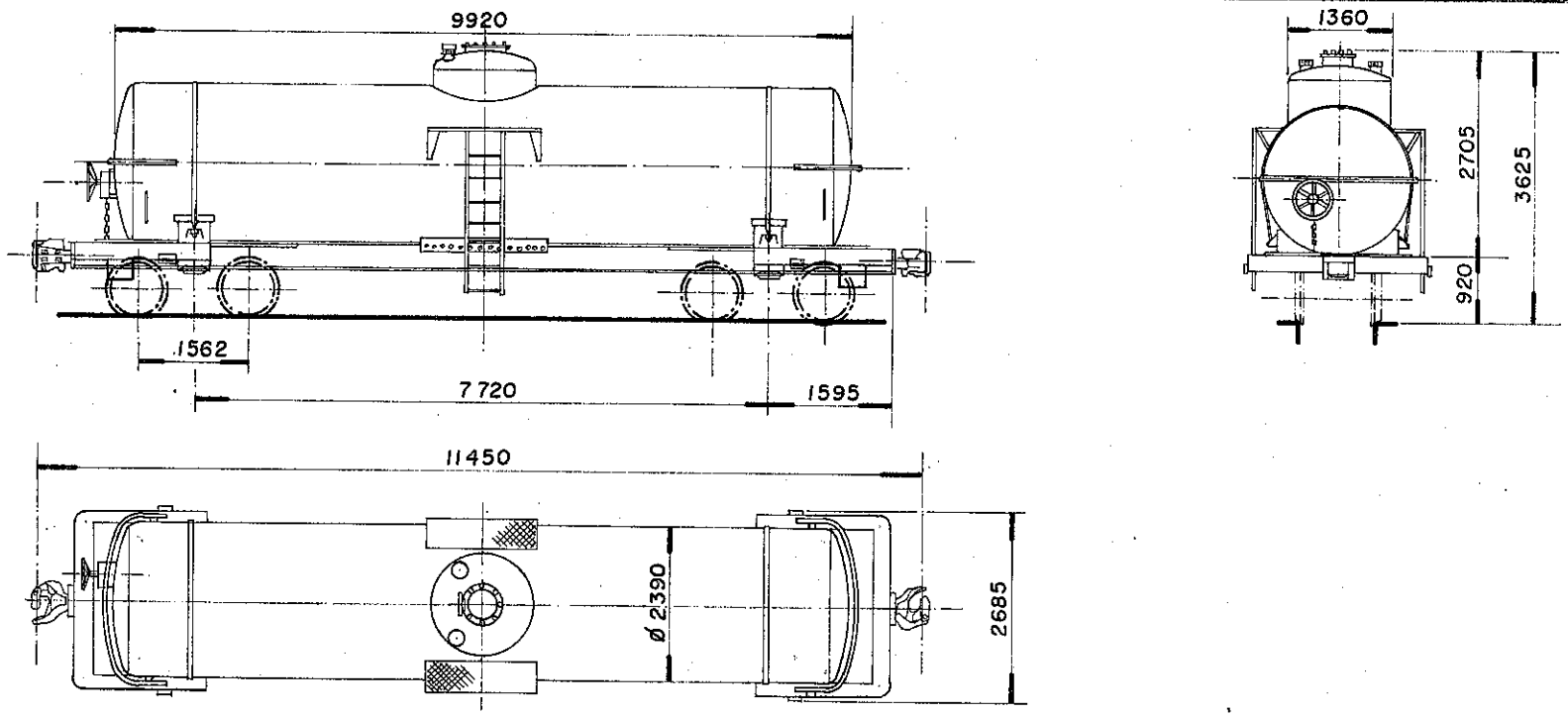

DADOS DE CONSTRUÇÃO

FABRICANTE IGNORADO PROCEDÊNCIA IGNORADA
ANO 1952 DISPOSIÇÃO GERAL DES. NÃO TEM

INFRAESTRUTURA

ESTRADO AÇO CARBONO PISO NÃO TEM
VIGA CENTRAL U-11.7/8" x 4" x 1/2" ÁREA 33,6 POL²
ABERTURA ENTRE VIGAS 327 mm VIGA CAB. CHAPA COMP.
VIGA LATERAL U- 8" x 2" x 1/4"
SISTEMA DE DESCARGA 2 LATERAIS Ø4"

SUPERESTRUTURA

CAIXA AÇO CARBONO VOLUME ÚTIL 30,0 m³
PÉS DIREITO NÃO TEM COBERTURA NÃO TEM
REV. INTERNO NÃO TEM QUANT. ESCOTILHA 01
TAMPA DA ESCOTILHA 01 COMPARTIMENTOS 01
SISTEMA DE PORTAS NÃO TEM

ENGATE

TIPO ALLIANCE UNIT RADIAL 5.3/4" x 7" DES. 1591 COBRASMA
OPERAÇÃO ROTATIVA INFERIOR

APARELHO DE CHOQUE E TRAÇÃO

TIPO PEERLESS DES. 100/904-2
BRAÇADEIRA NÃO TEM DES. NÃO TEM

TRUQUE

TIPO SELF ALIGNING PESO 2.350 Kg
CONJUNTO DES. NÃO TEM
MANCAIS FRICÇÃO TIPO NÃO TEM
SAPATA FENÓLICA DES 715684-7
ALAVANCA INCLINADA DES 714980-8
TRAVESSA DE FREIO TIPO I

RODAS

TIPO D-29 ITEM II DES 100/921-1B

EIXOS

MANGA 4.1/4" x 8" DES. 100/902-276

FREIO FERROVIÁRIO

DISPOSIÇÃO GERAL DES. NÃO TEM
MARCA WESTINGHOUSE DES. NÃO TEM
VÁLVULA DE CONTROLE AB
DISPOSITIVO VAZIO/ CARREG. NÃO TEM
CILINDRO 10" x 12" QUANT. 01
RESERVATÓRIO COMBINADO QUANT. 01
AJUSTADOR DE FOLGA DRV 2AU 19DJ
DIAGRAMA DE FREIO DES 74/605-41

FREIO MANUAL

TIPO NON SPIN DES. 677115-7

DADOS ESPECÍFICOS

PINTURA ESPECIAL NÃO TEM
ESPECIAL P/ TRANSBORDO NÃO TEM
SUPORTE P/ TRACIONAMENTO SIM
APOIO P/ MACACO SIM
OBS.

DADOS GERAIS

BITOLA 1,00 m
TIPO TANQUE
SUB TIPO CONVENCIONAL
SÉRIE TCB 335200
TARA 15,2 t
LOTAÇÃO MÁX 31,8 t
PESO BRUTO 47,0 t
QUANTIDADE 6

ARQUIVAMENTO	MÓDULO I	MÓDULO II
S S O 1 1 6 1 1 6	1 F T C K O O A	7 1 5 8 4 0 8

	NOME	
S.Técnica		CHEFE DA DIVISÃO
Desenho		
Copiado		CHEFE DA COORD. TÉCNICA
CHEFE S. TÉCNICA		

Arquivo
Nº do arm.
Nº da gav.
Nº da div.

FEPASA
GERÊNCIA
PROJETOS MECÂNICOS

Data 24-9-80
Escala 1:100

CARACTERÍSTICAS DE VAGÕES

Em Substituição
A-180525-8
100/900-117

Origem SOROCABA

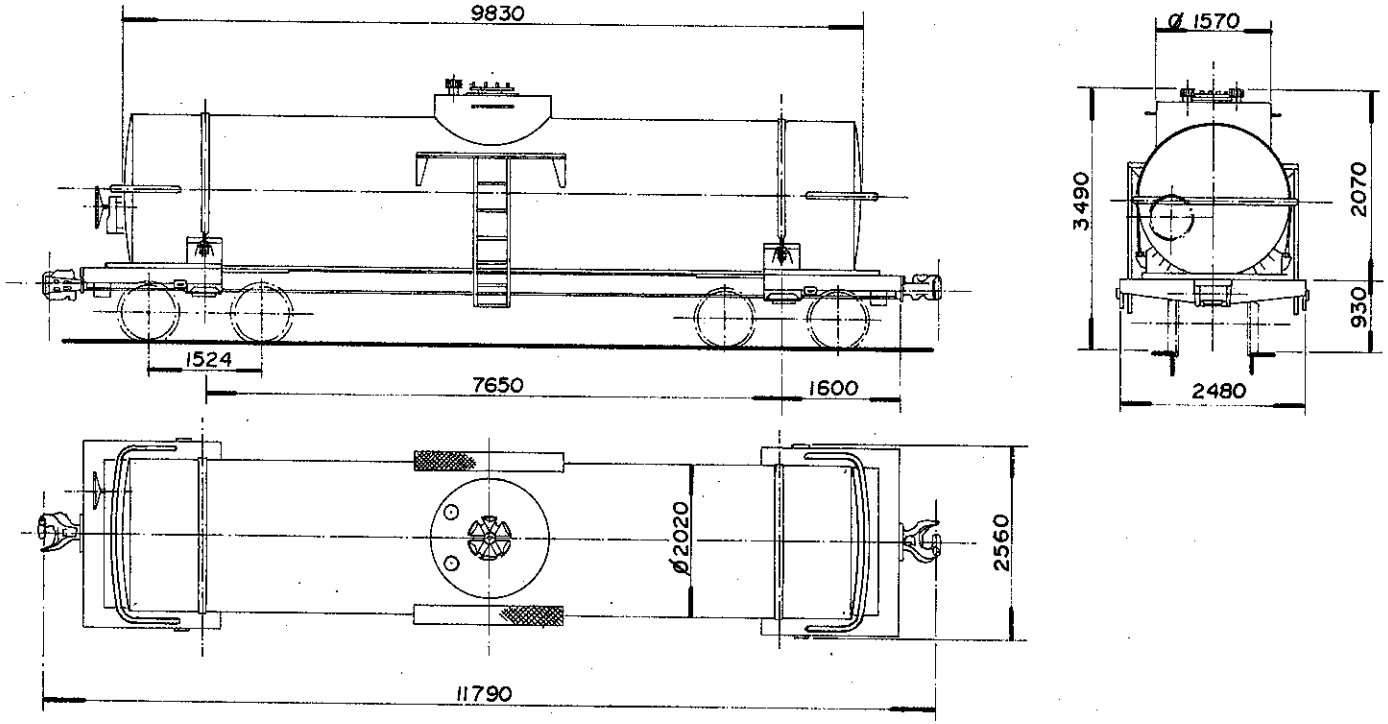

DADOS DE CONSTRUÇÃO

FABRICANTE IGNORADO PROCEDÊNCIA IGNORADA
ANO IGNORADO DISPOSIÇÃO GERAL DES. NÃO TEM

INFRAESTRUTURA

ESTRADO AÇO CARBONO PISO NÃO TEM
VIGA CENTRAL U-12" x 4" x 1/2" ÁREA 19,0 POL^2
ABERTURA ENTRE VIGAS 320mm VIGA CAB. CHAPA COMP.
VIGA LATERAL U-8" x 2" x 1/4"
SISTEMA DE DESCARGA 2 BOCAS LATERAIS Ø 4"

SUPERESTRUTURA

CAIXA AÇO CARBONO VOLUME ÚTIL 30,0 m^3
PÉS DIREITO NÃO TEM COBERTURA NÃO TEM
REV. INTERNO NÃO TEM QUANT. ESCOTILHA 01
TAMPA DA ESCOTILHA 01 COMPARTIMENTOS 01
SISTEMA DE PORTAS NÃO TEM

ENGATE

TIPO ALLIANCE FULL SIZE 6.1/4" x 8" DES. 675754-5
OPERAÇÃO ROTATIVA INFERIOR

APARELHO DE CHOQUE E TRAÇÃO

TIPO MINER A-22-XL DES. 17813 (FNV)
BRAÇADEIRA VERTICAL DES. 22006 (FNV)

TRUQUE

TIPO RIDE CONTROL PESO 3320 Kg
CONJUNTO DES. NÃO TEM
MANCAIS ROLAMENTOS TIPO RBU
SAPATA FENÓLICA DES. 715684-7
ALAVANCA VERTICAL DES. 714978-6
TRAVESSA DE FREIO TIPO UNIT

RODAS

TIPO D-29 ITEM III DES 100/921-18

EIXOS

MANGA 5" x 9" DES. 100/902-265A

FREIO FERROVIÁRIO

DISPOSIÇÃO GERAL DES NÃO TEM
MARCA WESTINGHOUSE DES. NÃO TEM
VÁLVULA DE CONTROLE AB
DISPOSITIVO VAZIO / CARREGADO NÃO TEM
CILINDRO 10" x 12" QUANT. 01
RESERVATÓRIO COMBINADO QUANT. 01
AJUSTADOR DE FOLGA D-111-D ou D-112-D
DIAGRAMA DE FREIO DES NÃO TEM

FREIO MANUAL

TIPO NON SPIN DES. 677115-7

DADOS ESPECÍFICOS

PINTURA ESPECIAL NÃO TEM
ESPECIAL P/ TRANSBORDO NÃO TEM
SUPORTE P/ TRACIONAMENTO SIM
APOIO P/ MACACO SIM
OBS.

DADOS GERAIS

BITOLA 1,00 m
TIPO TANQUE
SUB TIPO CONVENCIONAL
SÉRIE TCB 335300
TARA 16,8 t
LOTAÇÃO MÁX. * 42,0 t
PESO BRUTO 64,5 t
QUANTIDADE 02

ARQUIVAMENTO	MÓDULO I	MÓDULO II
SS0116117	1FTCK00A	7158416

S.Técnica	NOME	CHEFE DA DIVISÃO	Arquivo
Desenho			Nº do arm.....
Copiado			Nº da gav.....
CHEFE S. TÉCNICA		CHEFE DA COORD TÉCNICA	Nº da div.....
Data 10-8-81	CARACTERÍSTICAS DE VAGÕES		FEPASA GERÊNCIA PROJETOS MECÂNICOS
Escala 1:100			Em Substituição A-181463-0
			Origem SOROCABA

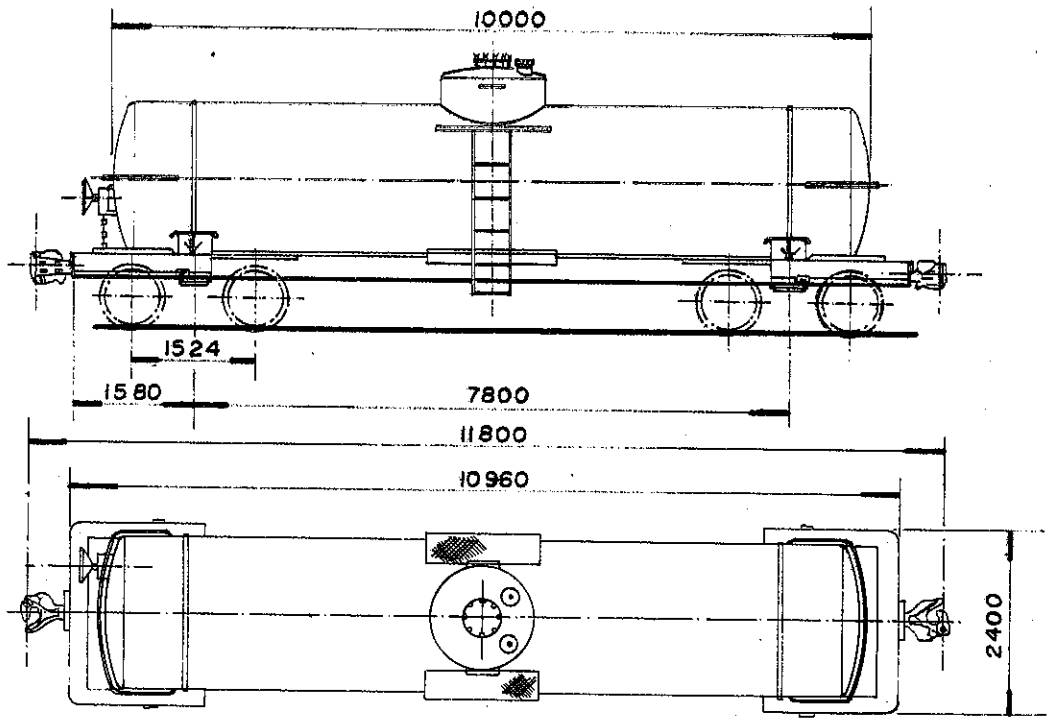

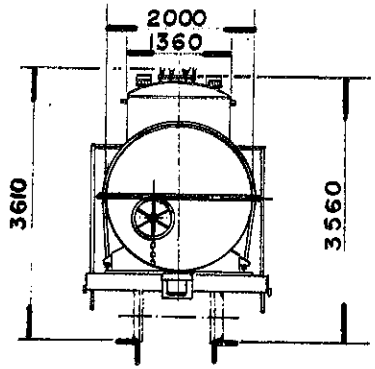

DADOS DE CONSTRUÇÃO

FABRICANTE (EX-CIPA) PROCEDÊNCIA BRASIL
ANO: IGNORADO DISPOSIÇÃO GERAL DES. NÃO TEM

INFRAESTRUTURA

ESTRADO AÇO CARBONO PISO NÃO TEM
VIGA CENTRAL U-12. 1/4" x 4" x 1/2" ÁREA 39,7 POL²
ABERTURA ENTRE VIGAS 327 mm VIGA CAB. CHAPA COMP.
VIGA LATERAL U-8" x 2" x 1/4"
SISTEMA DE DESCARGA 2 LATERAIS Ø 4"

SUPERESTRUTURA

CAIXA AÇO CARBONO VOLUME ÚTIL 30,0 m³
PÉS DIREITO NÃO TEM COBERTURA NÃO TEM
REV. INTERNO NÃO TEM QUANT. ESCOTILHA 01
TAMPA DA ESCOTILHA 01 COMPARTIMENTOS 01
SISTEMA DE PORTAS NÃO TEM

ENGATE

TIPO ALLIANCE FULL SIZE 6.1/4" x 8" DES. 675754-5
OPERAÇÃO ROTATIVA INFERIOR

APARELHO DE CHOQUE E TRAÇÃO

TIPO MINER A-22-XL DES. 17813 FNV
BRAÇADEIRA VERTICAL DES. 22006 FNV

TRUQUE

TIPO RIDE CONTROL PESO 3,320 Kg
CONJUNTO DES. NÃO TEM
MANCAIS ROLAMENTO TIPO R B U
SAPATA FENÓLICA DES. 715684-7
ALAVANCA VERTICAL DES. 714978-6
TRAVESSA DE FREIO TIPO UNIT

RODAS

TIPO D-29 ITEM III DES. 100/921-18

EIXOS

MANGA 5" x 9" DES.: 100/902-265 A

FREIO FERROVIÁRIO

DISPOSIÇÃO GERAL DES. NÃO TEM
MARCA WESTINGHOUSE DES. NÃO TEM
VÁLVULA DE CONTROLE AB
DISPOSITIVO VAZIO / CARREG. NÃO TEM
CILINDRO 10" x 12" QUANT. 01
RESERVATÓRIO COMBINADO QUANT. 01
AJUSTADOR DE FOLGA DRV-2AU-19 DJ
DIAGRAMA DE FREIO DES. NÃO TEM

FREIO MANUAL

TIPO NON SPIN DES. 677115-7

DADOS ESPECÍFICOS

PINTURA ESPECIAL NÃO TEM
ESPECIAL P/ TRANSBORDO NÃO TEM
SUPORTE P/ TRACIONAMENTO SIM
APOIO P/ MACACO SIM
OBS.:

DADOS GERAIS

BITOLA 1,00 m
TIPO TANQUE
SUB. TIPO CONVENCIONAL
SÉRIE TCB 335400
TARA 16,6 t
LOTAÇÃO MÁX. 30,4 t
PESO BRUTO 47,0 t
QUANTIDADE 24

ARQUIVAMENTO	MÓDULO I	MÓDULO II
SS0116118	1FTCK00A	7158424

	NOME	
S.Técnico		CHEFE DA DIVISÃO
Desenho		
Copiado		
CHEFE S. TÉCNICA		CHEFE COORD. TÉCNICA

Arquivo
Nº do arm.
Nº da gav.
Nº da div.

FEPASA
GERÊNCIA
PROJETOS MECÂNICOS

Data 23-05-80

Escala 1:100

CARACTERÍSTICAS DE VAGÕES

Em substituição
A-180454-5
100/900-116

Origem SOROCABA

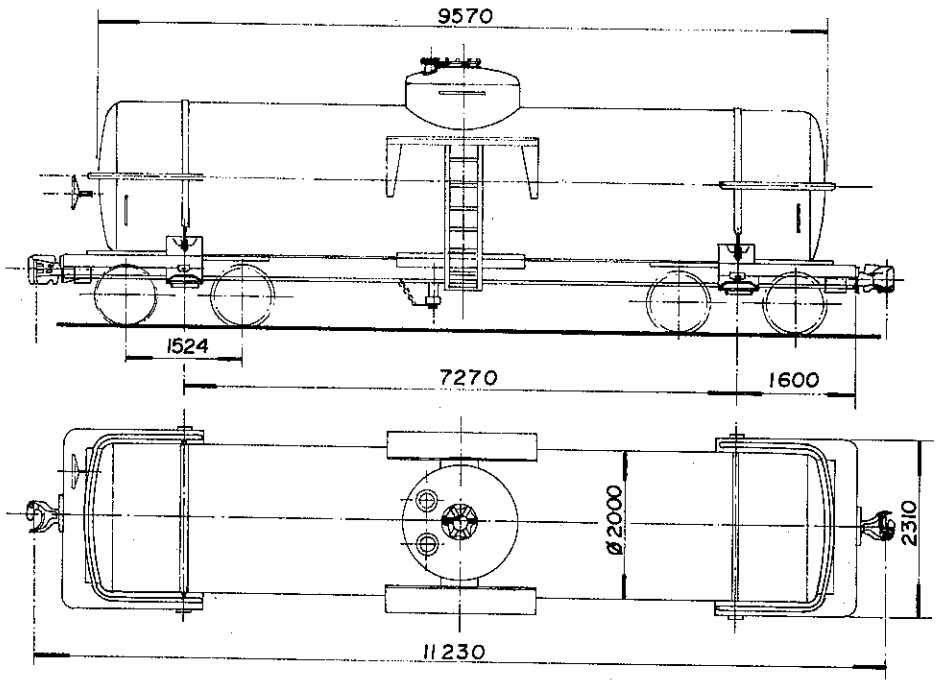

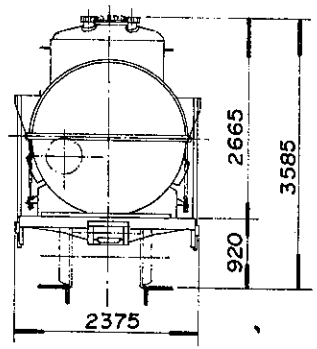

DADOS DE CONSTRUÇÃO

FABRICANTE IGNORADO PROCEDÊNCIA IGNORADA
ANO IGNORADO DISPOSIÇÃO GERAL DES. NÃO TEM

INFRAESTRUTURA

ESTRADO AÇO CARBONO PISO NÃO TEM
VIGA CENTRAL Z-12.7/8" x 6.27/32"x4"x 13/32"x3/4" ÁREA 21,8 POL²
ABERTURA ENTRE VIGAS 327 mm VIGA CAB. U-6"x 1.3/4" x 1/4"
VIGA LATERAL U-6"x 1.3/4"x 1/4"
SISTEMA DE DESCARGA 1 CENTRAL Ø 5.1/4"

SUPERESTRUTURA

CAIXA AÇO CARBONO VOLUME ÚTIL 29,0 m³
PÉS DIREITO NÃO TEM COBERTURA NÃO TEM
REV. INTERNO NÃO TEM QUANT. ESCOTILHA 01
TAMPA DA ESCOTILHA 01 COMPARTIMENTOS 01
SISTEMA DE PORTAS NÃO TEM

ENGATE

TIPO ALLIANCE FULL SIZE 5"x 7" DES 675753-7
OPERAÇÃO ROTATIVA INFERIOR

APARELHO DE CHOQUE E TRAÇÃO

TIPO CARDWEL NY-11-F DES. 675240-3
BRAÇADEIRA VERTICAL DES. 675804-5

TRUQUE

TIPO RIDE CONTROL PESO 3320 Kg
CONJUNTO DES. NÃO TEM
MANCAIS ROLAMENTO TIPO RBU
SAPATA FENÓLICA DES. 715684-7
ALAVANCA VERTICAL DES 714978-6
TRAVESSA DE FREIO TIPO UNIT

RODAS

TIPO D-29 ITEM III DES. 100/921-18

EIXOS

MANGA 5"x 9" DES. 100/902-265 A

FREIO FERROVIÁRIO

DISPOSIÇÃO GERAL DES. NÃO TEM
MARCA WESTINGHOUSE DES. NÃO TEM
VÁLVULA DE CONTROLE AB
DISPOSITIVO VAZIO/CARREG. NÃO TEM
CILINDRO 10" x 12" QUANT. 01
RESERVATÓRIO COMBINADO QUANT. 01
AJUSTADOR DE FOLGA DRV 2AU 19 DJ
DIAGRAMA DE FREIO NÃO TEM

FREIO MANUAL

TIPO NON SPIN DES. 677115-7

DADOS ESPECÍFICOS

PINTURA ESPECIAL NÃO TEM

ESPECIAL PARA TRANSBORDO NÃO TEM
SUPORTE P/ TRACIONAMENTO SIM
APOIO PARA MACACO NÃO TEM
OBS.

DADOS GERAIS

BITOLA 1,00 m
TIPO TANQUE
SUB TIPO CONVENCIONAL
SÉRIE TCC 335500
TARA 14,4 t
LOTAÇÃO MÁX ≈ 29,0 t
PESO BRUTO 64,5 t
QUANTIDADE 2

ARQUIVAMENTO	MÓDULO I	MÓDULO II
SS01161201	FTCK00A	7158441

	NOME	
S.Técnica		CHEFE DA DIVISÃO
Desenho		
Copiado		CHEFE DA COORD. TÉCNICA
CHEFE S. TÉCNICA		

Arquivo
Nº do arm.....
Nº do gav.....
Nº da div.....

FEPASA
GERÊNCIA
PROJETOS MECÂNICOS

DATA 8-4-81

ESCALA 1:100

CARACTERÍSTICAS DE VAGÕES

Em Substituição
A-181187-8

Origem SOROCABA

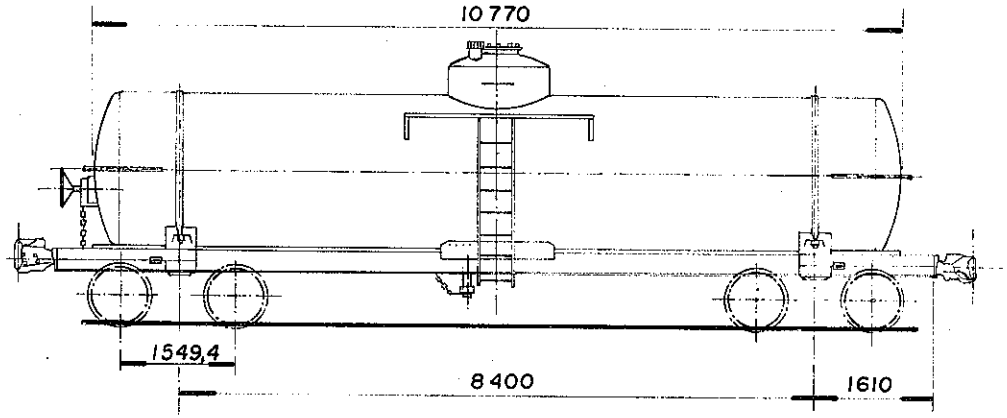

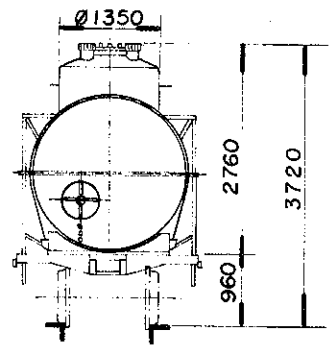

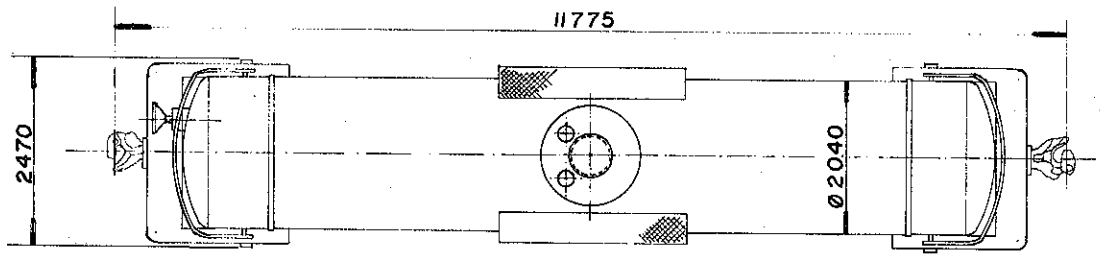

DADOS DE CONSTRUÇÃO

FABRICANTE IGNORADO PROCEDENCIA IGNORADA
ANO IGNORADO DISPOSIÇÃO GERAL DES. NÃO TEM

INFRAESTRUTURA

ESTRADO AÇO CARBONO PISO NÃO TEM
VIGA CENTRAL U- 11 3/4" x 4" x 3/8" ÁREA 21,9 POL.²
ABERTURA ENTRE VIGAS 327 mm VIGA CAB. U- 6" x 2" x 1/4"
VIGA LATERAL U- 6" x 2" x 1/4"
SISTEMA DE DESCARGA 1 CENTRAL Ø 5 1/4"

SUPERESTRUTURA

CAIXA AÇO CARBONO VOLUME ÚTIL 30 m³
PÉS DIREITO NÃO TEM COBERTURA NÃO TEM
REV. INTERNO NÃO TEM QUANT. ESCOTILHA 01
TAMPA DA ESCOTILHA 01 COMPARTIMENTOS 01
SISTEMA DE PORTAS NÃO TEM

ENGATE

TIPO ALLIANCE FULL SIZE 5" x 7" DES. 675753-7
OPERAÇÃO ROTATIVA INFERIOR

APARELHO DE CHOQUE E TRAÇÃO

TIPO MINER A-22-XL DES. 17813 FNV
BRAÇADEIRA VERTICAL DES. 22006 FNV

TRUQUE

TIPO SELF ALIGNING PESO 2,745 Kg
CONJUNTO DES. NÃO TEM
MANCAIS ROLAMENTO TIPO R BU
SAPATA FENÓLICA DES. 715684-7
ALAVANCA INCLINADA DES. 714980-8
TRAVESSA DE FREIO TIPO UNIT.

RODAS

TIPO D-29 ITEM III DES. 100/921-IB

EIXOS

MANGA 5" x 9" DES. 100/902-265A

FREIO FERROVIÁRIO

DISPOSIÇÃO GERAL DES. NÃO TEM
MARCA WESTINGHOUSE DES. NÃO TEM
VÁLVULA DE CONTROLE AB
DISPOSITIVO VAZIO / CARREG. NÃO TEM
CILINDRO 10" x 12" QUANT. 01
RESERVATÓRIO COMBINADO QUANT. 01
AJUSTADOR DE FOLGA DRV 2AU 19 DJ
DIAGRAMA DE FREIO DES. 74/605-30

FREIO MANUAL

TIPO NON SPIN DES. 675105-7

DADOS ESPECÍFICOS

PINTURA ESPECIAL NÃO TEM
ESPECIAL P/ TRANSBORDO NÃO TEM
SUPORTE P/ TRACIONAMENTO SIM
APOIO P/ MACACO SIM
OBS.

DADOS GERAIS

BITOLA 1,00 m
TIPO TANQUE
SUB TIPO CONVENCIONAL
SÉRIE TCC 335600
TARA 16,0 t
LOTAÇÃO MÁX. ≈ 30,0 t
PESO BRUTO 64,5 t
QUANTIDADE 4

ARQUIVAMENTO	MÓDULO I	MÓDULO II
S S 0 1 1 6 1 2 1	1 F T C K 0 0 A	7 1 5 8 4 5 9

S.Técnica	NOME	CHEFE DA DIVISÃO	Arquivo
Desenho			Nº do arm
Copiado			Nº da gav
CHEFE S. TÉCNICA		CHEFE DA COORD. TÉCNICA	Nº da div.

FEPASA
GERÊNCIA
PROJETOS MECÂNICOS

Data 30-6-80

Escala 1:100

CARACTERÍSTICAS DE VAGÕES

Em Substituição
A-180490-1

Origem SOROCABA

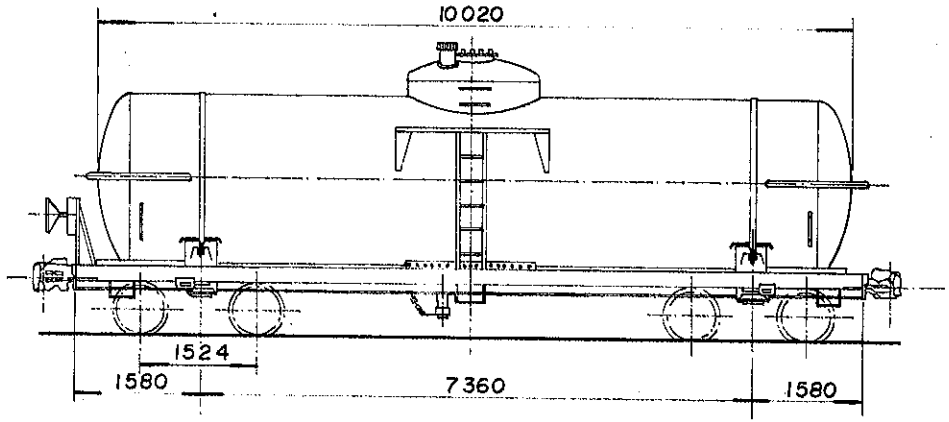

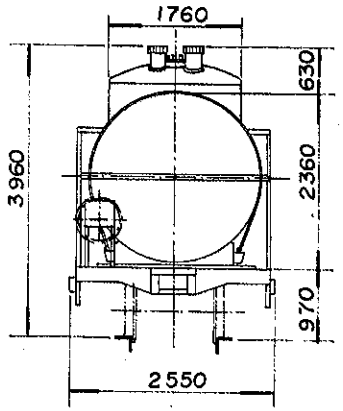

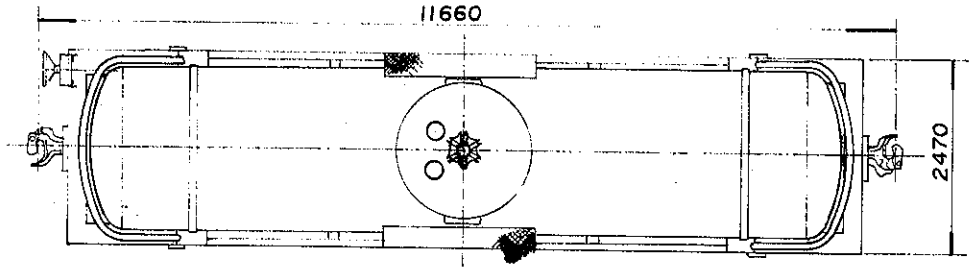

DADOS DE CONSTRUÇÃO

FABRICANTE IGNORADO PROCEDÊNCIA BRASIL
ANO 1953 DISPOSIÇÃO GERAL DES. NÃO TEM

INFRAESTRUTURA

ESTRADO AÇO CARBONO PISO NÃO TEM
VIGA CENTRAL U-12" x 3.1/4" x 1/2" ÁREA 24,8 POL²
ABERTURA ENTRE VIGAS 327 mm VIGA CAB. U-12"x3.1/4"x1/2"
VIGA LATERAL U-8" x 2.1/2" x 3/8"
SISTEMA DE DESCARGA 1 CENTRAL Ø 5 1/4"

SUPERESTRUTURA

CAIXA AÇO CARBONO VOLUME ÚTIL 40,5m³
PÉS DIREITO NÃO TEM COBERTURA NÃO TEM
REV. INTERNO NÃO TEM QUANT. ESCOTILHA 01
TAMPA DA ESCOTILHA 01 COMPARTIMENTOS 01
SISTEMA DE PORTAS NÃO TEM

ENGATE

TIPO ALLIANCE FULL SIZE 5"x 7" DES. 675753-7
OPERAÇÃO ROTATIVA INFERIOR

APARELHO DE CHOQUE E TRAÇÃO

TIPO CARDWELL NY-11-F DES. 675240-3
BRAÇADEIRA VERTICAL DES. 675804-5

TRUQUE

TIPO RIDE CONTROL PESO 3.320 Kg
CONJUNTO DES. NÃO TEM
MANCAIS ROLAMENTO TIPO RBU
SAPATA FENÓLICA DES. 715684-7
ALAVANCA VERTICAL DES. 714978-6
TRAVESSA DE FREIO TIPO UNIT

RODAS

TIPO D-29 ITEM III DES. 100/921-18

EIXOS

MANGA 5"x 9" DES. 100/902-265A

FREIO FERROVIÁRIO

DISPOSIÇÃO GERAL DES. NÃO TEM
MARCA WESTINGHOUSE DES. NÃO TEM
VÁLVULA DE CONTROLE A B
DISPOSITIVO VAZIO / CARREG. NÃO TEM
CILINDRO 10"x 12" QUANT. 01
RESERVATÓRIO COMBINADO QUANT. 01
AJUSTADOR DE FOLGA D-111-D ou D-112-D
DIAGRAMA DE FREIO DES. NÃO TEM

FREIO MANUAL

TIPO NON SPIN DES. 677115-7

DADOS ESPECÍFICOS

PINTURA ESPECIAL NÃO TEM
ESPECIAL P/ TRANSBORDO NÃO TEM
SUPORTE P/ TRACIONAMENTO SIM
APOIO P/ MACACO NÃO TEM
OBS.

DADOS GERAIS

BITOLA 1,00 m
TIPO TANQUE
SUB TIPO CONVENCIONAL
SÉRIE TCC 335700
TARA 18,0 t
LOTAÇÃO MÁX. * 42,0 t
PESO BRUTO 64,5 t
QUANTIDADE 4

ARQUIVAMENTO	MÓDULO I	MÓDULO II
S S 0 1 1 6 1 2 2	1 F T C K 0 0 A	7 1 5 8 4 6 7

S.Técnica	NOME	CHEFE DA DIVISÃO	Arquivo
Desenho			Nº do arm.
Copiado			Nº da gav.
CHEFE S.TÉCNICA		CHEFE DA COORD. TÉCNICA	Nº da div.

FEPASA
GERÊNCIA
PROJETOS MECÂNICOS

Data 30-6-80
Escala 1:100

CARACTERÍSTICAS DE VAGÕES

Em Substituição
A-180493-6

Origem SOROCABA

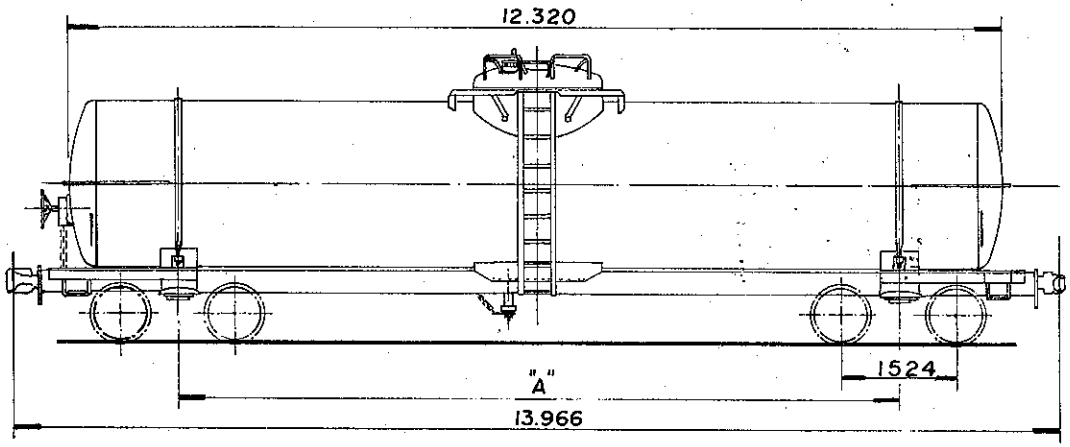

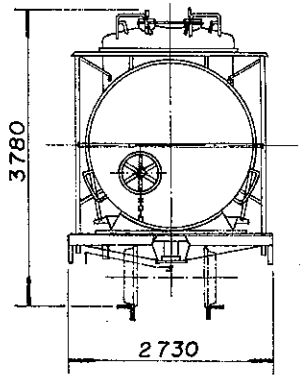

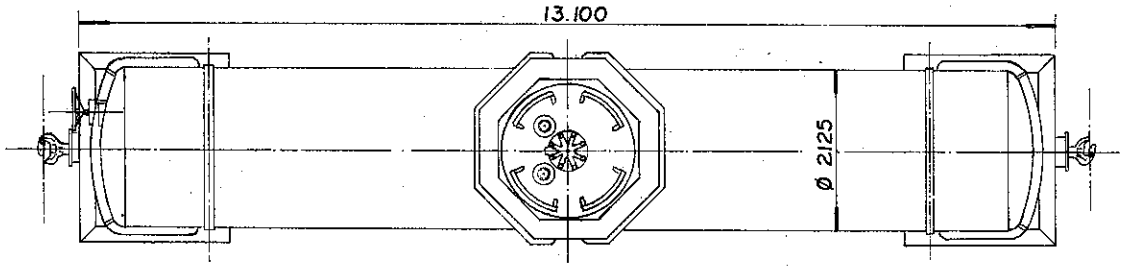

DADOS DE CONSTRUÇÃO

FABRICANTE MAFERSA PROCEDÊNCIA BRASIL
ANO 1973 DISPOSIÇÃO GERAL DES. 74/601-3

INFRAESTRUTURA

ESTRADO AÇO COR-TEN PISO NÃO TEM
VIGA CENTRAL CHAPA COMPOSTA ÁREA 27 POL²
ABERTURA ENTRE VIGAS 327 mm VIGA CAB. U-6" x 2" x 1/4"
VIGA LATERAL U-6" x 2" x 1/4"
SISTEMA DE DESCARGA 1 CENTRAL Ø 5 1/4"

SUPERESTRUTURA

CAIXA AÇO COR-TEN VOLUME ÚTIL 42 m³
PÉS DIREITO NÃO TEM COBERTURA NÃO TEM
REV. INTERNO NÃO TEM QUANT. ESCOTILHA 01
TAMPA DA ESCOTILHA 01 COMPARTIMENTOS 01
SISTEMA DE PORTAS NÃO TEM

ENGATE

TIPO ALLIANCE FULL SIZE 6 1/4" x 8" DES. 675754-5
OPERAÇÃO ROTATIVA INFERIOR

APARELHO DE CHOQUE E TRAÇÃO

TIPO CARDWELL-NY-11F DES. 675240-3
BRAÇADEIRA VERTICAL DES. 675908-4

TRUQUE

TIPO RIDE CONTROL PESO 3.320 Kg
CONJUNTO DES. NÃO TEM
MANCAIS ROLAMENTO TIPO RBU
SAPATA FENÓLICA DES. 715684-7
ALAVANCA VERTICAL DES. 714978-6
TRAVESSA DE FREIO TIPO UNIT

RODAS

TIPO D-29 ITEM III DES. 100/921-1B

EIXOS

MANGA 5" x 9" DES. 100/902-265A

FREIO FERROVIÁRIO

DISPOSIÇÃO GERAL DES. VT 81-01269
MARCA WESTINGHOUSE DES. NÃO TEM
VÁLVULA DE CONTROLE AB
DISPOSITIVO VAZIO / CARREG. NÃO TEM
CILINDRO 10" x 12" QUANT. 01
RESERVATÓRIO COMBINADO QUANT. 01
AJUSTADOR DE FOLGA DRV-2AU-19" DJ
DIAGRAMA DE FREIO DES. NÃO TEM

FREIO MANUAL

TIPO NON SPIN DES. 677115-7

DADOS ESPECÍFICOS

PINTURA ESPECIAL NÃO TEM

ESPECIAL P/ TRANSBORDO NÃO TEM
SUPORTE P/ TRACIONAMENTO SIM
APOIO P/ MACACO SIM
OBS.: OS VAGÕES TANQUES C/ ESTRADO REFEITO NAS FIRMAS VARIAM NA MEDIDA "A" DE: 9 510 mm A 9 900 mm

DADOS GERAIS

BITOLA 1,00 m
TIPO TANQUE
SUB. TIPO CONVENCIONAL
SÉRIE TCC 335800
TARA 18,4 t
LOTAÇÃO MÁX. 46,1 t
PESO BRUTO 64,5 t
QUANTIDADE 181

ARQUIVAMENTO	MÓDULO I	MÓDULO II
S S 0 1 1 6 1 2 3	1 F T C K 0 0 A	7 1 5 8 4 7 5

	NOME	
S. Técnico		CHEFE DA DIVISÃO
Desenho		
Copiado		CHEFE DA COORD. TÉCNICA
CHEFE S. TÉCNICA		

Arquivo
Nº do arm. ____
Nº da gav. ____
Nº da div. ____

FEPASA
GERÊNCIA
PROJETOS MECÂNICOS

Data 22-02-80

Escala 1:100

CARACTERÍSTICAS DE VAGÕES

Em substituição
A-180320-4
100/900-44A

Origem SOROCABA

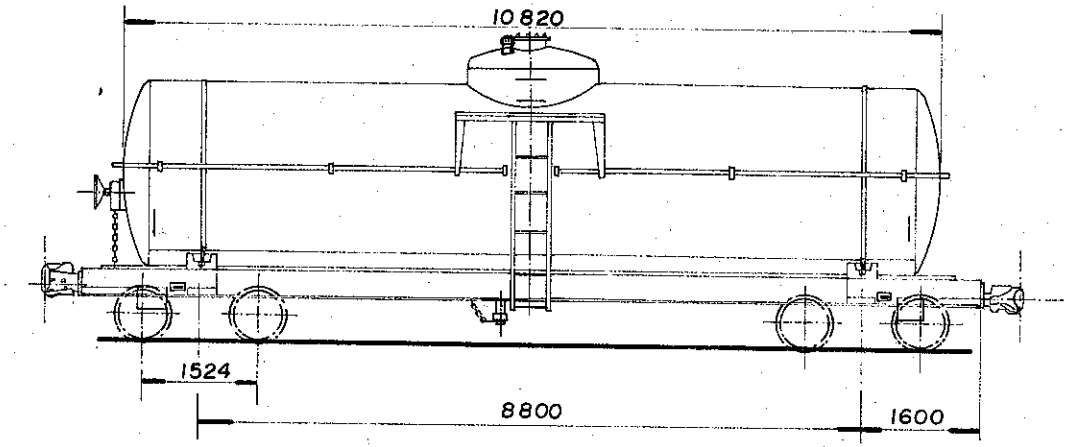

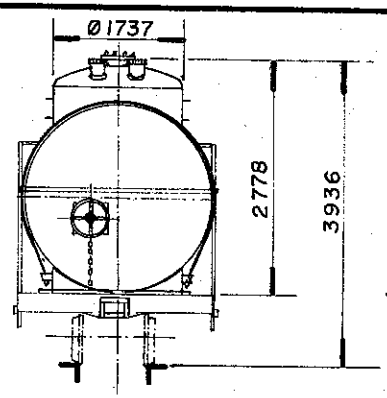

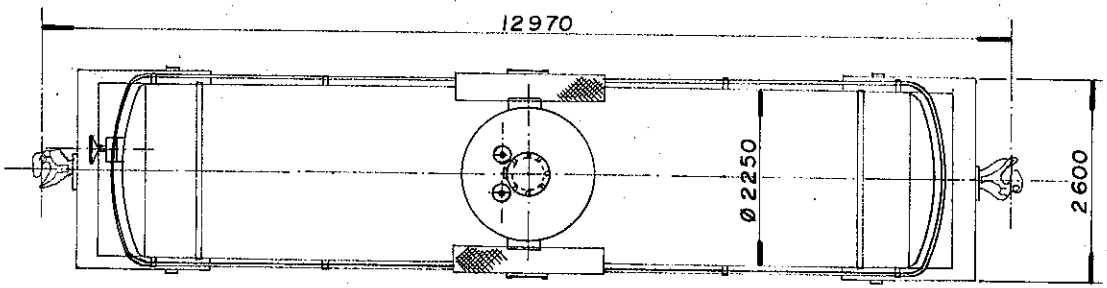

DADOS DE CONSTRUÇÃO

FABRICANTE COBRASMA PROCEDÊNCIA BRASIL
ANO 1964 DISPOSIÇÃO GERAL DES. NÃO TEM

INFRAESTRUTURA

ESTRADO AÇO CARBONO PISO NÃO TEM
VIGA CENTRAL U- 12"x 3.1/4"x 1/2" ÁREA 31,8 POL²
ABERTURA ENTRE VIGAS 327 mm VIGA CAB. U-8"x 2.1/4"x 1/4
VIGA LATERAL U-8"x 2.1/4" x 1/4"
SISTEMA DE DESCARGA CENTRAL Ø 5 1/4"

SUPERESTRUTURA

CAIXA AÇO CARBONO VOLUME ÚTIL 43,0 m³
PÉS DIREITO NÃO TEM COBERTURA NÃO TEM
REV. INTERNO NÃO TEM QUANT. ESCOTILHA 01
TAMPA DA ESCOTILHA 01 COMPARTIMENTOS 01
SISTEMA DE PORTAS NÃO TEM

ENGATE

TIPO ALLIANCE FULL SIZE 6.1/4"x 8" DES. 675754-3
OPERAÇÃO ROTATIVA INFERIOR

APARELHO DE CHOQUE E TRAÇÃO

TIPO MINER A— 22—X L DES 17813 FNV
BRAÇADEIRA VERTICAL DES. 22006 FNV

TRUQUE

TIPO RIDE CONTROL PESO 3.320 Kg
CONJUNTO DES. NÃO TEM
MANCAIS ROLAMENTO TIPO R B U
SAPATA FENÓLICA DES. 715684-7
ALAVANCA INCLINADA DES 714980-8
TRAVESSA DE FREIO TIPO UNIT

RODAS

TIPO D-29 ITEM III DES. 100/921-18

EIXOS

MANGA 5"x 9" DES. 100/902-265A

FREIO FERROVIÁRIO

DISPOSIÇÃO GERAL DES. NÃO TEM
MARCA WESTINGHOUSE DES NÃO TEM
VÁLVULA DE CONTROLE A B
DISPOSITIVO VAZIO/ CARREG. NÃO TEM
CILINDRO 10" x 12" QUANT. 01
RESERVATÓRIO COMBINADO QUANT. 01
AJUSTADOR DE FOLGA D-111-D ou D-112-D
DIAGRAMA DE FREIO DES. NÃO TEM

FREIO MANUAL

TIPO NON SPIN DES. 677115-7

DADOS ESPECÍFICOS

PINTURA ESPECIAL NÃO TEM
ESPECIAL P/ TRANSBORDO NÃO TEM
SUPORTE P/ TRACIONAMENTO SIM
APOIO P/ MACACO NÃO TEM
OBS.

DADOS GERAIS

BITOLA 1,00 m
TIPO TANQUE
SUB. TIPO CONVENCIONAL.
SÉRIE TCC 336100
TARA 19,0 t
LOTAÇÃO MÁX. 45,5 t
PESO BRUTO 64,5 t
QUANTIDADE 4

ARQUIVAMENTO	MÓDULO I	MÓDULO II
S S 0 1 1 6 1 2 4	1 F T C K 0 0 A	7 1 5 8 4 8 3

	NOME		
S.Técnica		CHEFE DA DIVISÃO	Arquivo
Desenho			Nº do arm.
Copiado			Nº da gav.
CHEFE S.TÉCNICA		CHEFE DA COORD. TÉCNICA	Nº da div.

FEPASA
GERÊNCIA
PROJETOS MECÂNICOS

Data 30-6-80
Escala 1:100

CARACTERÍSTICAS DE VAGÕES

Em Substituição
A-180491-0
100/900-79

Origem SOROCABA

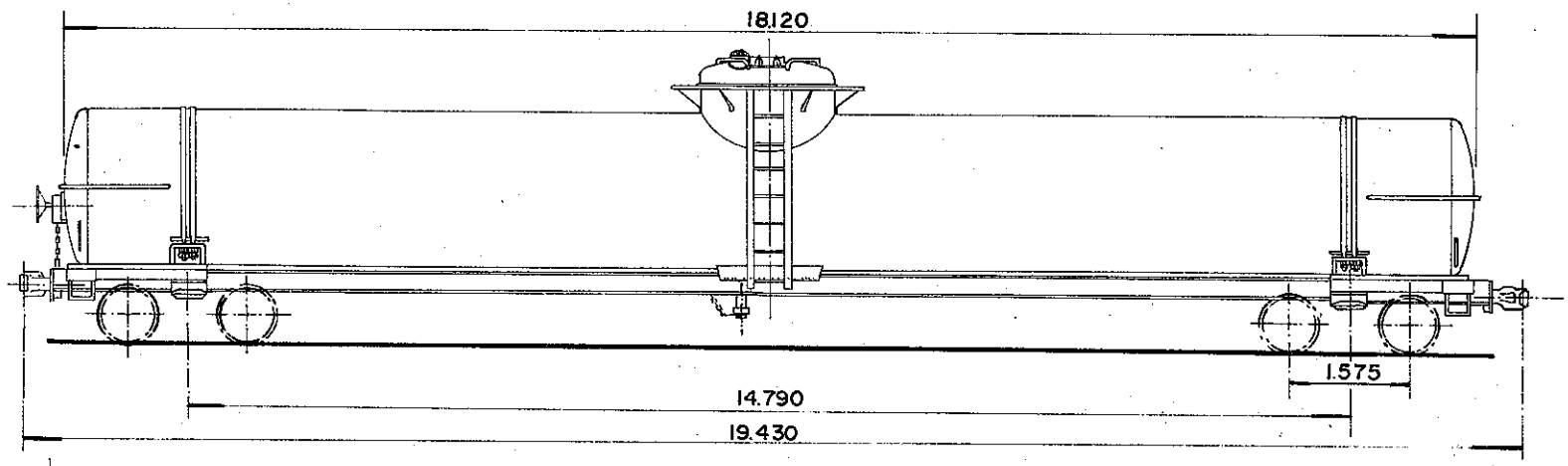

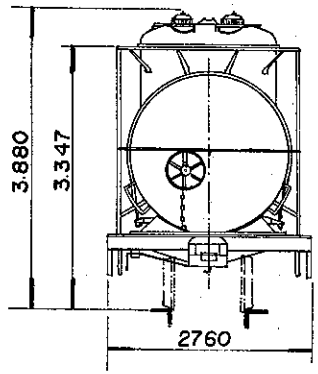

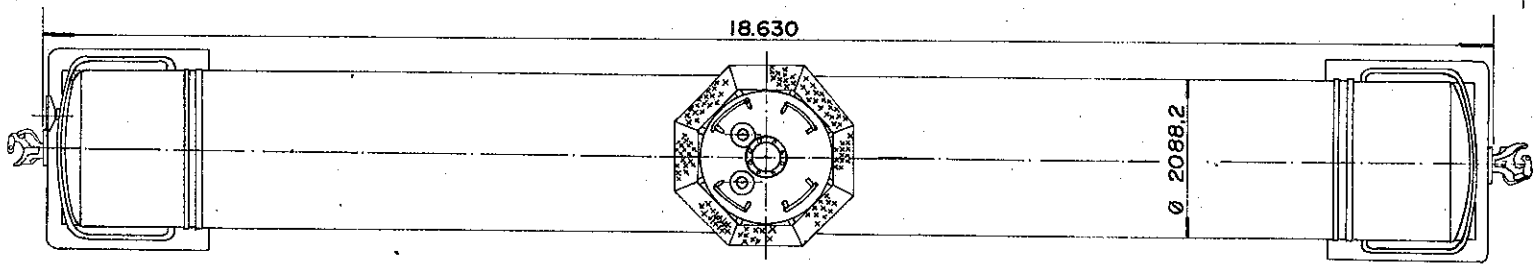

DADOS DE CONSTRUÇÃO

FABRICANTE MAFERSA PROCEDÊNCIA BRASIL
ANO 1975 DISPOSIÇÃO GERAL DES. VT-42-10004

INFRAESTRUTURA

ESTRADO AÇO COR-TEN PISO NÃO TEM
VIGA CENTRAL CHAPA COMPOSTA ÁREA 27 POL²
ABERTURA ENTRE VIGAS 327 m VIGA CAB. U-6"x2"x1/4"
VIGA LATERAL U-6" x 2" x 1/4"
SISTEMA DE DESCARGA 1 CENTRAL Ø 5.1/4"

SUPERESTRUTURA

CAIXA AÇO COR-TEN VOLUME ÚTIL 60 m³
PÉS DIREITO NÃO TEM COBERTURA NÃO TEM
REV. INTERNO NÃO TEM QUANT. ESCOTILHA 01
TAMPA DA ESCOTILHA 01 COMPARTIMENTOS 01
SISTEMA DE PORTAS NÃO TEM

ENGATE

TIPO ALLIANCE FULL SIZE 6.1/4" x 8" DES. 675754-5
OPERAÇÃO ROTATIVA INFERIOR

APARELHO DE CHOQUE E TRAÇÃO

TIPO CARDWELL NY 11F DES. 675240-3
BRAÇADEIRA VERTICAL DES. 675908-4

TRUQUE

TIPO RIDE CONTROL PESO 3.540 Kg
CONJUNTO DES. VB-99-10004 (MAFERSA)
MANCAIS ROLAMENTO TIPO AUTO COMP.
SAPATA FENÓLICA DES. 715684-7
ALAVANCA VERTICAL DES. 714979-4
TRAVESSA DE FREIO TIPO UNIT

RODAS

TIPO D-29 ITEM IV DES. 100/921-1B

EIXOS

MANGA 5.1/2" x 10" DES. 100/902-275A

FREIO FERROVIÁRIO

DISPOSIÇÃO GERAL DES. VT 81-10002 (MAF.)
MARCA WESTINGHOUSE DES. NÃO TEM
VALVULA DE CONTROLE AB
DISPOSITIVO VAZIO / CARREG. NÃO TEM
CILINDRO 10" x 12" QUANT. 01
RESERVATÓRIO COMBINADO QUANT. 01
AJUSTADOR DE FOLGA DRV 2AU 19DJ
DIAGRAMA DE FREIO DES. NÃO TEM

FREIO MANUAL

TIPO NON SPIN DES. 677115-7

DADOS ESPECÍFICOS

PINTURA ESPECIAL NÃO TEM
ESPECIAL P/ TRANSBORDO SIM
SUPORTE P/ TRACIONAMENTO SIM
APOIO P/ MACACO SIM
OBS.:

DADOS GERAIS

BITOLA 1,00 m
TIPO TANQUE
SUB. TIPO CONVENCIONAL
SÉRIE TCD 336200
TARA 25,0 t
LOTAÇÃO MÁX. 55,0 t
PESO BRUTO 80,0 t
QUANTIDADE 253

ARQUIVAMENTO	MODULO I	MODULO II
S S 0 1 1 6 1 2 5	1 F T C K 0 0 A	7 1 5 8 4 9 1

S.Técnica	NOME	CHEFE DA DIVISÃO
Desenho		
Copiado		CHEFE COORD. TÉCNICA
CHEFE S. TÉCNICA		

Arquivo
Nº do arm ....
Nº da gav ....
Nº da div ....

FEPASA
GERÊNCIA
PROJETOS MECÂNICOS

Data 29-02-80
Escala 1:100

CARACTERÍSTICAS DE VAGÕES

Em Substituição
A-18031B-2
100/900-45

Origem SOROCABA

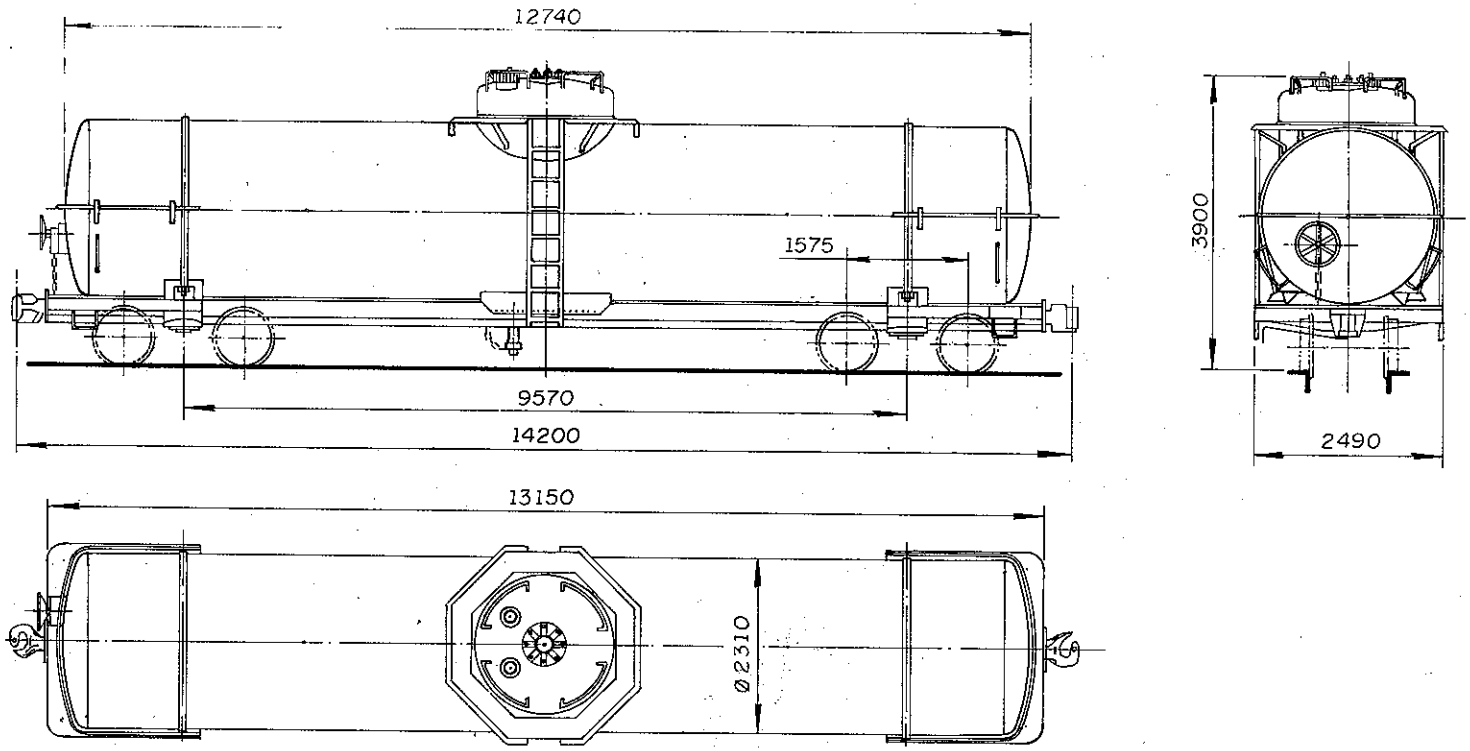

DADOS DE CONSTRUÇÃO

FABRICANTE IGNORADO PROCEDÊNCIA IGNORADA
ANO 1972 DISPOSIÇÃO GERAL DES. NÃO TEM

INFRAESTRUTURA

ESTRADO AÇO CARBONO PISO NÃO TEM
VIGA CENTRAL "U" 1/2" x 3" x 12" ÁREA 32. 3/8 POL²
ABERTURA ENTRE VIGAS 327 mm VIGA CAB. "U" 1/4" x 2" x 7"
VIGA LATERAL "U" 1/4" x 2" x 7"
SISTEMA DE DESCARGA 1 CENTRAL Ø 4"

SUPERESTRUTURA

CAIXA AÇO CARBONO VOLUME ÚTIL 51,1 m³
PÉS DIREITO NÃO TEM COBERTURA NÃO TEM
REV. INTERNO NÃO TEM QUANT. ESCOTILHA 01
TAMPA DA ESCOTILHA 01 COMPARTIMENTOS 01
SISTEMA DE PORTAS NÃO TEM

ENGATE

TIPO E-60CE 6 1/4" x 8" DES. 19115 (FNV)
OPERAÇÃO ROTATIVA INFERIOR

APARELHO DE CHOQUE E TRAÇÃO

TIPO CARDWELL NY-11-F DES. 675240-3
BRAÇADEIRA VERTICAL DES. 675908-4

TRUQUE

TIPO RIDE CONTROL PESO 3540 Kgf
CONJUNTO DES. 19773 (COBRASMA)
MANCAIS ROLAMENTO TIPO AUTO COMP.
SAPATA FENÓLICA DES. 715684-7
ALAVANCA VERTICAL DES. 714980-8
TRAVESSA DE FREIO TIPO UNIT

RODAS

TIPO D29 ITEM IV DES. 100/921-1B

EIXOS

MANGA 5 1/2" x 10" DES. 716076-3

FREIO FERROVIÁRIO

DISPOSIÇÃO GERAL DES. NÃO TEM
MARCA WESTINGHOUSE DES. NÃO TEM
VÁLVULA DE CONTROLE AB
DISPOSITIVO VAZIO/CARREG. NÃO TEM
CILINDRO 10" x 12" QUANT. 01
RESERVATÓRIO COMBINADO QUANT. 01
AJUSTADOR DE FOLGA DRV2AU 190J
DIAGRAMA DE FREIO DES. NÃO TEM

FREIO MANUAL

TIPO NON SPIN DES. 675105-9

DADOS ESPECÍFICOS

PINTURA ESPECIAL NÃO TEM
ESPECIAL P/ TRANSBORDO NÃO TEM
SUPORTE P/ TRACIONAMENTO SIM
APOIO P/ MACACO SIM
OBS. EX VAGÃO DA HUDSON

DADOS GERAIS

BITOLA 1,00 m
TIPO TANQUE
SUB TIPO CONVENCIONAL
SÉRIE TCD 341890 a 341893
TARA 22 t
LOTAÇÃO MÁX. 41 t
PESO BRUTO 63 t
QUANTIDADE 04

FEPASA FERROVIA PAULISTA S.A
SUPERINTENDÊNCIA GERAL DE EQUIPAMENTOS

ESCALA	PROJETO	DESENHO	VERIFICAÇÃO	DATA
1 : 100				8-JAN-86
EM SUBST.				
DATA REVISÃO				

CARACTERÍSTICAS DE VAGÕES

CHEFE DE DIVISÃO
CHEFE COORD. T
CHEFE S. TÉC

ARQUIVAMENTO	MODULO I	MODULO II
SS02021200	1FTCK00A	7170921

A4(210 x

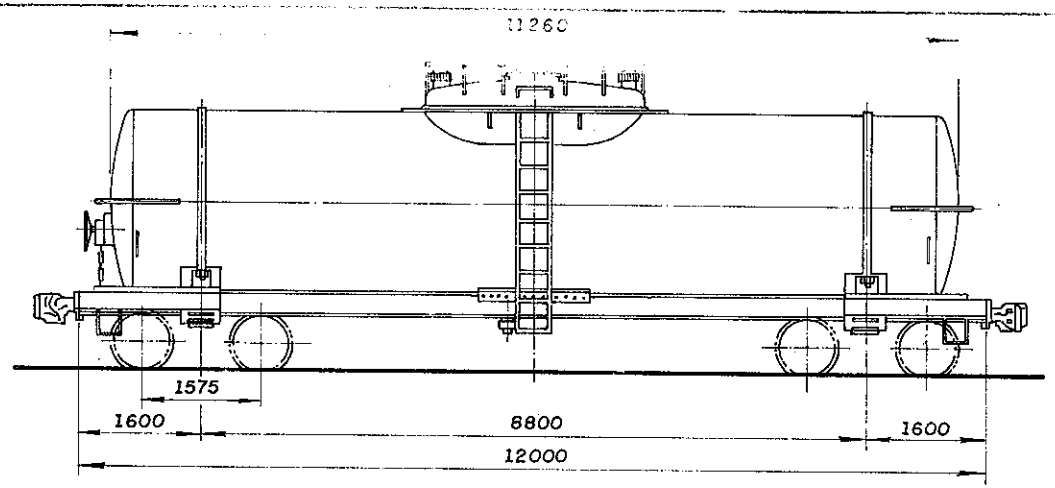

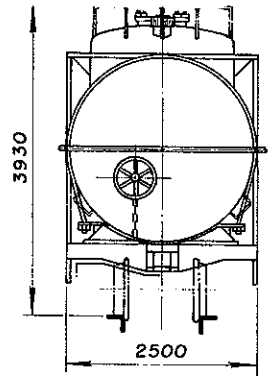

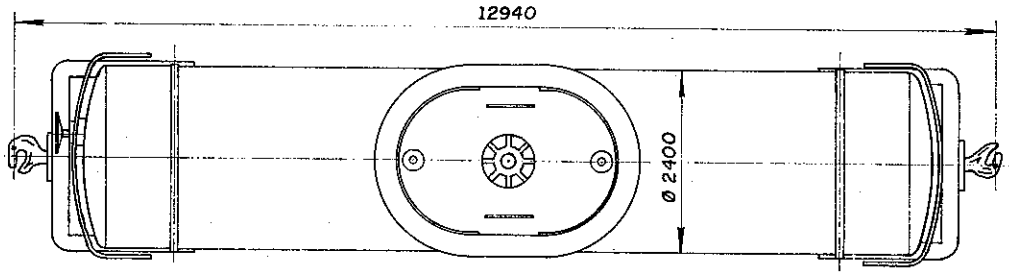

DADOS DE CONSTRUÇÃO

FABRICANTE IGNORADO PROCEDÊNCIA IGNORADA
ANO 1973 DISPOSIÇÃO GERAL DES. NÃO TEM

INFRAESTRUTURA

ESTRADO AÇO CARBONO PISO NÃO TEM
VIGA CENTRAL "I" 12" x 5.1/2" x 1/2" ÁREA 31 POL²
ABERTURA ENTRE VIGAS 327mm VIGA CAB. "U" ESTAMPADO
VIGA LATERAL "U" ESTAMPADO 7.1/2" x 2" x 1/4"
SISTEMA DE DESCARGA 1 CENTRAL Ø 4"

SUPERESTRUTURA

CAIXA AÇO CARBONO VOLUME ÚTIL 48,68m³
PÉS DIREITO NÃO TEM COBERTURA NÃO TEM
REV. INTERNO NÃO TEM QUANT. ESCOTILHA 01
LAMPA DA ESCOTILHA 01 COMPARTIMENTOS 01
SISTEMA DE PORTAS NÃO TEM

ENGATE

TIPO E-60 CE 6.1/4" x 8" DES. NÃO TEM
OPERAÇÃO ROTATIVA INFERIOR

APARELHO DE CHOQUE E TRAÇÃO

TIPO CARDWELL NY-11-F DES. 675240-3
BRAÇADEIRA VERTICAL DES. 675908-4

TRUQUE

TIPO RIDE CONTROL PESO 3540Kgf
CONJUNTO DES. 19773 (Cobrasma)
MANCAIS ROLAMENTO TIPO AUTO COMP.
SAPATA FENÓLICA DES. 715684-7
ALAVANCA VERTICAL DES. 714979-4
TRAVESSA DE FREIO TIPO UNIT

RODAS

TIPO D-29 ITEM IV DES. 100/921-1B

EIXOS

MANGA 5.1/2" x 10" DES. 716076-3

FREIO FERROVIÁRIO

DISPOSIÇÃO GERAL DES. NÃO TEM
MARCA WESTINGHOUSE DES. NÃO TEM
VÁLVULA DE CONTROLE AB
DISPOSITIVO VAZIO/CARREG. NÃO TEM
CILINDRO 10" x 12" QUANT. 01
RESERVATÓRIO COMBINADO QUANT. 01
AJUSTADOR DE FOLGA DRV-2AU-19DJ
DIAGRAMA DE FREIO DES. NÃO TEM

FREIO MANUAL

TIPO NON SPIN DES. 675105-9

DADOS ESPECÍFICOS

PINTURA ESPECIAL NÃO TEM
ESPECIAL P/ TRANSBORDO NÃO TEM
SUPORTE P/ TRACIONAMENTO SIM
APOIO P/ MACACO SIM
OBS. (EX VAGÃO DA SHELL)

DADOS GERAIS

BITOLA 1,00m
TIPO TANQUE
SUB TIPO CONVENCIONAL
SÉRIE TCD 341807-3
TARA 21,0t
LOTAÇÃO MÁX. 47,2t
PESO BRUTO 68,2t
QUANTIDADE 01

FEPASA FERROVIA PAULISTA S.A — SUPERINTENDÊNCIA GERAL DE EQUIPAMENTOS

ESCALA	PROJETO	DESENHO	VERIFICAÇÃO	DATA	
1:100				20-03-86	CHEFE DE DIVISÃO
EM SUBST.	CARACTERÍSTICAS DE VAGÕES				CHEFE COORD. TÉC
DATA REVISÃO					

ARQUIVAMENTO	MODULO I	MODULO II	
SS020304 5	1FTCK00A	7172150	CHEFE S. TÉCNICA

A4 (210 x 297)

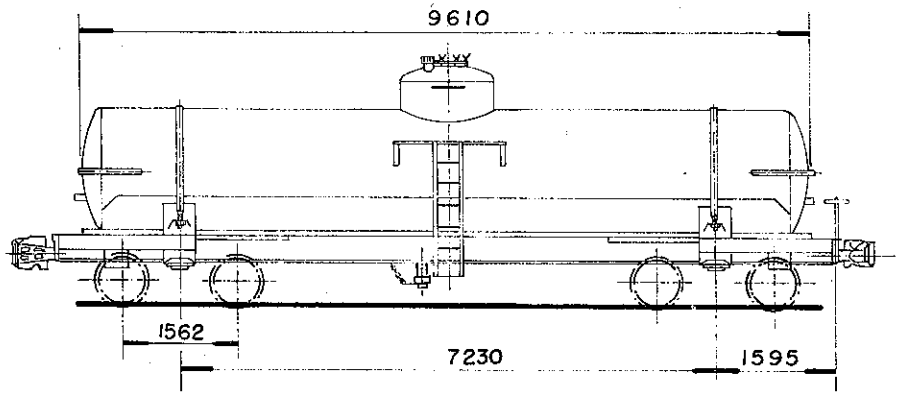

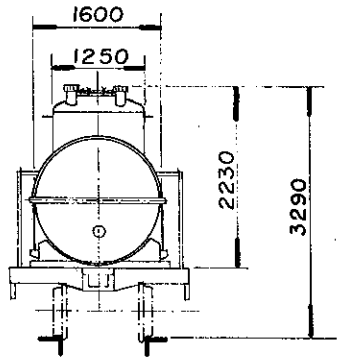

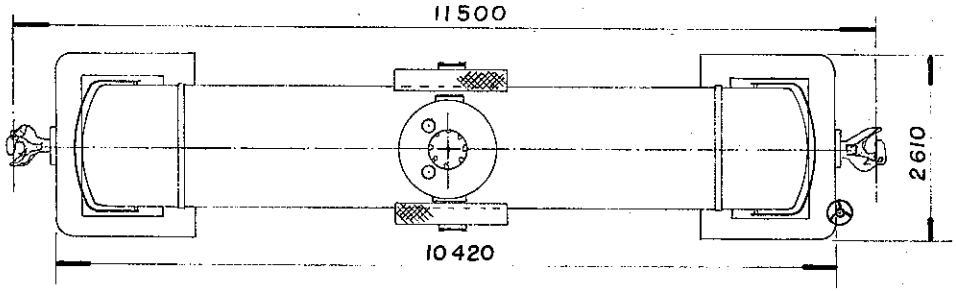

DADOS DE CONSTRUÇÃO

FABRICANTE IGNORADO PROCEDÊNCIA U S A
ANO 1 9 2 9 DISPOSIÇÃO GERAL DES. NÃO TEM

INFRAESTRUTURA

ESTRADO AÇO CARBONO PISO NÃO TEM
VIGA CENTRAL Z-12.7/8"x6.27/32"x4"x3/4"x13/32" ÁREA 21,08 POL²
ABERTURA ENTRE VIGAS 3 2 7 mm VIGA CAB. U-12"x 3" x 3/8"
VIGA LATERAL U- 6" x 3. 1/2" x 1/4"
SISTEMA DE DESCARGA 1 CENTRAL Ø 5. 1/4"

SUPERESTRUTURA

CAIXA AÇO CARBONO VOLUME ÚTIL 19,5 m³
PÉS DIREITO NÃO TEM COBERTURA NÃO TEM
REV. INTERNO NÃO TEM QUANT. ESCOTILHA 01
TAMPA DA ESCOTILHA 01 COMPARTIMENTOS 01
SISTEMA DE PORTAS NÃO TEM

ENGATE

TIPO ALLIANCE UNIT RADIAL 5.3/4" x 7" DES. 1591 COBRASMA
OPERAÇÃO ROTATIVA INFERIOR

APARELHO DE CHOQUE E TRAÇÃO

TIPO PEERLESS DES. 100/904-2
BRAÇADEIRA NÃO TEM DES. NÃO TEM

TRUQUE

TIPO SELF ALIGNING PESO 2.350 Kg
CONJUNTO DES. NÃO TEM
MANCAIS FRICÇÃO TIPO NÃO TEM
SAPATA FENÓLICA DES. 715684-7
ALAVANCA VERTICAL DES. 714978-6
TRAVESSA DE FREIO TIPO I

RODAS

TIPO D - 29 ITEM II DES. 100/921-18

EIXOS

MANGA 4. 1/4" x 8" DES. 100/902-276

FREIO FERROVIÁRIO

DISPOSIÇÃO GERAL DES. NÃO TEM
MARCA WESTINGHOUSE DES. NÃO TEM
VÁLVULA DE CONTROLE AB
DISPOSITIVO VAZIO / CARREG. NÃO TEM
CILINDRO 10" x 12" QUANT. 01
RESERVATÓRIO COMBINADO QUANT. 01
AJUSTADOR DE FOLGA D-111-D ou D-112-D
DIAGRAMA DE FREIO DES. NÃO TEM

FREIO MANUAL

TIPO VERTICAL DES. NÃO TEM

DADOS ESPECÍFICOS

PINTURA ESPECIAL NÃO TEM
ESPECIAL P/ TRANSBORDO NÃO TEM
SUPORTE P/ TRACIONAMENTO NÃO TEM
APOIO P/ MACACO NÃO TEM
OBS.:

DADOS GERAIS

BITOLA 1,00 m
TIPO TANQUE
SUB. TIPO COM SERPENTINA
SÉRIE TSB 334300
TARA 13,0 t
LOTAÇÃO MÁX. 28,0 t
PESO BRUTO 47,0 t
QUANTIDADE 9

ARQUIVAMENTO	MÓDULO I	MÓDULO II
S S 0 1 1 6 1 2 6	1 F T S K 0 0 A	7 1 5 8 5 0 5

S.Técnica	NOME	CHEFE DA DIVISÃO	Arquivo
Desenho			Nº do arm.
Copia do		CHEFE DA COORD. TÉCNICA	Nº da gav.
CHEFE S.TÉCNICA			Nº da div.

FEPASA
GERÊNCIA
PROJETOS MECÂNICOS

Data 23-05-80

Escala 1:100

CARACTERÍSTICAS DE VAGÕES

Em substituição
A-180455-3

Origem SOROCABA

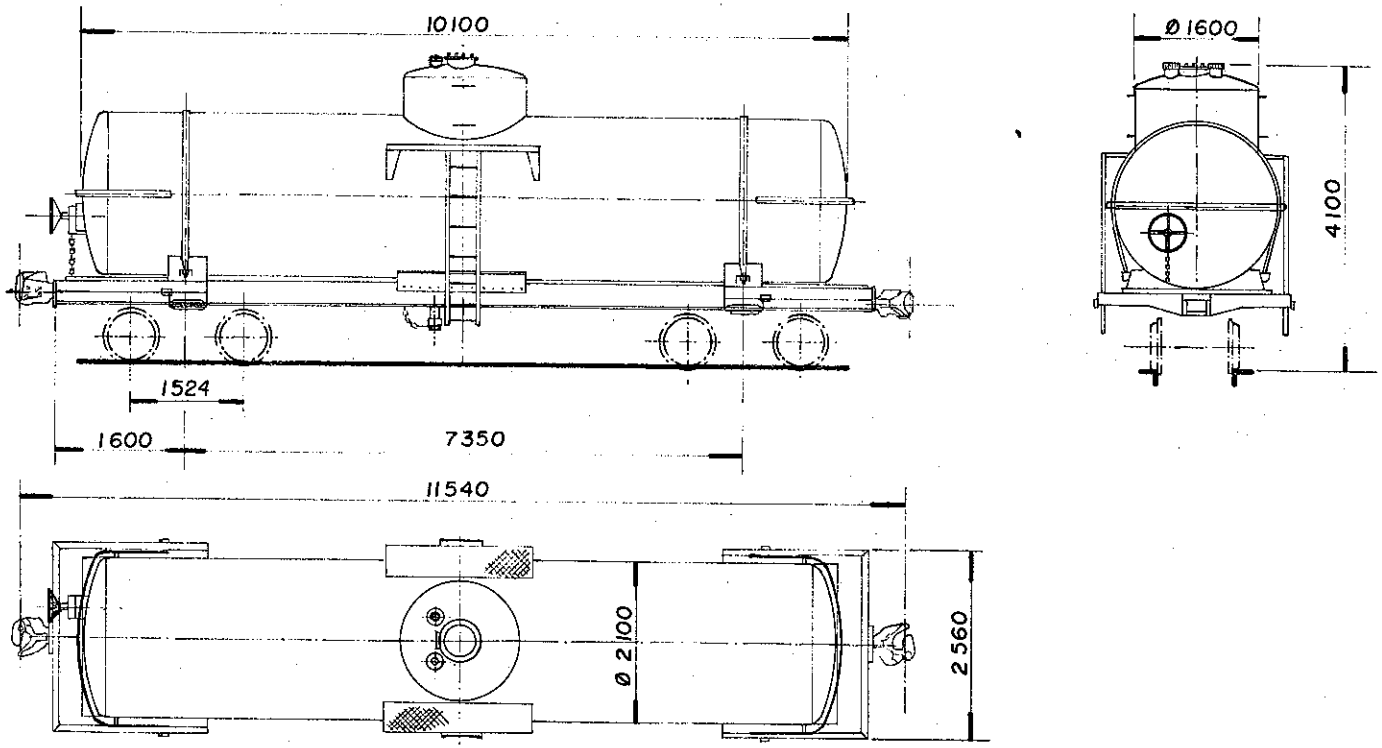

DADOS DE CONSTRUÇÃO

FABRICANTE COBRASMA PROCEDÊNCIA BRASIL
ANO IGNORADO DISPOSIÇÃO GERAL DES. NÃO TEM

INFRAESTRUTURA

ESTRADO AÇO COR-TEN PISO NÃO TEM
VIGA CENTRAL U-12"x 3.1/4" x 1/2" ÁREA 32,12 POL²
ABERTURA ENTRE VIGAS 327 mm VIGA CAB. CHAPA COMP.
VIGA LATERAL U-8"x 2" x 1/4"
SISTEMA DE DESCARGA 1 CENTRAL Ø 5.1.4"

SUPERESTRUTURA

CAIXA AÇO COR-TEN VOLUME ÚTIL 40,1 m³
PÉS DIREITO NÃO TEM COBERTURA NÃO TEM
REV. INTERNO NÃO TEM QUANT. ESCOTILHA 01
TAMPA DA ESCOTILHA 01 COMPARTIMENTOS 01
SISTEMA DE PORTAS NÃO TEM

ENGATE

TIPO ALLIANCE UNIT RADIAL 5.3/4"x 7" DES. 1391 COBRASMA
OPERAÇÃO ROTATIVA INFERIOR

APARELHO DE CHOQUE E TRAÇÃO

TIPO PEERLESS DES. 100/904-2
BRAÇADEIRA NÃO TEM DES. NÃO TEM

TRUQUE

TIPO RIDE CONTROL PESO 3,320 Kg
CONJUNTO DES. NÃO TEM
MANCAIS ROLAMENTO TIPO RBU
SAPATA FENOLICA DES. 715684-9
ALAVANCA INCLINADA DES. 714980-8
TRAVESSA DE FREIO TIPO UNIT

RODAS

TIPO D-29 ITEM III DES. 100/921-18

EIXOS

MANGA 5"x 9" DES. 100/902-265A

FREIO FERROVIÁRIO

DISPOSIÇÃO GERAL DES. NÃO TEM
MARCA WESTINGHOUSE DES. NÃO TEM
VÁLVULA DE CONTROLE AB
DISPOSITIVO VAZIO / CARREG. NÃO TEM
CILINDRO 10"x 12" QUANT. 01
RESERVATÓRIO COMBINADO QUANT. 01
AJUSTADOR DE FOLGA DRV 2 AU 19DJ
DIAGRAMA DE FREIO DES. 74/605-34

FREIO MANUAL

TIPO NON SPIN DES. 677115-7

DADOS ESPECÍFICOS

PINTURA ESPECIAL NÃO TEM

ESPECIAL P/ TRANSBORDO NÃO TEM
SUPORTE P/ TRACIONAMENTO SIM
APOIO P/ MACACO SIM
OBS.

DADOS GERAIS

BITOLA 1,00 m
TIPO TANQUE
SUB TIPO COM SERPENTINA
SÉRIE TSC 334400
TARA 19,2 t
LOTAÇÃO MÁX. 45,3 t
PESO BRUTO 64,5 t
QUANTIDADE 3

ARQUIVAMENTO	MÓDULO I	MÓDULO II
S S 0 1 1 6 1 2 7	1 F T S K 0 0 A	7 1 5 8 5 1 3

	NOME	CHEFE DA DIVISÃO	Arquivo
S.Técnica			Nº do arm.
Desenho			Nº da gav.
Copiado		CHEFE DA COORD. TÉCNICA	Nº do div.
CHEFE S.TÉCNICA			
Data 30-6-80	CARACTERÍSTICAS DE VAGÕES		
Escala 1:100			

FEPASA
GERÊNCIA PROJETOS MECÂNICOS

Em Substituição
A-180492-8
100/900-100

Origem SOROCABA

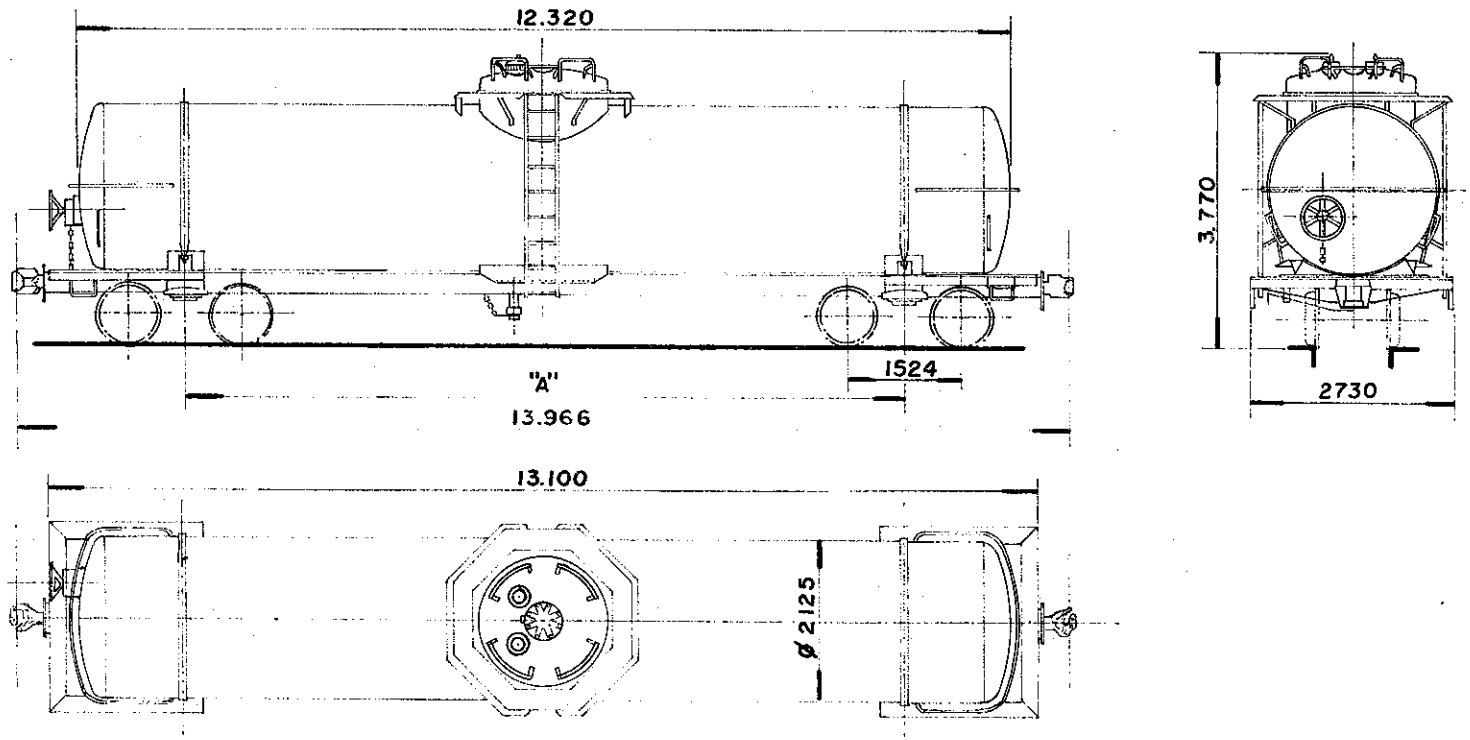

DADOS DE CONSTRUÇÃO

FABRICANTE MAFERSA PROCEDÊNCIA BRASIL
ANO 1974 DISPOSIÇÃO GERAL DES. 74/601-3

INFRAESTRUTURA

ESTRADO AÇO COR-TEN PISO NÃO TEM
VIGA CENTRAL CHAPA COMPOSTA ÁREA 27 POL²
ABERTURA ENTRE VIGAS 327 mm VIGA CAB. U-6" x 2" x 1/4"
VIGA LATERAL U -6" x 2" x 1/4"
SISTEMA DE DESCARGA 1 CENTRAL Ø 5.1/4"

SUPERESTRUTURA

CAIXA AÇO COR-TEN VOLUME ÚTIL 42,2 m³
PÉS DIREITO NÃO TEM COBERTURA NÃO TEM
REV. INTERNO NÃO TEM QUANT. ESCOTILHA 01
TAMPA DA ESCOTILHA 01 COMPARTIMENTOS 01
SISTEMA DE PORTAS NÃO TEM

ENGATE

TIPO ALLIANCE FULL SIZE 6.1/4" x 8" DES. 675754-7
OPERAÇÃO ROTATIVA INFERIOR

APARELHO DE CHOQUE E TRAÇÃO

TIPO CARDWELL-NY-IIF DES. 675240-3
BRAÇADEIRA VERTICAL DES. 675908-4

TRUQUE

TIPO RIDE CONTROL PESO 3.320 Kg
CONJUNTO DES. NÃO TEM
MANCAIS ROLAMENTO TIPO RBU
SAPATA FENÓLICA DES. 715684-7
ALAVANCA VERTICAL DES. 714978-6
TRAVESSA DE FREIO TIPO UNIT

RODAS

TIPO D-29 ITEM III DES. 100/921-18

EIXOS

MANGA 5" x 9" DES. 100/902-265A

FREIO FERROVIÁRIO

DISPOSIÇÃO GERAL DES. VT 81-01269
MARCA WESTINGHOUSE DES. NÃO TEM
VÁLVULA DE CONTROLE AB
DISPOSITIVO VAZIO / CARREG. NÃO TEM
CILINDRO 10" x 12" QUANT. 01
RESERVATÓRIO COMBINADO QUANT. 01
AJUSTADOR DE FOLGA DRV 2AU 19 DJ
DIAGRAMA DE FREIO DES. NÃO TEM

FREIO MANUAL

TIPO NON SPIN DES. 677115-7

DADOS ESPECÍFICOS

PINTURA ESPECIAL NÃO TEM

ESPECIAL P/ TRANSBORDO NÃO TEM
SUPORTE P/ TRACIONAMENTO SIM
APOIO P/ MACACO SIM
OBS.: OS VAGÕES TANQUE C/ ESTRADO REFEITO NAS FIRMAS VARIAM NA MEDIDA "A" de 9510 mm A 9900 mm.

DADOS GERAIS

BITOLA 1,00 m
TIPO TANQUE
SUB. TIPO COM SERPENTINA
SÉRIE TSC 334500
TARA 18,4 t
LOTAÇÃO MÁX. 46,1 t
PESO BRUTO 64,5 t
QUANTIDADE 50

ARQUIVAMENTO	MÓDULO I	MÓDULO II
S S 0 1 1 6 1 2 8	1 F T S K 0 0 A	7 1 5 8 5 2 1

S.Técnica	NOME	CHEFE DA DIVISÃO	Arquivo
Desenho			Nº do arm.
Copiado			Nº da gav.
CHEFE S.TÉCNICA		CHEFE DA COORD. TÉCNICA	Nº da div.

FEPASA
GERÊNCIA
PROJETOS MECÂNICOS

Data 22-02-80

Escala 1:100

CARACTERÍSTICAS DE VAGÕES

Em substituição
A-180321-2
100/900-94A

Origem **SOROCABA**

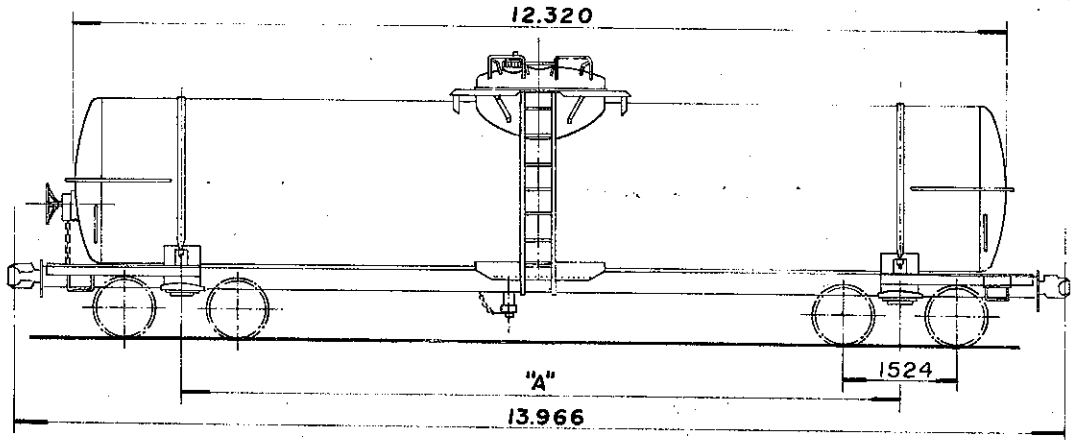

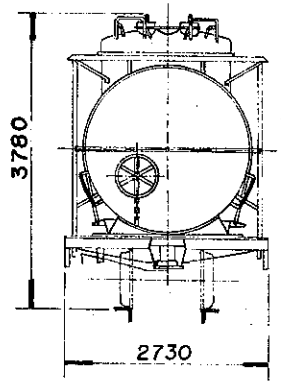

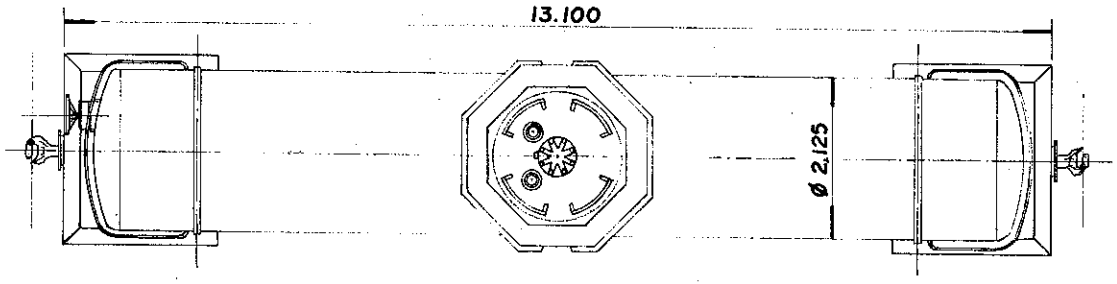

DADOS DE CONSTRUÇÃO

FABRICANTE MAFERSA PROCEDÊNCIA BRASIL
ANO 1973/74 DISPOSIÇÃO GERAL DES. 74/601-3

INFRAESTRUTURA

ESTRADO AÇO COR-TEN PISO NÃO TEM
VIGA CENTRAL CHAPA COMPOSTA ÁREA 27 POL.²
ABERTURA ENTRE VIGAS 327mm VIGA CAB. U-6"x2"x1/4"
VIGA LATERAL U - 6" x 2" x 1/4"
SISTEMA DE DESCARGA 1 CENTRAL Ø 5.1/4"

SUPERESTRUTURA

CAIXA AÇO COR-TEN VOLUME ÚTIL 42 m³
PÉS DIREITO NÃO TEM COBERTURA NÃO TEM
REV. INTERNO NÃO TEM QUANT. ESCOTILHA 01
TAMPA DA ESCOTILHA 01 COMPARTIMENTO 01
SISTEMA DE PORTAS NÃO TEM

ENGATE

TIPO ALLIANCE FULL SIZE 6. 1/4" x 8" DES. 675754-5
OPERAÇÃO ROTATIVA INFERIOR

APARELHO DE CHOQUE E TRAÇÃO

TIPO CARDWELL - NY - 11F DES. 675240-3
BRAÇADEIRA VERTICAL DES. 675908-4

TRUQUE

TIPO RIDE CONTROL PESO 3320 Kg
CONJUNTO DES. NÃO TEM
MANCAIS ROLAMENTO TIPO RBU
SAPATA FENÓLICA DES. 715684-7
ALAVANCA VERTICAL DES. 714978-6
TRAVESSA DE FREIO TIPO UNIT

RODAS

TIPO D-29 ITEM III DES. 100/921-1B

EIXOS

MANGA 5" x 9" DES. 100/902-265A

FREIO FERROVIÁRIO

DISPOSIÇÃO GERAL DES. VT 81-01269
MARCA WESTINGHOUSE DES. NÃO TEM
VÁLVULA DE CONTROLE AB
DISPOSITIVO VAZIO / CARREG. NÃO TEM
CILINDRO 10" x 12" QUANT. 01
RESERVATÓRIO COMBINADO QUANT. 01
AJUSTADOR DE FOLGA DRV 2 AU 19 DJ
DIAGRAMA DE FREIO DES. NÃO TEM

FREIO MANUAL

TIPO NON SPIN DES. 677115-7

DADOS ESPECÍFICOS

PINTURA ESPECIAL NÃO TEM

ESPECIAL P/ TRANSBORDO NÃO TEM
SUPORTE P/ TRACIONAMENTO SIM
APOIO P/ MACACO SIM
OBS. OS VAGÕES TANQUE C/ ESTRADO REFEITO NAS FIRMAS VARIAM NA MEDIDA "A" de: 9510 mm A 9900 mm.

DADOS GERAIS

BITOLA 1,00 m
TIPO TANQUE
SUB. TIPO COM SERPENTINA
SÉRIE TSC 335985
TARA 18,4 t
LOTAÇÃO MÁX. 46,1 t
PESO BRUTO 64,5 t
QUANTIDADE 97

ARQUIVAMENTO	MÓDULO I	MÓDULO II
SS011612 9	1FTSK00A	7158530

S.Técnica	NOME	CHEFE DA DIVISÃO	Arquivo
Desenho			Nº do arm.
Copiado		CHEFE DA COORD. TÉCNICA	Nº da gav.
CHEFE S. TÉCNICA			Nº da div.

FEPASA
GERÊNCIA
PROJETOS MECÂNICOS

Data 29-02-80

Escala 1:100

CARACTERÍSTICAS DE VAGÕES

Em substituição
A-180319-1

Origem SOROCABA

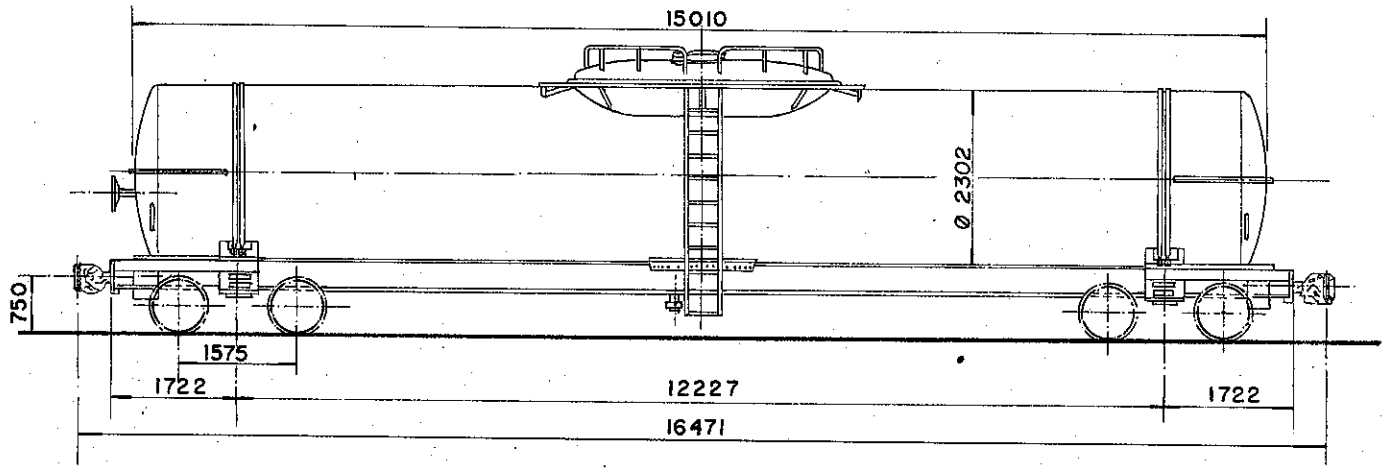

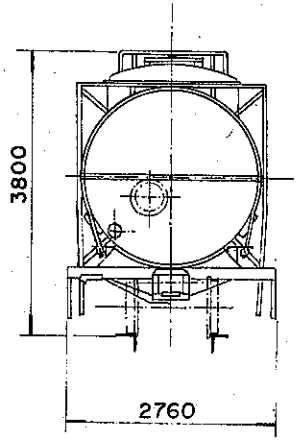

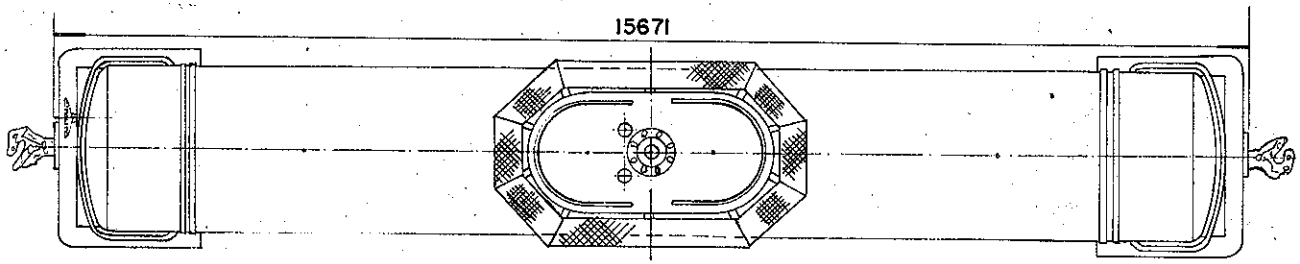

DADOS DE CONSTRUÇÃO

FABRICANTE MAFERSA PROCEDÊNCIA BRASIL
ANO 1978 DISPOSIÇÃO GERAL DES. 74/601-7

INFRAESTRUTURA

ESTRADO AÇO COR-TEN PISO NÃO TEM
VIGA CENTRAL CHAPA COMPOSTA ÁREA 27,9 POL²
ABERTURA ENTRE VIGAS 327 mm VIGA CAB. U-2"x6.1/4"x1/4"
VIGA LATERAL U-2"x6.1/4" x 1/4"
SISTEMA DE DESCARGA 1 CENTRAL Ø 5.1/4"

SUPERESTRUTURA

CAIXA AÇO COR-TEN VOLUME ÚTIL 60 m³
PÉS DIREITO NÃO TEM COBERTURA NÃO TEM
REV. INTERNO NÃO TEM QUANT. ESCOTILHA 01
TAMPA DA ESCOTILHA 01 COMPARTIMENTOS 01
SISTEMA DE PORTAS NÃO TEM

ENGATE

TIPO ALLIANCE FULL SIZE 6.1/4" x 8" DES. 675754-5
OPERAÇÃO ROTATIVA INFERIOR

APARELHO DE CHOQUE E TRAÇÃO

TIPO CARDWELL NY-11-F DES. 675240-3
BRAÇADEIRA VERTICAL DES. 675908-4

TRUQUE

TIPO RIDE CONTROL PESO 3540 Kg
CONJUNTO DES. VA 99-10103 MAFERSA
MANCAIS ROLAMENTO TIPO AUTO COMP.
SAPATA FENOLICA DES. 715684-7
ALAVANCA VERTICAL DES. 714979-4
TRAVESSA DE FREIO TIPO UNIT

RODAS

TIPO D-29 ITEM IV DES. 100/921-18

EIXOS

MANGA 5.1/2"x10" DES. 100/902-275A

FREIO FERROVIÁRIO

DISPOSIÇÃO GERAL DES. VT81-10600
MARCA WESTINGHOUSE DES. NÃO TEM
VÁLVULA DE CONTROLE A B
DISPOSITIVO VAZIO / CARREG. NÃO TEM
CILINDRO 10" x 12" QUANT. 01
RESERVATÓRIO COMBINADO QUANT. 01
AJUSTADOR DE FOLGA DRV-2AU-19DJ
DIAGRAMA DE FREIO DES. VESK-10107

FREIO MANUAL

TIPO NON SPIN DES. 677115-7

DADOS ESPECÍFICOS

PINTURA ESPECIAL NÃO TEM

ESPECIAL P/ TRANSBORDO SIM
SUPORTE P/ TRACIONAMENTO SIM
APOIO P/ MACACO SIM
OBS.:

DADOS GERAIS

BITOLA 1,00 m
TIPO TANQUE
SUB. TIPO COM SERPENTINA
SÉRIE TSO 341900
TARA 24,8 t
LOTAÇÃO MÁX. 55,2 t
PESO BRUTO 80,0 t
QUANTIDADE 100

ARQUIVAMENTO	MODULO I	MODULO II
S S 0 1 1 6 1 3 0	1 F T S K 0 0 A	7 1 5 8 5 4 8

S. Técnico	NOME	CHEFE DA DIVISÃO
Desenho		
Copiado		
CHEFE S.TÉCNICA		CHEFE COORD.TÉCNICA

Arquivo
Nº do arm.
Nº da gav.
Nº da div.

FEPASA
GERÊNCIA
PROJETOS MECÂNICOS

Data 18-01-80
Escala 1:100

CARACTERÍSTICAS DE VAGOÊS

Em Substituição
A-180199-6
100/900-113

Origem SOROCABA

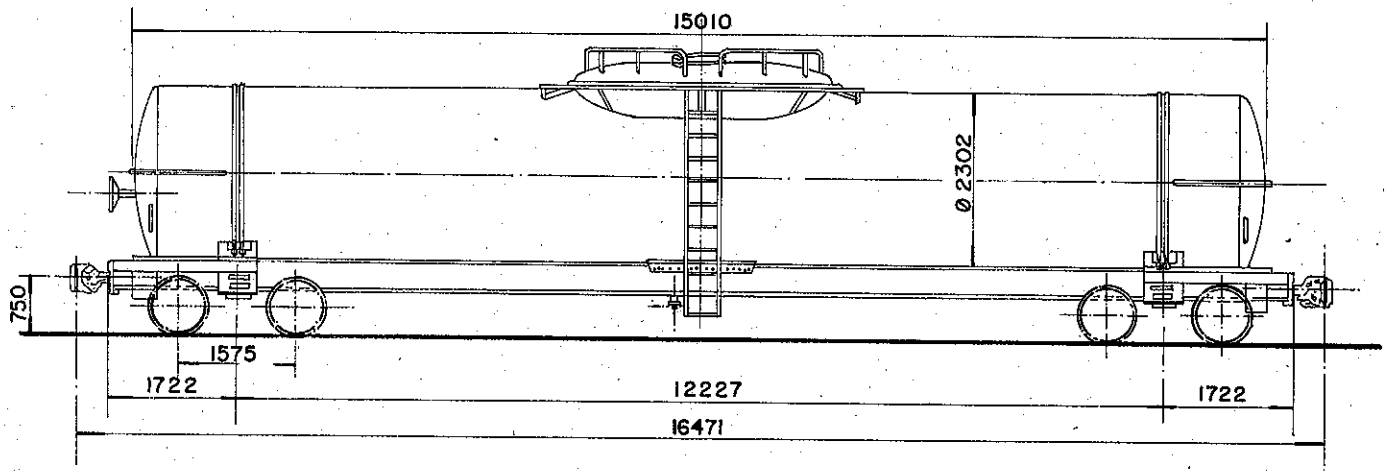

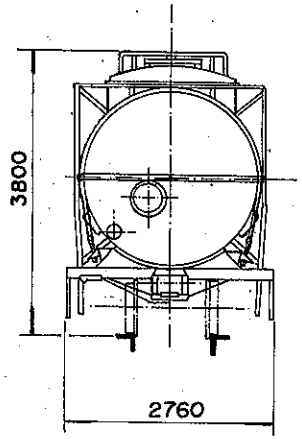

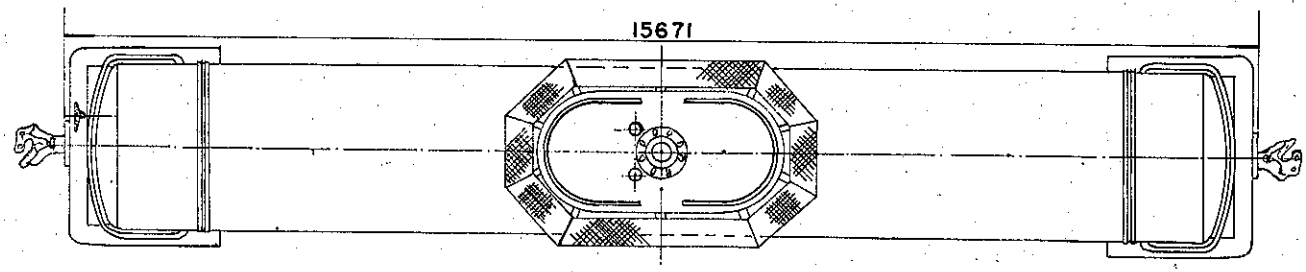

DADOS DE CONSTRUÇÃO

FABRICANTE MAFERSA PROCEDÊNCIA BRASIL
ANO 1978 DISPOSIÇÃO GERAL DES. 74/601-8

INFRAESTRUTURA

ESTRADO AÇO COR-TEN PISO NÃO TEM
VIGA CENTRAL CHAPA COMPOSTA ÁREA 27,9 POL²
ABERTURA ENTRE VIGAS 327 mm VIGA CAB. U-2" x 6.1/4" x 1/4"
VIGA LATERAL U-2" x 6.1/4" x 1/4"
SISTEMA DE DESCARGA 1 CENTRAL Ø 5.1/4"

SUPERESTRUTURA

CAIXA AÇO COR-TEN VOLUME ÚTIL 59,7 m³
PÉS DIREITO NÃO TEM COBERTURA NÃO TEM
REV. INTERNO NÃO TEM QUANT. ESCOTILHA 01
TAMPA DA ESCOTILHA 01 COMPARTIMENTOS 01
SISTEMA DE PORTAS NÃO TEM

ENGATE

TIPO ALLIANCE FULL SIZE 6.1/4" x 8" DES. 675754-5
OPERAÇÃO ROTATIVA INFERIOR

APARELHO DE CHOQUE E TRAÇÃO

TIPO CARDWELL NY-11-F DES. 675240-3
BRAÇADEIRA VERTICAL DES. 675908-4

TRUQUE

TIPO RIDE CONTROL PESO 3540 Kg
CONJUNTO DES. VA 99-10103 MAFERSA
MANCAIS ROLAMENTO TIPO AUTO COMP.
SAPATA FENÓLICA DES. 715684-7
ALAVANCA VERTICAL DES. 714979-4
TRAVESSA DE FREIO TIPO UNIT

RODAS

TIPO D-29 ITEM IV DES. 100/921-18

EIXOS

MANGA 5.1/2" x 10" DES. 100/902-275A

FREIO FERROVIÁRIO

DISPOSIÇÃO GERAL DES. VT 81-10600
MARCA WESTINGHOUSE DES. NÃO TEM
VÁLVULA DE CONTROLE A 8
DISPOSITIVO VAZIO / CARREG. NÃO TEM
CILINDRO 10" x 12" QUANT. 01
RESERVATÓRIO COMBINADO QUANT. 01
AJUSTADOR DE FOLGA DRV-2AU-19DJ
DIAGRAMA DE FREIO DES. VESK-10107

FREIO MANUAL

TIPO NON SPIN DES. 675105-9

DADOS ESPECÍFICOS

PINTURA ESPECIAL NÃO TEM

ESPECIAL P/ TRANSBORDO SIM
SUPORTE P/ TRACIONAMENTO SIM
APOIO P/ MACACO SIM
OBS.:

DADOS GERAIS

BITOLA 1,00 m
TIPO TANQUE
SUB. TIPO COM SERPENTINA
SÉRIE TSD 372700
TARA 24,8 t
LOTAÇÃO MÁX. 55,2 t
PESO BRUTO 80,0 t
QUANTIDADE 99

ARQUIVAMENTO	MÓDULO I	MÓDULO II
S S 0 1 1 6 1 3 1	1 F T S K 0 0 A	7 1 5 8 5 5 6

	NOME	
S. Técnica		CHEFE DA DIVISÃO
Desenho		
Copiado		CHEFE COORD. TÉCNICA
CHEFE S.TÉCNICA		

Arquivo
Nº do arm.
Nº da gav.
Nº da div.

FEPASA
GERÊNCIA
PROJETOS MECÂNICOS

Data 18-01-80
Escala 1:100

CARACTERÍSTICAS DE VAGÕES

Em Substituição
A-180198-8
100/900-112

Origem SOROCABA

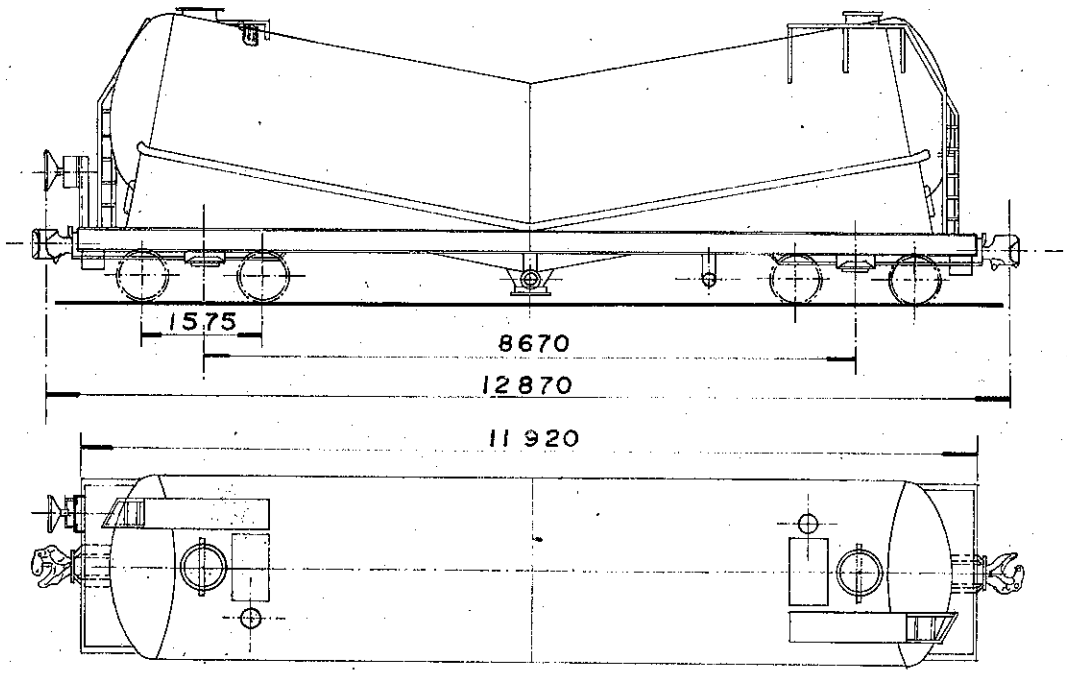

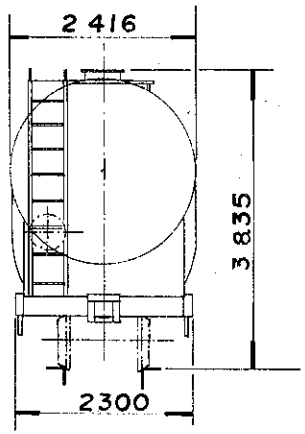

DADOS DE CONSTRUÇÃO

FABRICANTE: SANTA MATILDE — PROCEDÊNCIA: BRASIL
ANO: 1975 — DISPOSIÇÃO GERAL DES.: L-640322

INFRAESTRUTURA

ESTRADO: AÇO COR-TEN — PISO: NÃO TEM
VIGA CENTRAL: CHAPA COMPOSTA — ÁREA: 23,8 POL²
ABERTURA ENTRE VIGAS: 327 mm — VIGA CAB.: L-4"x3"x1/4"
VIGA LATERAL: "U" ESTAMPADO 11" x 4" x 3/8"
SISTEMA DE DESCARGA: GRAVIDADE (1 CENTRAL), PNEUMÁTICA (2 NAS LAT.)

SUPERESTRUTURA

CAIXA: AÇO COR-TEN — VOLUME ÚTIL: 48,5 m³
PÉS DIREITO: NÃO TEM — COBERTURA: NÃO TEM
REV. INTERNO: NÃO TEM — QUANT. ESCOTILHA: 02
TAMPA DA ESCOTILHA: 02 — COMPARTIMENTOS: 01
SISTEMA DE PORTAS: NÃO TEM

ENGATE

TIPO: ALLIANCE FULL SIZE 6 1/4" x 8" — DES.: 675754-5
OPERAÇÃO: ROTATIVA INFERIOR

APARELHO DE CHOQUE E TRAÇÃO

TIPO: CARDWELL — NY-11 F — DES.: 675240-3
BRAÇADEIRA: VERTICAL — DES.: 675908-4

TRUQUE

TIPO: RIDE CONTROL — PESO: 3,540 Kg.
CONJUNTO DES.: 19773 (COBRASMA)
MANCAIS: ROLAMENTO — TIPO: AUTO COMP.
SAPATA: FENÓLICA — DES.: 715684-7
ALAVANCA: VERTICAL — DES.: 714979-4
TRAVESSA DE FREIO TIPO: UNIT

RODAS

TIPO: D-29 ITEM IV — DES.: 100/921-18

EIXOS

MANGA: 6 1/2" x 10" — DES.: 100/902-275A

FREIO FERROVIÁRIO

DISPOSIÇÃO GERAL DES.: L-650478
MARCA: WESTINGHOUSE — DES.: NÃO TEM
VÁLVULA DE CONTROLE: A B
DISPOSITIVO VAZIO / CARREG.: NÃO TEM
CILINDRO: 10" x 12" — QUANT.: 01
RESERVATÓRIO: COMBINADO — QUANT.: 01
AJUSTADOR DE FOLGA: DRV-2AU-19 DJ
DIAGRAMA DE FREIO DES.: NÃO TEM

FREIO MANUAL

TIPO: NON SPIN — DES.: 675105-9

DADOS ESPECÍFICOS

PINTURA ESPECIAL: NÃO TEM
ESPECIAL P/ TRANSBORDO: SIM
SUPORTE P/ TRACIONAMENTO: NÃO TEM
APOIO P/ MACACO: SIM
OBS.: PRESSÃO DE TRABALHO PARA DESCARGA É DE 2,5 ATM.

DADOS GERAIS

BITOLA: 1,00 m
TIPO: TANQUE
SUB. TIPO: P/PRODUTOS PULVERULENTOS
SÉRIE: TPD 340100
TARA: 21,0 t
LOTAÇÃO MÁX: 59,0 t
PESO BRUTO: 80,0 t
QUANTIDADE: 150

ARQUIVAMENTO	MÓDULO I	MÓDULO II
SS011613 4	1FTPK00A	7158581

S. Técnica (NOME)
Desenho
Copiado
CHEFE S. TÉCNICA

CHEFE DA DIVISÃO
CHEFE DA COORD. TÉCNICA

Arquivo
Nº do arm.
Nº da gav.
Nº da div.

FEPASA
GERÊNCIA
PROJETOS MECÂNICOS

Data: 29-02-80
Escala: 1:100

CARACTERÍSTICAS DE VAGÕES

Em substituição
A-180315-8
100/900-46

Origem: SOROCABA

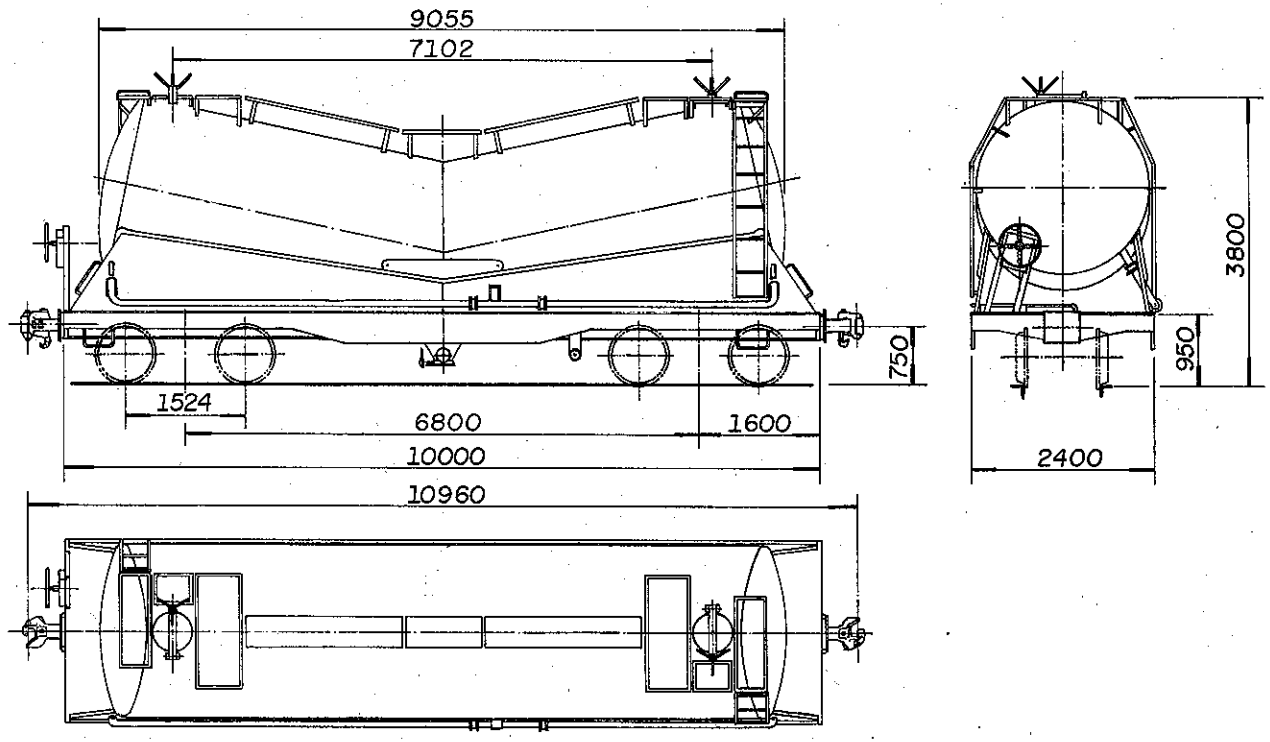

DADOS DE CONSTRUÇÃO

FABRICANTE CIA. COMÉRCIO E CONSTR. PROCEDÊNCIA BRASIL
ANO 1983 DISPOSIÇÃO GERAL DES. NÃO TEM

INFRAESTRUTURA

ESTRADO AÇO COR-TEN PISO NÃO TEM
VIGA CENTRAL CHAPA COMPOSTA ÁREA 22,64 POL²
ABERTURA ENTRE VIGAS 327 mm VIGA CAB. CHAPA COMPOSTA
VIGA LATERAL U - 8" X 2.3/8" X 1/2"
SISTEMA DE DESCARGA 1 CENTRAL (GRAVIDADE) 2 LATERAIS (PNEUMÁTICA)

SUPERESTRUTURA

CAIXA AÇO CARBONO VOLUME ÚTIL 35 m³
PÉS DIREITO NÃO TEM COBERTURA NÃO TEM
REV. INTERNO NÃO TEM QUANT. ESCOTILHA 02
TAMPA DA ESCOTILHA 02 COMPARTIMENTOS 01
SISTEMA DE PORTAS NÃO TEM

ENGATE

TIPO ALLIANCE FULL SIZE 5" X 7" DES. 675753-7
OPERAÇÃO ROTATIVA INFERIOR

APARELHO DE CHOQUE E TRAÇÃO

TIPO CARDWEL NY-11-F DES. 675240-3
BRAÇADEIRA VERTICAL DES. 675804-5

TRUQUE

TIPO RIDE CONTROL PESO 3320 Kg
CONJUNTO DES. NÃO TEM
MANCAIS ROLAMENTO TIPO RBU
SAPATA FENÓLICA DES. 715684-7
ALAVANCA VERTICAL DES. 714978-6
TRAVESSA DE FREIO TIPO UNIT

RODAS

TIPO D-29 ITEM III DES. 100/921-18

EIXOS

MANGA 5" X 9" DES. 100/902-265A

FREIO FERROVIÁRIO

DISPOSIÇÃO GERAL DES. NÃO TEM
MARCA WESTINGHOSE DES. NÃO TEM
VÁLVULA DE CONTROLE AB
DISPOSITIVO VAZIO/CARREG. NÃO TEM
CILINDRO 10" X 12" QUANT. 01
RESERVATÓRIO COMBINADO QUANT. 01
AJUSTADOR DE FOLGA D-111-D OU D-112-D
DIAGRAMA DE FREIO DES.

FREIO MANUAL

TIPO NON SPIN DES. 677115-7

DADOS ESPECÍFICOS

PINTURA ESPECIAL NÃO TEM
ESPECIAL P/ TRANSBORDO NÃO TEM
SUPORTE P/ TRACIONAMENTO NÃO TEM
APOIO P/ MACACO SIM
OBS.

DADOS GERAIS

BITOLA 1,00 m
TIPO TANQUE
SUB TIPO PARA PRODUTOS PULVERULENTOS
SÉRIE TPC 318300
TARA 17,9 t.
LOTAÇÃO MÁX. 46,6 t.
PESO BRUTO 64,5 t.
QUANTIDADE 40

FEPASA FERROVIA PAULISTA S.A
SUPERINTENDÊNCIA GERAL DE EQUIPAMENTOS

ESCALA	PROJETO	DESENHO	VERIFICAÇÃO	DATA
1:100	—			3-8-84

EM SUBST.
DATA REVISÃO

CARACTERÍSTICAS DE VAGÕES

CHEFE DE DIVISÃO
CHEFE COORD. TÉC
CHEFE S. TÉCNICA

ARQUIVAMENTO	MÓDULO I	MÓDULO II
SS01161132	1FTPK00A	71558564

A4 (210 x 297)

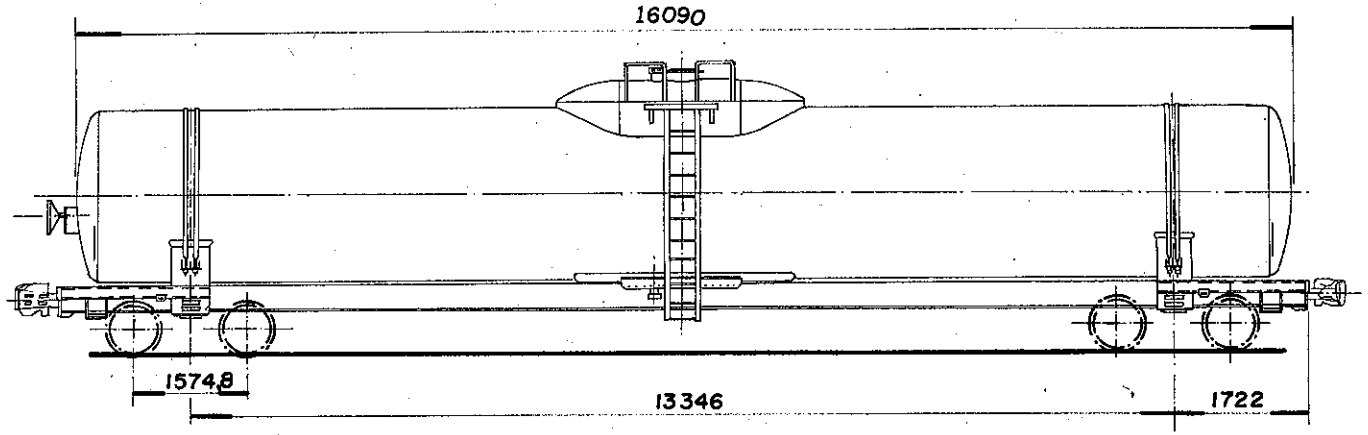

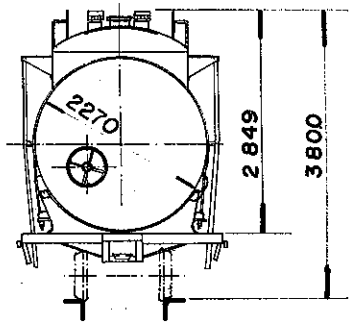

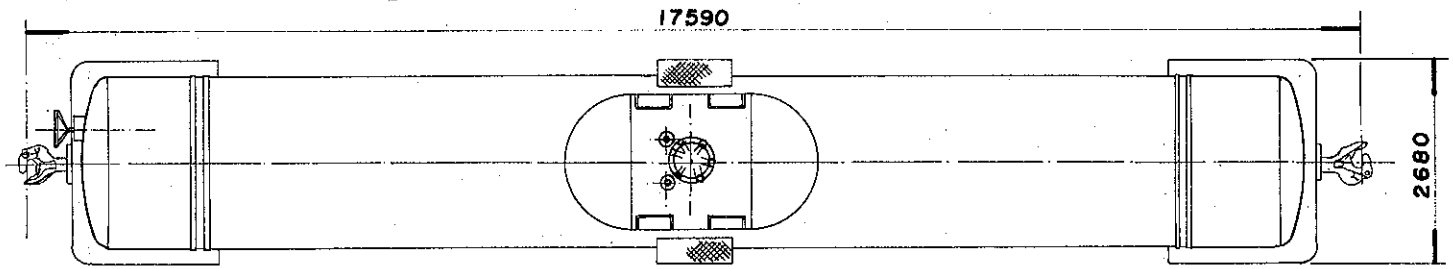

(1) TRUQUE BARBER TIPO S2
DES. VA 99-10182 (MAFERSA)

(2) ENGATE BE-60HT
DES. 21985 (FNV)

(3) APARELHO DE CHOQUE E TRAÇÃO
MINER A-22-XL
DES. 17813-A (FNV)

DADOS DE CONSTRUÇÃO

FABRICANTE MAFERSA PROCEDÊNCIA BRASIL
ANO 1987 DISPOSIÇÃO GERAL DES. VT42-10044 (MAFERSA)

INFRAESTRUTURA

ESTRADO AÇO COR-TEN PISO NÃO TEM
VIGA CENTRAL CHAPA COMPOSTA ÁREA 21,09 pol²
ABERTURA ENTRE VIGAS 327mm VIGA CAB. "U" 6"x2"x13/64"
VIGA LATERAL "U" 6" x 2" x 13/64"
SISTEMA DE DESCARGA 01 CENTRAL Ø4"

SUPERESTRUTURA

CAIXA AÇO COR-TEN VOLUME UTIL 63,2 m³
PÉS DIREITO NÃO TEM COBERTURA NÃO TEM
REV. INTERNO NÃO TEM QUANT. ESCOTILHA 01
TAMPA DA ESCOTILHA 01 COMPARTIMENTOS 01
SISTEMA DE PORTAS NÃO TEM

ENGATE

TIPO ALLIANCE FULL SIZE ou(2) 6.1/4"x8" DES. E12-05257-ZZ-A-3*
OPERAÇÃO ROTATIVA INFERIOR

APARELHO DE CHOQUE E TRAÇÃO

TIPO CARDWELL NY-11-F ou(3) DES. 675240-3
BRAÇADEIRA VERTICAL DES. 22006 (FNV)

TRUQUE

TIPO RIDE CONTROL ou(1) PESO 1575 Kgf
CONJUNTO DES. VA99-10163 (MAFERSA)
MANCAIS ROLAMENTO TIPO AUTO COMP.
SAPATA FENÓLICAS DES. 715684-7
ALAVANCA VERTICAL DES. 714979-4
TRAVESSA DE FREIO TIPO UNIT

RODAS

TIPO D-743 DES. 717486-1

EIXOS

MANGA 5.1/2"x10" DES. 716076-3

FREIO FERROVIÁRIO

DISPOSIÇÃO GERAL DES. VT81-10830 (MAFERSA)
MARCA WESTINGHOUSE DES. NÃO TEM
VÁLVULA DE CONTROLE AB
DISPOSITIVO VAZIO / CARREG. NÃO TEM
CILINDRO 10"x12" QUANT. 01
RESERVATÓRIO COMBINADO QUANT. 01
AJUSTADOR DE FOLGA DRV-2AU-19DJ
DIAGRAMA DE FREIO DES. VESK-10284 (MAFERSA)

FREIO MANUAL

TIPO NON SPIN DES. VA 82-10218 (MAFERSA)

DADOS ESPECÍFICOS

PINTURA ESPECIAL NÃO TEM
ESPECIAL P/ TRANSBORDO SIM
SUPORTE P/ TRACIONAMENTO SIM
APOIO P/ MACACO SIM
OBS. * DES. COBRASMA

DADOS GERAIS

BITOLA 1,00m
TIPO TANQUE
SUB TIPO CONVENCIONAL
SÉRIE TCD 336500 a 336549
TARA 25440 Kgf
LOTAÇÃO MÁX. 53260 Kgf
PESO BRUTO 80000 Kgf
QUANTIDADE 50

ARQUIVAMENTO	MODULO I	MODULO II
S S 0 2 0 5 0 7 5	1 F T C K 0 0 A	7 1 7 7 4 2 9

S.Técnica	NOME	CHEFE DA DIVISÃO	Arquivo
Desenho			Nº do arm.
Copiado			Nº da gav.
CHEFE S. TÉCNICA		CHEFE DA COORD. TÉCNICA	Nº da div.
Data 30-3-88			
Escala S/E			

CARACTERÍSTICA DE VAGÕES

FEPASA
GERÊNCIA
PROJETOS MECÂNICOS

Em Substituição