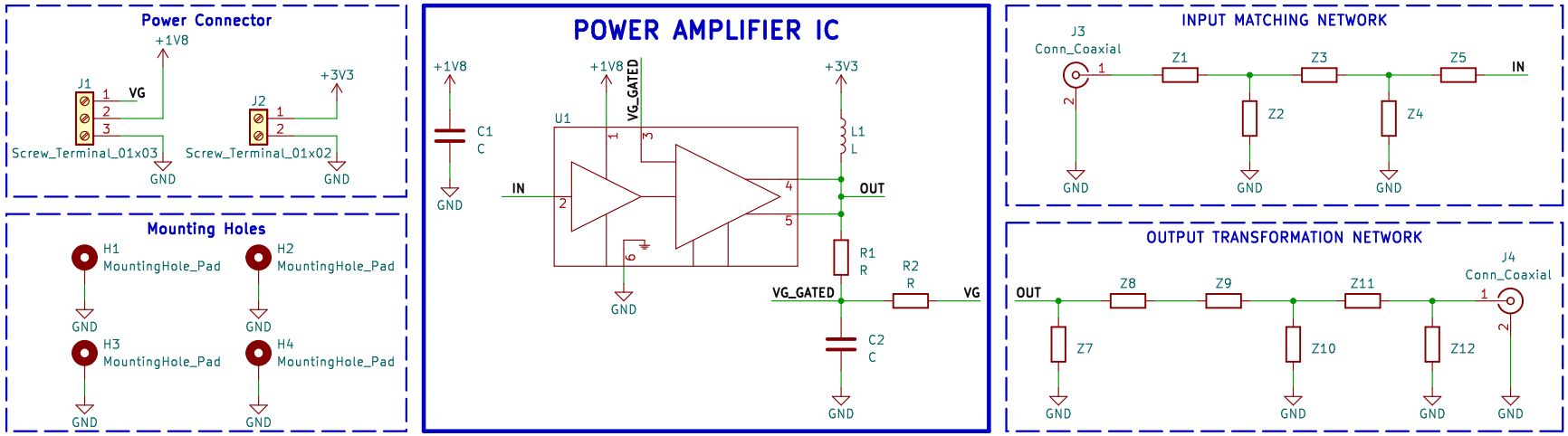

Universidade Federal do Rio Grande do Sul

Sheet: /

File: MiniAsic_2020.kicad_sch

Title: Mini Asic Power Amplifier Test Board

Size: A4	Date:	**Rev: 1.0**
KiCad E.D.A. kicad 7.0.6		Id: 1/1