7103 01.00.00	КОЛОНА КОРМИЛНА КОМПЛЕКТ STEERING COLUMN COMPLETE LENKSÄULE KOMPLETT	РУЛЕВАЯ КОЛОННА В СБОРЕ COLONNE DE DIRECTION COMPLET COLUMNA DE DIRECCION	1/1 **M 05.10**
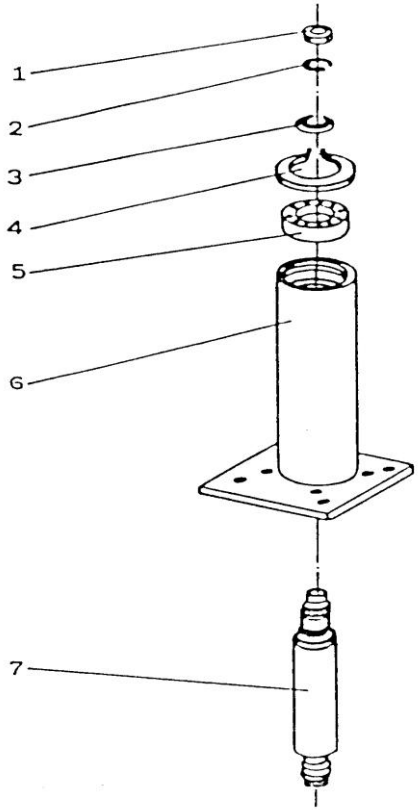
ПОЗ. POS. POS.	НАИМЕНОВАНИЕ DENOMINATION BENENNUNG	НАИМЕНОВАНИЕ DENOMINATION DENOMINACION	БР. БР. PCS PCS ST. PIEZAS	ОЗНАЧЕНИЕ ОБОЗНАЧЕНИЕ INDICATION DESIGNATION BEZEICHNUNG SEGNO
-	Колона кормилна комплект; Steering column complete; Lenksäule komplett; Рулевая колонна в сборе; Colonne de direction complet; Columna de direcciόn conjunto		1	7103 01.00.00
1.	Гайка А М18х1,5-5; Nut; Mutter; Гайка; Ecrou; Tuerca		1	БДС 1262-92
2.	Шайба 2-18Н; Spring washer; Federscheibe; Шайба; Rondelle; Arandela		1	БДС 833-82
3.	Пръстен В25; Ring; Ring; Кольцо; Anneau; Anillo		1	БДС 2170-77
4.	Пръстен А47; Ring; Ring; Кольцо; Anneau; Anillo		2	БДС 2170-77
5.	Лагер 6005-2Z; Bearing; Lager; Подшипник; Palier; Cojinete		1	БДС 4884-85
6.	Тръба комплект; Pipe complete; Rohr komplett; Труба в сборе; Tuyau complet; Tubo conjunto		1	8179.5 01.00.00
7.	Вал; Shaft; Welle; Вал; Arbre; Arbol		1	8179.5 00.00.01