RECORD 3S — ЛИСТ ТИПОВ ПО VDI 2198

Характеристики	1	Производител		БАЛКАНКАР РЕКОРД АД				
	2	Тип				ДВ1992.33.271S ДВ1992.33.245S[2)] ДВ1992.33.371S[1)]	ДВ1994.33.271S ДВ1994.33.245S[2)] ДВ1994.33.371S[1)]	ДВ1996.33.271S ДВ1996.33.241S[2)] ДВ1996.33.371S[1)]
	3	Товароподемност	Q		kg	6000	7000	8000
	4	Център на тежестта на товара	C	Разстояние от центъра на тежестта на товара до челото на вилиците	mm	600		
	5	Вид задвижване		Ел. батерия/дизел/газ		Дизел		
	6	Вид управление		Ходещ/стоящ/седящ водач		Седящ водач		
	7	Гуми		L – пневматични; SE – супереластични		L/L (SE/SE)		
	8	Колела (x–двигателни)		Брой, предни/задни		4x / 2		
Размери	9	Повдигателна уредба	h_3	Височина на повдигане	mm	3300, 4000, 4500		
	10		h_2	Свободен ход	mm	120		0
	11		h_5	Увеличен свободен ход	mm	-		
	12	Подвилична плоча		Присъединяване по DIN 15137		4A		
	13	Размери на вилицата	s/e/l	Дебелина/ширина/дължина	mm	60 x 130 x 1150[3)]		60x200x1200[3)]
	14	Наклон на УП	α/β	Напред/назад	(º)	5º±1º / 10º±1º		
	15	Габаритни размери	L_2	Дължина	mm	3450		3575
	16		B	Ширина	mm	2350		
	17		h_1	Височина при спусната УП	mm	2677, 3027, 3277		
	18		h_4	Височина при максимално вдигната УП	mm	4377, 5077, 5577		
	19		h_6	Височина до покрив защитен	mm	2420		
	20		h_7	Височина до седалката	mm	1400		
	21	Радиус на завой	Wa	Външен радиус	mm	4100		4250
	22	Разстояние до товара	X	От оста на предния мост до челото на вилиците	mm	615		640
	23	Ширина на работния коридор	Ast_4	При палети 800x1200 При палети 1000x1200	mm	4750 4950		4850 5050
Експл. х-ки	24	Скорост		Движение с товар/без товар	km/h	I – 10, II – 20		
	25			Повдигане с товар/без товар	m/s	0,3 / 0,4		
	26			Спускане с товар/без товар	m/s	0,3 / 0,4		
	27	Номинално теглително усилие		С товар	kN	I – 40, II – 28		
	28	Преодоляван наклон		С товар/без товар	%	I – 28 / 32		
Маса	29	Собствена маса		Вкл. батерията по ISO 5053 – 87	kg	9230	10130	11030
	30	Натоварване на мостовете		С товар преден/заден	kg	13560/1670	15360/1770	16620/2410
	31			Без товар преден/заден	kg	2600/6630	3600/6530	4500/6530
Шаси	32	Гуми		Брой, предни/задни		4 / 2		
	33			Размери, предни		8,25-15		
	34			Размери, задни		8,15-15		
	35	База	Y		mm	2250		2350
	36	Колея		Предна/задна	mm	1800 / 1400		
	37	Просвет	m_1	В най-ниската точка с товар	mm	200		
	38		m_2	В центъра на базата с товар	mm	245		
	39	Работна спирачка		Мех./хидр./пневм./комб.		Хидравлична		
	40	Установителна спирачка		Ръчна/крачна		Ръчна		
Задвижване	41	Батерия		Тип		Стартерна		
	42			Напрежение/капацитет	V/Ah	12 / 135		
	43			Маса	kg	37		
	44	Двигател с вътрешно горене		Производител, тип		DEUTZ BF 04 M 2012 / DEUTZ TD2011L04W / KUBOTA V3600T[1)]		
	45			Полезна мощност по DIN 70020	kW	70/65 / 62[1)]		
	46			Ном. честота на въртене по DIN70020	min^{-1}	2200 / 2600 / 2600[1)]		
	47			Брой цилиндри/работен обем	cm^3	4/4038 / 4/3619 / 4/3300[1)]		
	48			Разход на гориво	l/h	5 (дизел)		
	49	Трансмисия		Тип, скорости (напред/назад)		Хидродинамична PST2, 2/2		
	50	Съединител		Тип		Хидротрансформатор		
	51	Работно налягане		За сменните приспособления	MPa	14		
	52	Ниво на шума		Средна ст-ст на работното място на водача	dB(A)	85		

1) Данните се отнасят за мотокар с двигател KUBOTA V3600T.
2) Отнасят за мотокар с двигател DEUTZ BF 04 M 2012 и хидродинамичен предавател 6870.4 S3.
3) Препоръчителни размери на виличния рог.
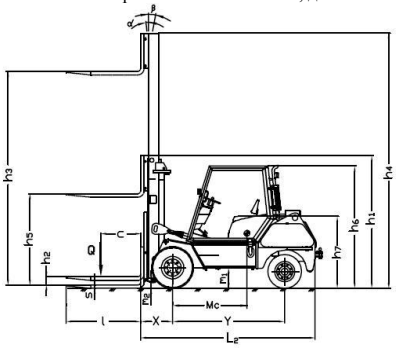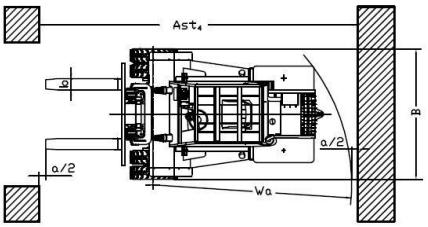
* Мотокарите са изпълнени в съответствие с БДС EN 1726-1.
* Размера h_4 е без защитна решетка. При наличие на защитна решетка се добавят + 680 мм.
* Възможни са варианти различни от посочените спецификации и характеристики.
* Указаните размери и параметри са справочни и са постигнати при типови изпитателни условия. Те могат да се променят в зависимост от експлоатационния режим и съответните варианти.
* Балканкар Рекорд си запазва правото на промени върху спецификации и продукти без предупреждение.
* Снимките и илюстрациите не включват всички варианти на изпълнение, допълнително оборудване и аксесоари.