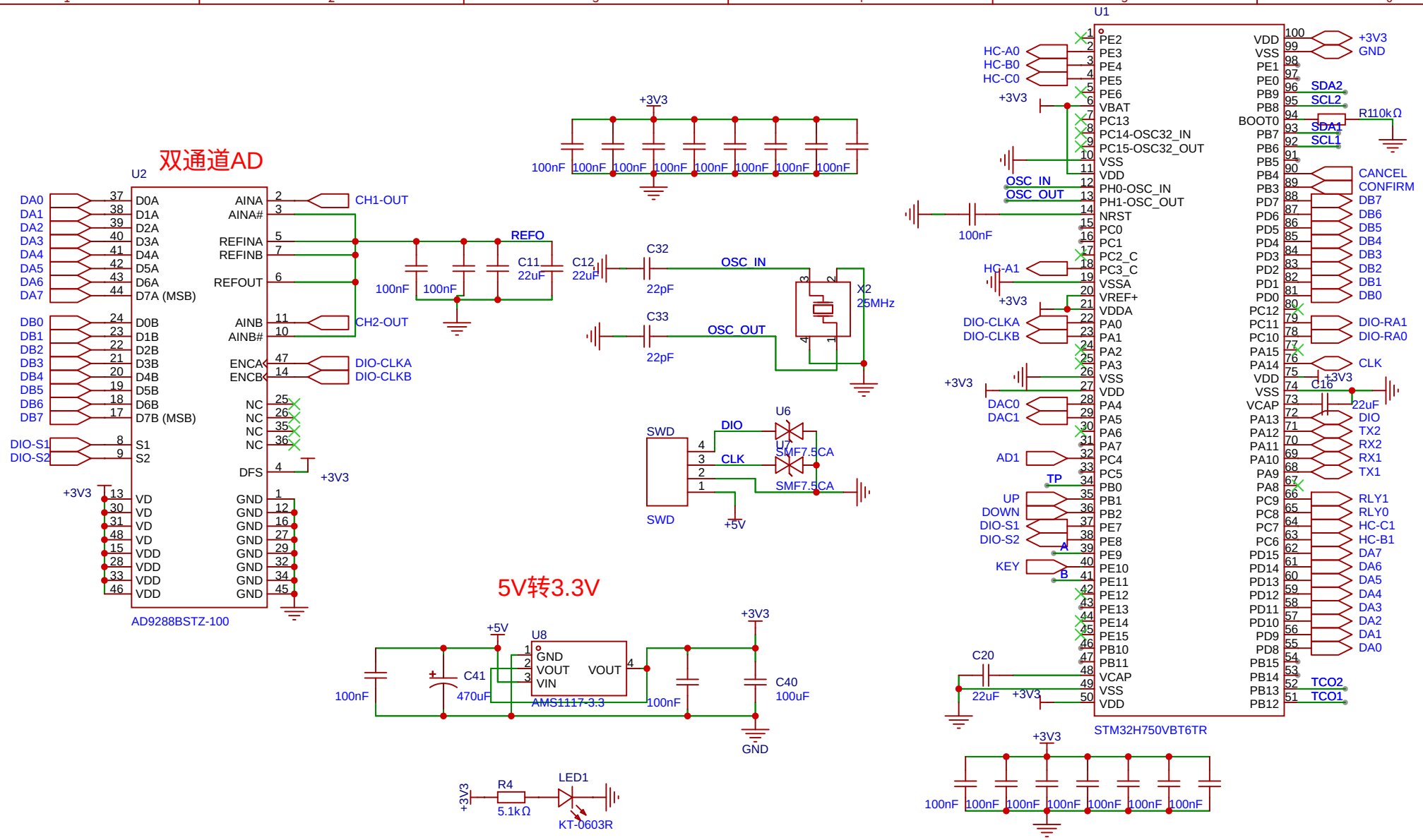

原理图	光磁共振	更新日期	2025-03-19
		创建日期	2025-03-17
图页	主板＋ad	物料编码	
绘制		光磁共振实验仪	
审阅			
		版本	尺寸	页 1 共 3
嘉立创EDA		V1.0	A4	嘉立创EDA

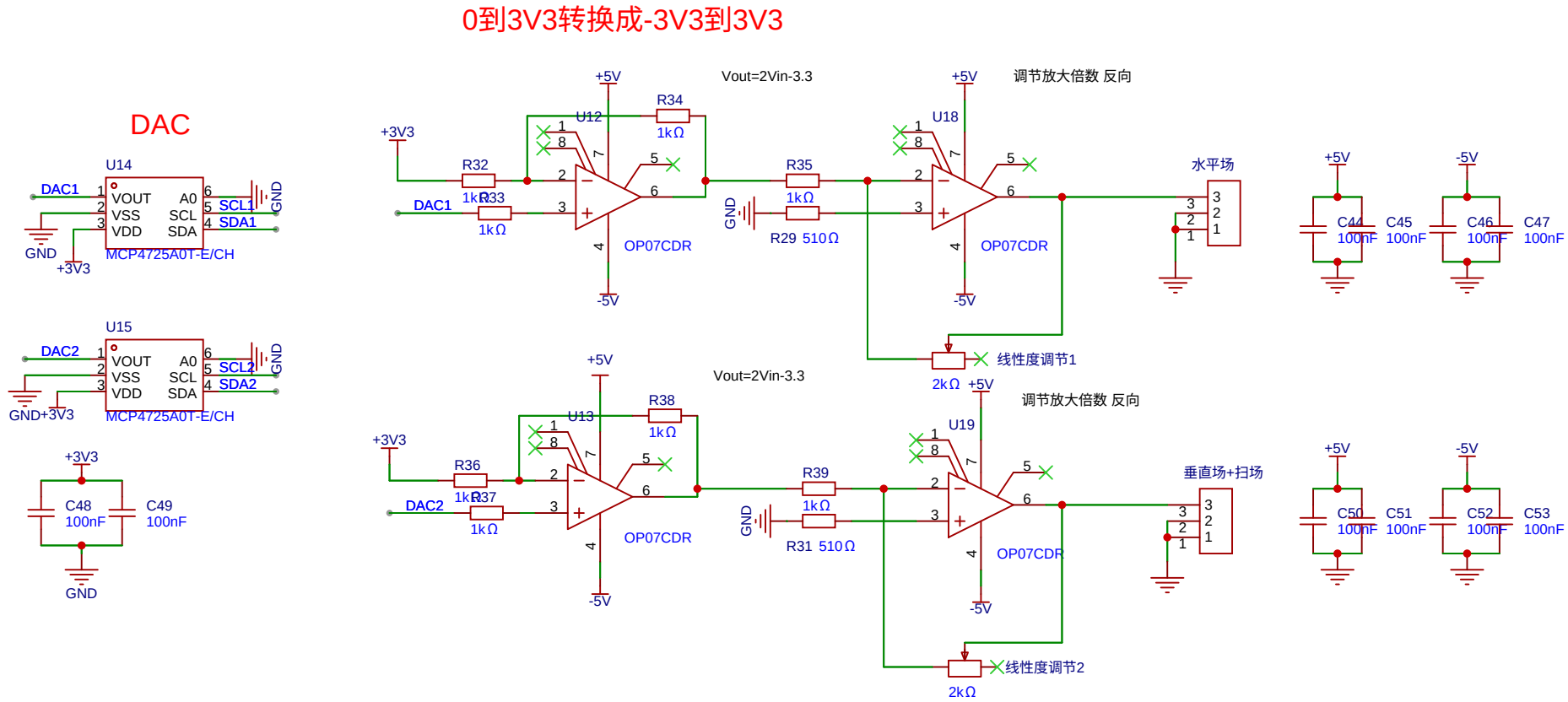

原理图	光磁共振	更新日期	2025-03-19
		创建日期	2025-03-17
图页	信号输出	物料编码	
绘制		光磁共振实验仪	
审阅			
		版本	尺寸	页 2 共 3
嘉立创EDA		V1.0	A4	嘉立创EDA

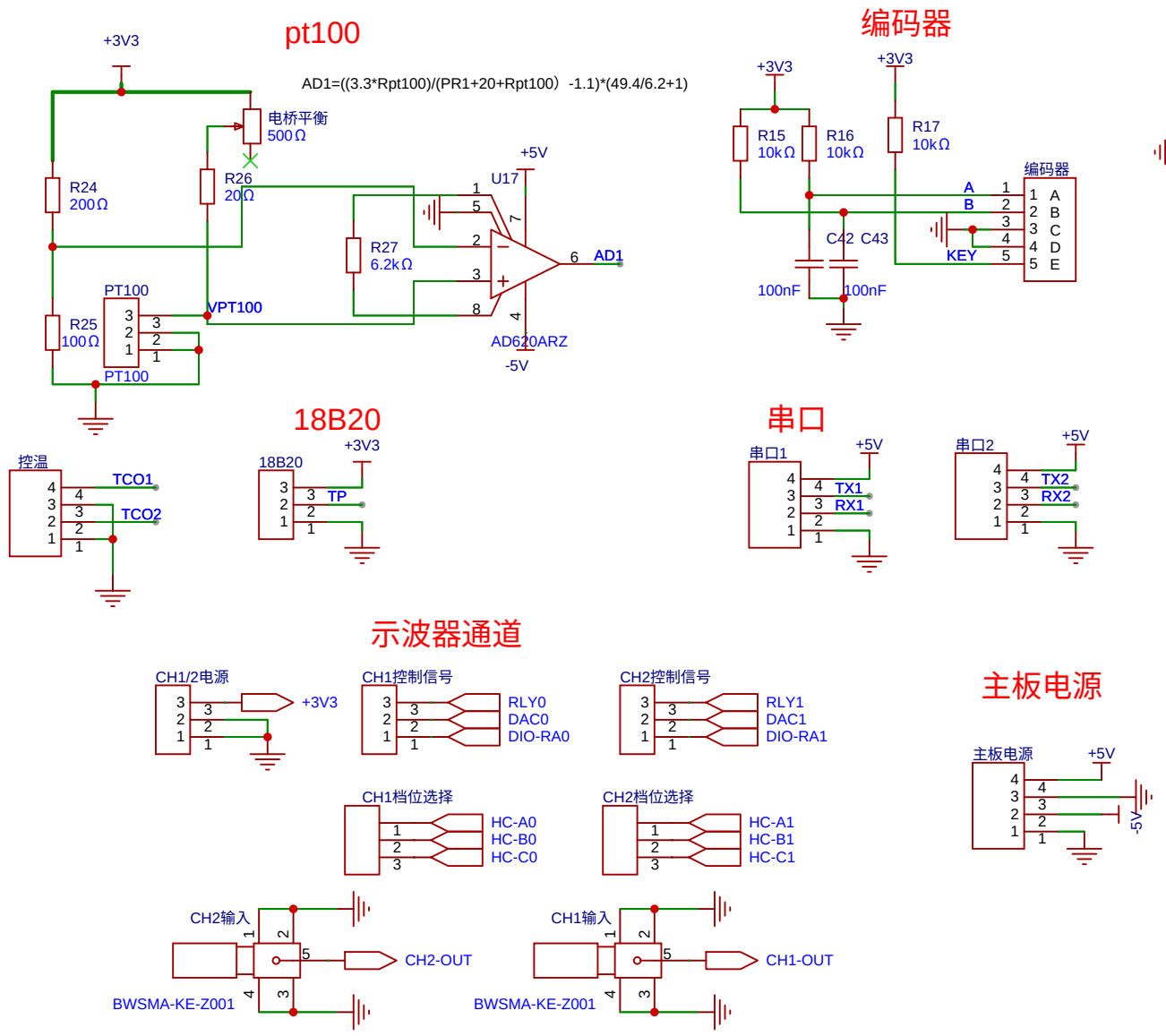

原理图	光磁共振	更新日期	2025-03-19
		创建日期	2025-03-17
图页	控温、按键、串口等	物料编码	
绘制		光磁共振实验仪	
审阅			
		版本	尺寸	页 3 共 3
嘉立创EDA		V1.0	A4	嘉立创EDA