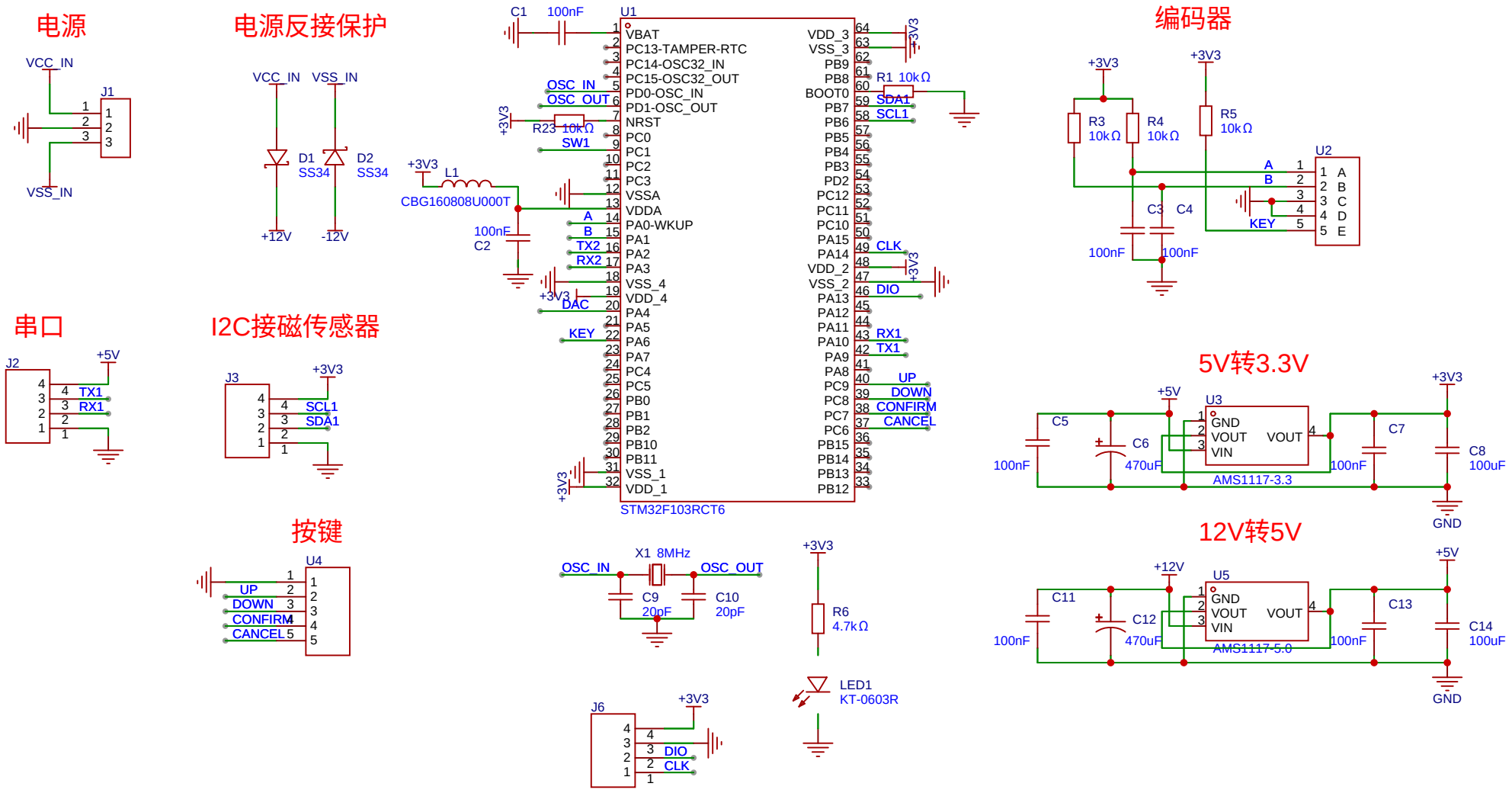

原理图	FD-MFD-A	更新日期	2025-03-05
		创建日期	2024-11-11
图页	主板和外围电路	物料编码	
绘制		亥姆霍兹线圈磁场测量实验仪	
审阅			
		版本	尺寸	页 1 共 3
嘉立创EDA		V1.0	A4	嘉立创EDA

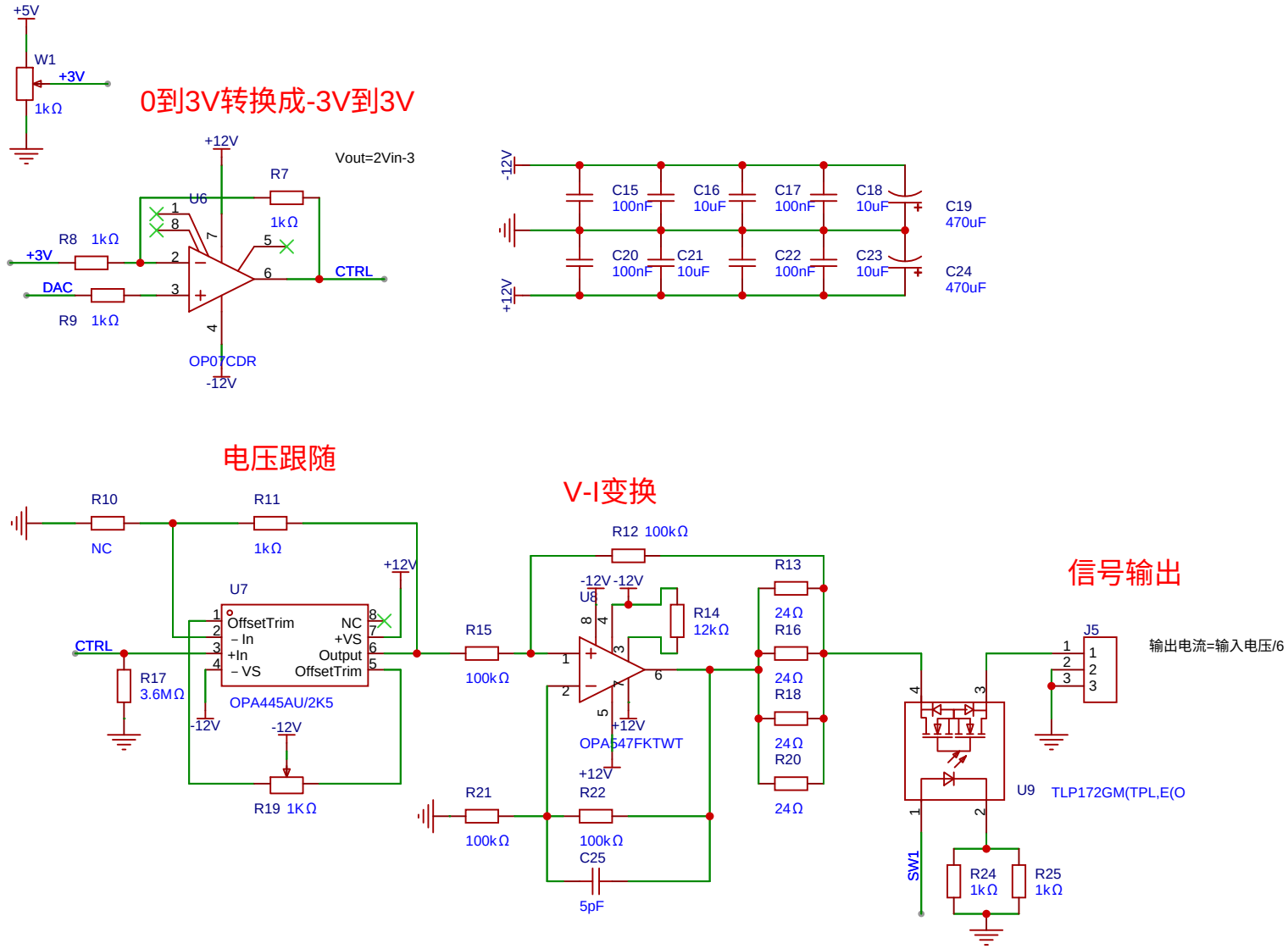

原理图	FD-MFD-A	更新日期	2025-02-21
		创建日期	2025-02-17
图页	压控恒流源	物料编码	
绘制		亥姆霍兹线圈磁场测量实验仪	
审阅			
		版本	尺寸	页 2 共 3
嘉立创EDA		V1.0	A4	嘉立创EDA

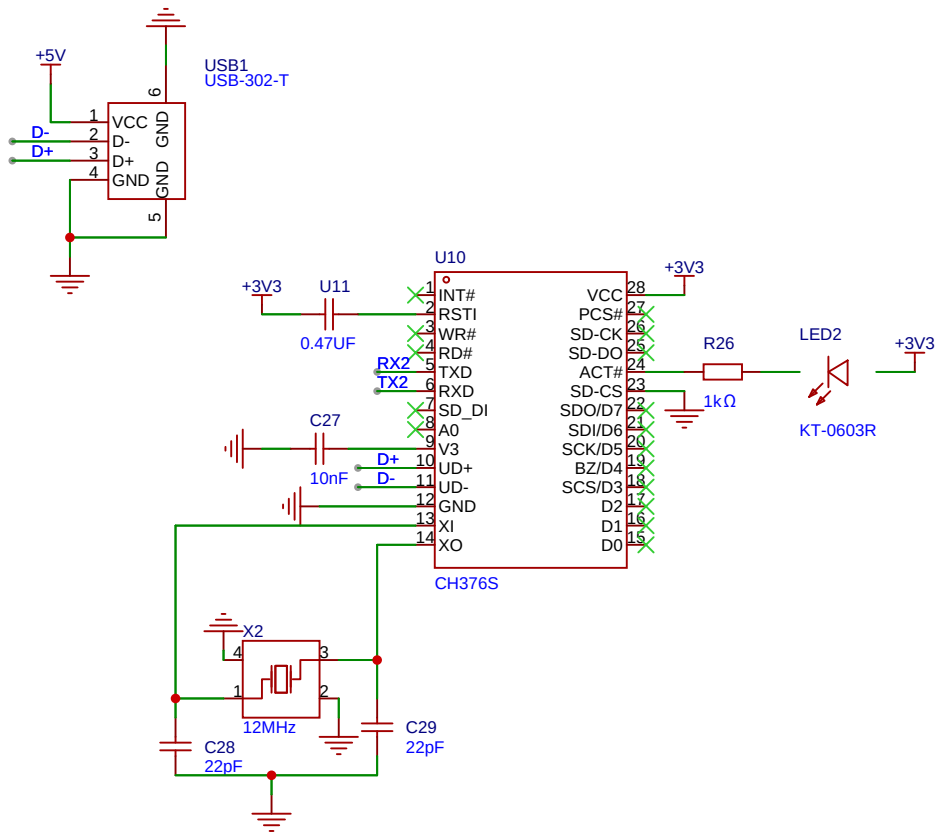

原理图	FD-MFD-A	更新日期	2025-03-05
		创建日期	2025-03-05
图页	CH376	物料编码	
绘制		亥姆霍兹线圈磁场测量实验仪	
审阅			
		版本	尺寸	页 3 共 3
嘉立创EDA		V1.0	A4	嘉立创EDA