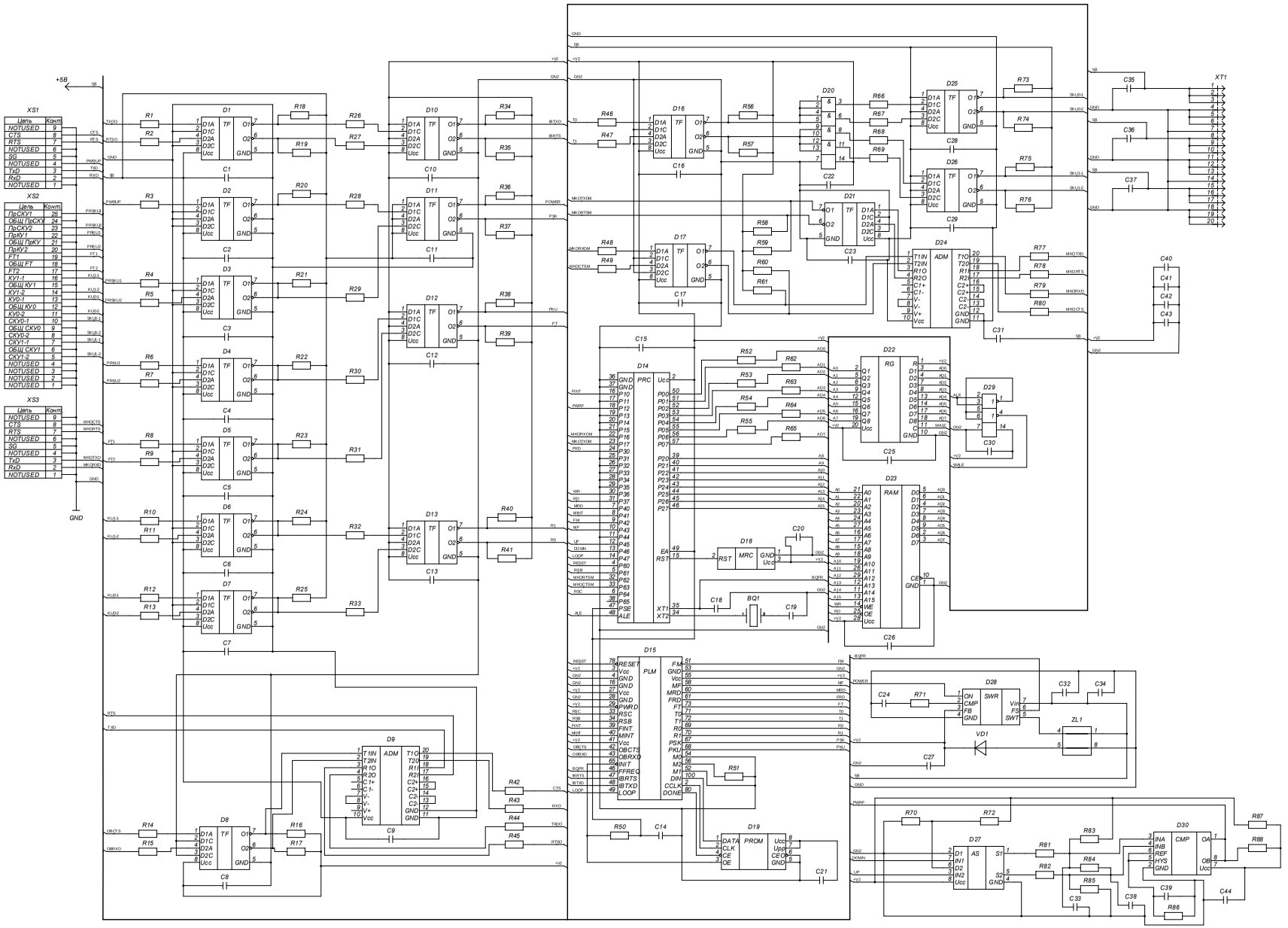

					АБВГ.123.008Э3	
Изм.	Лист	№ докум.	Подп.	Дата	Блок защиты информации С аналогической принципиальной	Лит. / Масса / Масштаб
Разраб.		Черемных				
Пров.		Дубенкин				Лист / Листов 1
Т.контр.						Утверждён
Н.контр.						
Утв.						

Копировал | Формат А0

Перв. примен. | Справ. № | Подп. и дата | Инв. № дубл. | Взам. инв. № | Подп. и дата | Инв. № подл.