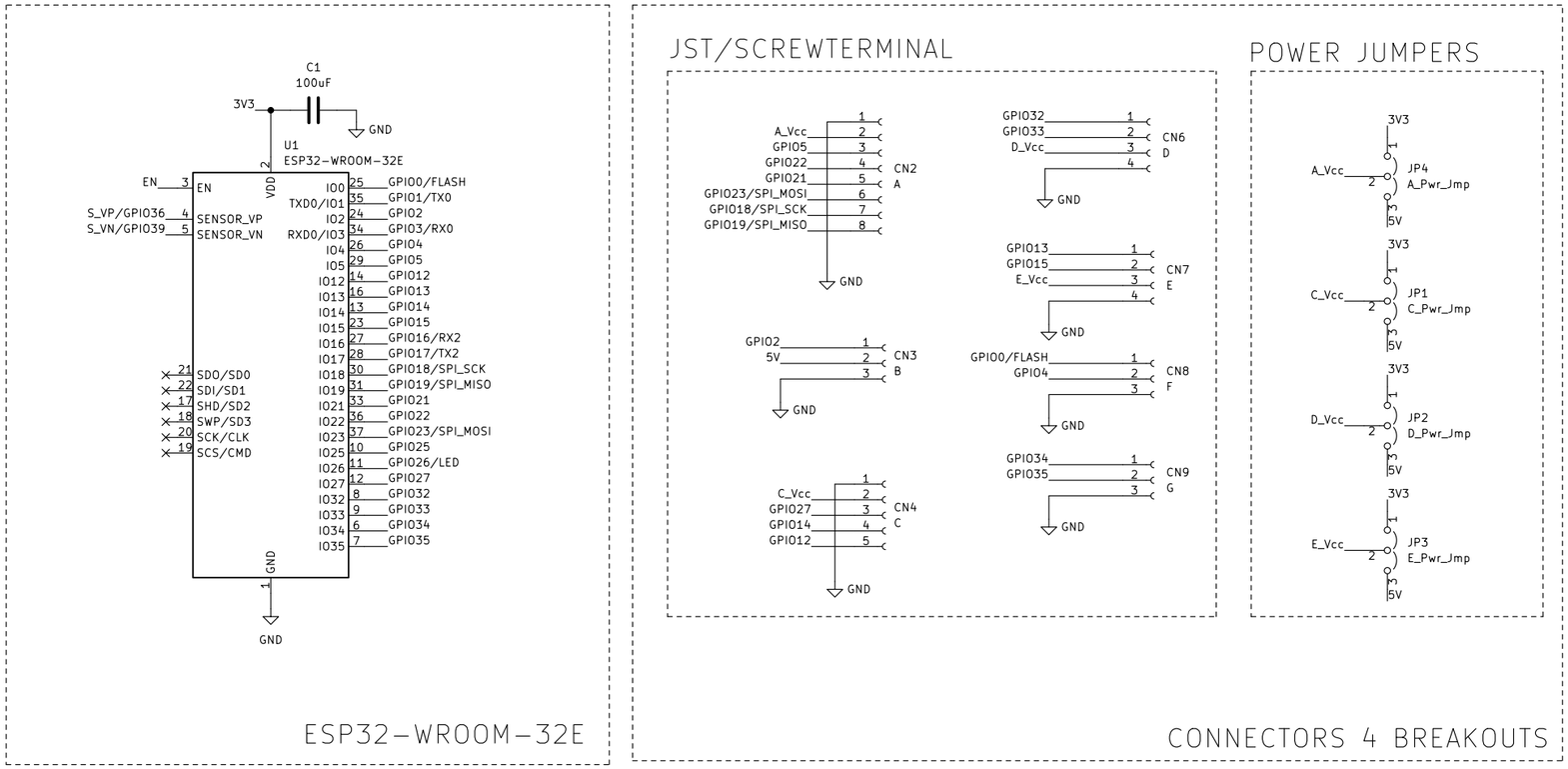

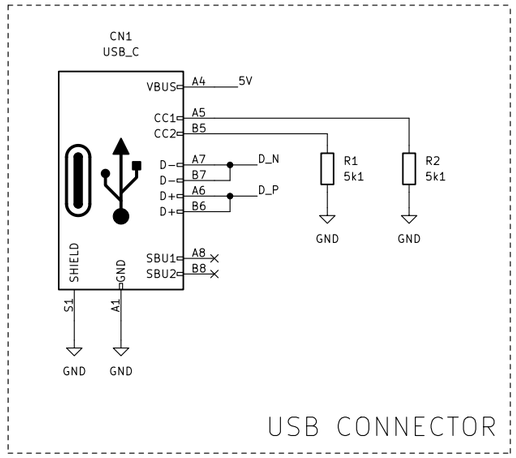

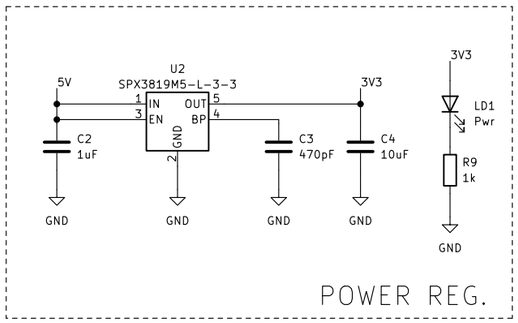

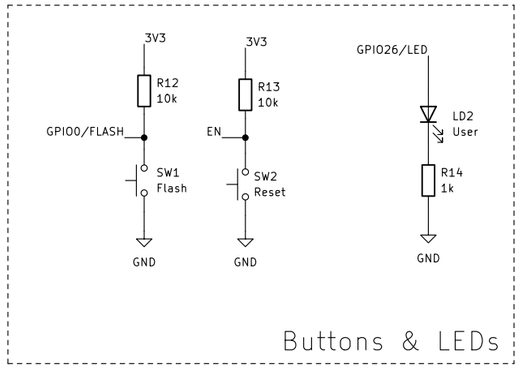

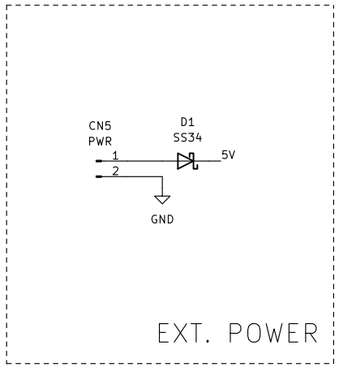

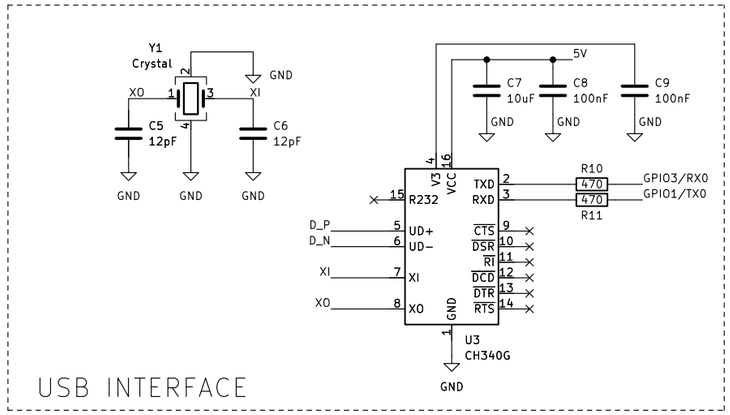

F2 Consulting di Francesco Ficili

Sheet: /

File: ESPRocks.kicad_sch

Title: ESPRocks

Size: A3	Date: 2022-09-24	**Rev: 1.0**
KiCad E.D.A. kicad (6.0.9)		Id: 1/1