Conversor CC–CC – Boost 24V para 311V – 0,3A

1. Alimentação 15 a 30 V para 12 V

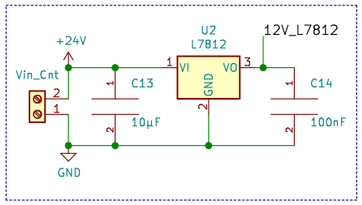

2. Onda dente de serra, F ≈ 5,5 até 100 kHz

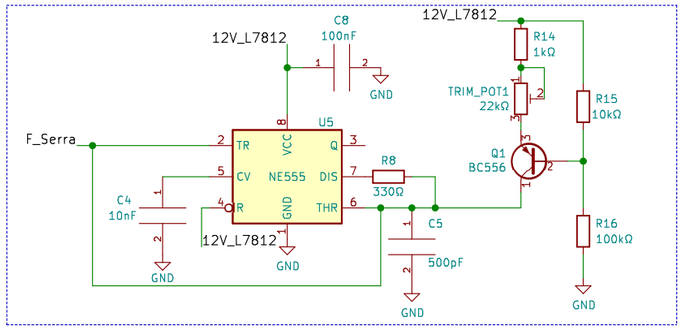

3. Comparador – Amplificação – PWM – duty 0 até 75%

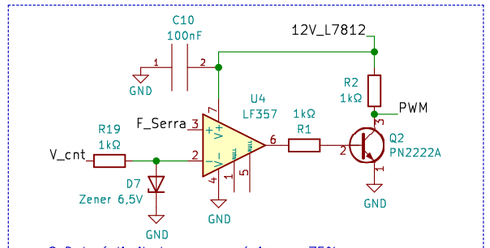

O Duty é limitado em no máximo ≈ 75%
Impedindo assim colocar a fonte em curto

Tensão dente de serra é em torno de 8.8V, zener 6,5V

O transistor amplifica e inverte a saída do comparador

4. Proteção PWM e acionamento MOSFET

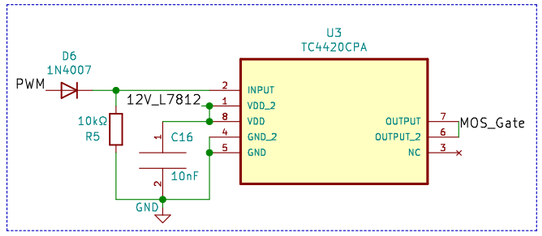

5. Boost 24V para 311V – 0,3A

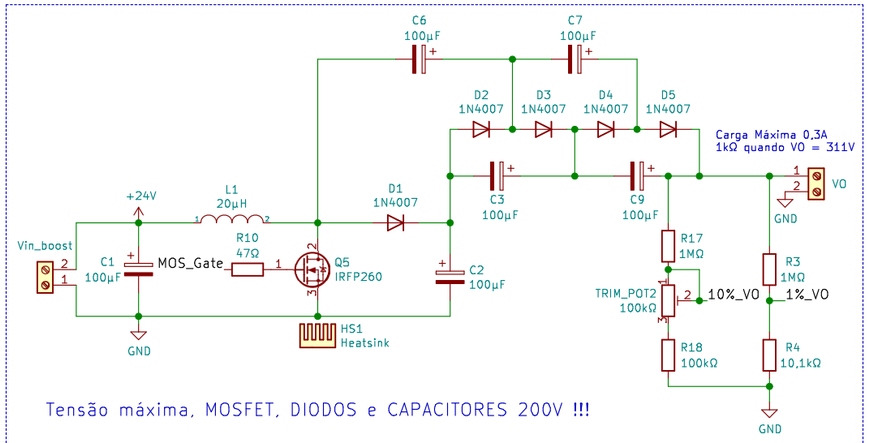

Tensão máxima, MOSFET, DIODOS e CAPACITORES 200V !!!

6. Controlador tipo II

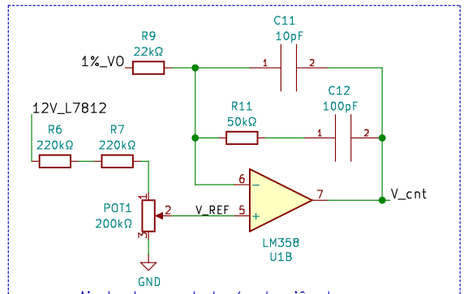

Ajustando o controle / potenciômetro
Ajusta-se a tensão de referência
e assim ajusta-se a tensão de saída VO

7. LM358 Alimentação e proteção OP-AMP não usado

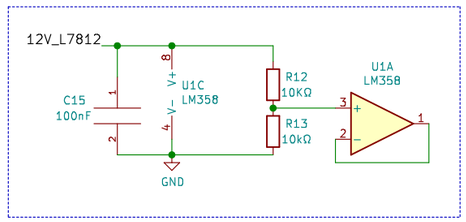

Felipe Leon – 2021