Zu jedem Kondensator 330pF parallel

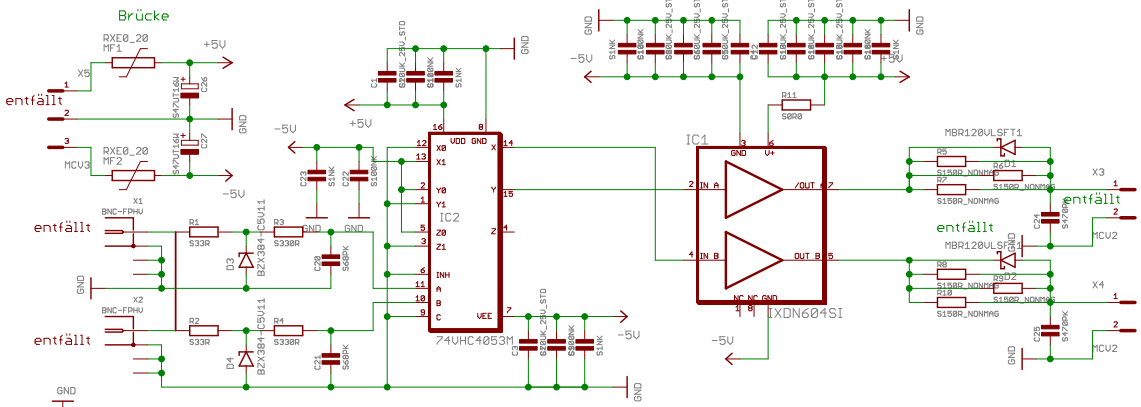

Pins 12 und 13 von IC2 (Seite 1) vertauschen -> in diesem Schaltplan + Layout erledigt !

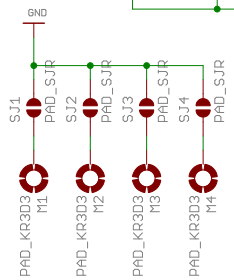

Brücken Kurzschließen

X1 entfällt
X2 entfällt
X3 entfällt; Pin1 an Masse auf eingebauter Platine unten
X4 entfällt; Pin1 an Masse auf eingebauter Platine oben
X5 entfällt

C24	470PK	entfällt
C25	470PK	entfällt
MF1	RXE0_20	Brücke
MF2	RXE0_20	Brücke

D1	MBR120VLFT1	47R und 2,7NK in Serie, wobei 2,7 nF an Ground
R5	150R	47R und 2,7NK in Serie, wobei 2,7 nF an Ground
R6	150R	47R und 2,7NK in Serie, wobei 2,7 nF an Ground
R7	150R	47R und 2,7NK in Serie, wobei 2,7 nF an Ground
D2	MBR120VLFT1	47R und 2,7NK in Serie, wobei 2,7 nF an Ground
R8	150R	47R und 2,7NK in Serie, wobei 2,7 nF an Ground
R9	150R	47R und 2,7NK in Serie, wobei 2,7 nF an Ground
R10	150R	47R und 2,7NK in Serie, wobei 2,7 nF an Ground

Alle Ausgänge dann parallel zu 2N7K;

					Tag	Name	Max-Planck-Institut für biologische Kybernetik
				Bearb.	20.01.21	TS	
				Gepr.			Benennung
				zu Gerät			P210101 Pin_Cap_Driver_V21
V21	Änderungen 4-LP Variante	11.03.21	TS	zu Anlage			Zeichnungs-Nr.
V20	Spannungsregler-Platine hinzu	11.02.21	TS				
Rev	Änderungs-Nr.	Tag	Name	02.06.2021 08:25:42			1/3
P210101_Pin_Cap_Driver_V21							

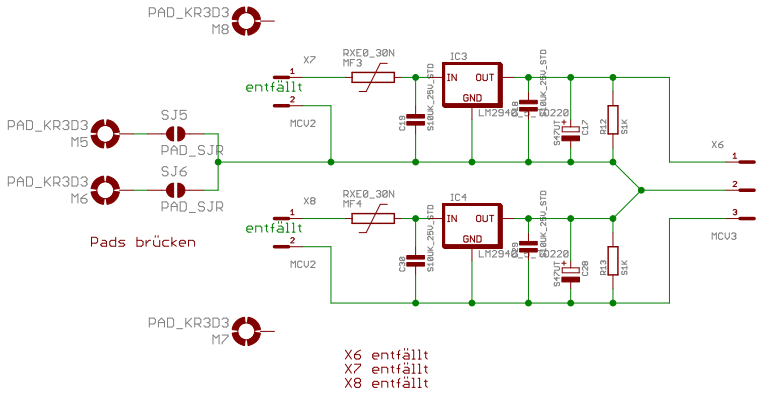

					Tag	Name	Max-Planck-Institut für biologische Kybernetik
				Bearb.	20.01.21	TS	
				Gepr.			Benennung P210101 Pin_Cap_Driver_V21
				zu Gerät			
V21	Änderungen 4-LP Variante	11.03.21	TS	zu Anlage			Zeichnungs-Nr.
V20	Spannungsregler-Platine hinzu	11.02.21	TS				
Rev	Änderungs-Nr.	Tag	Name	02.06.2021 08:25:42			2/3
P210101_Pin_Cap_Driver_V21							

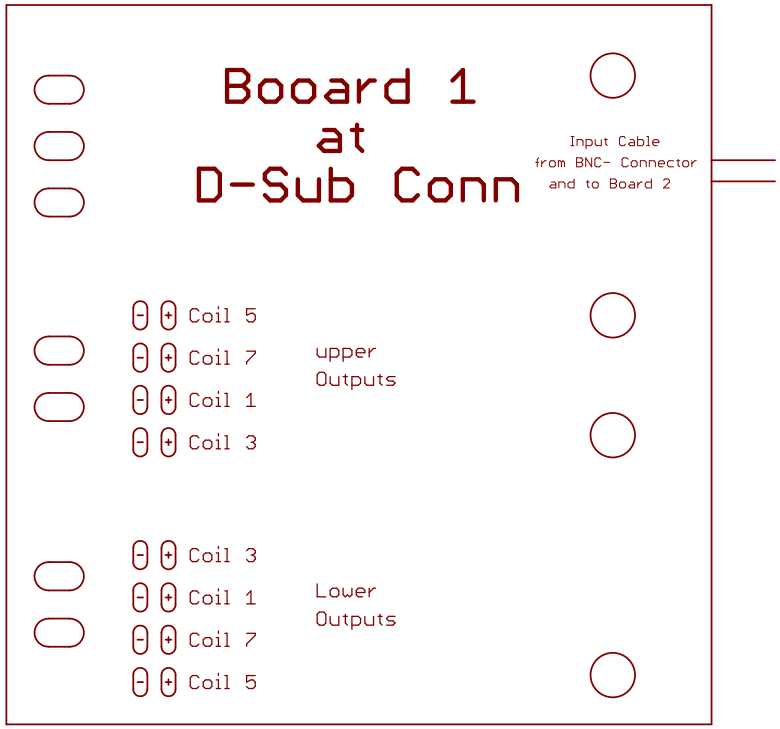

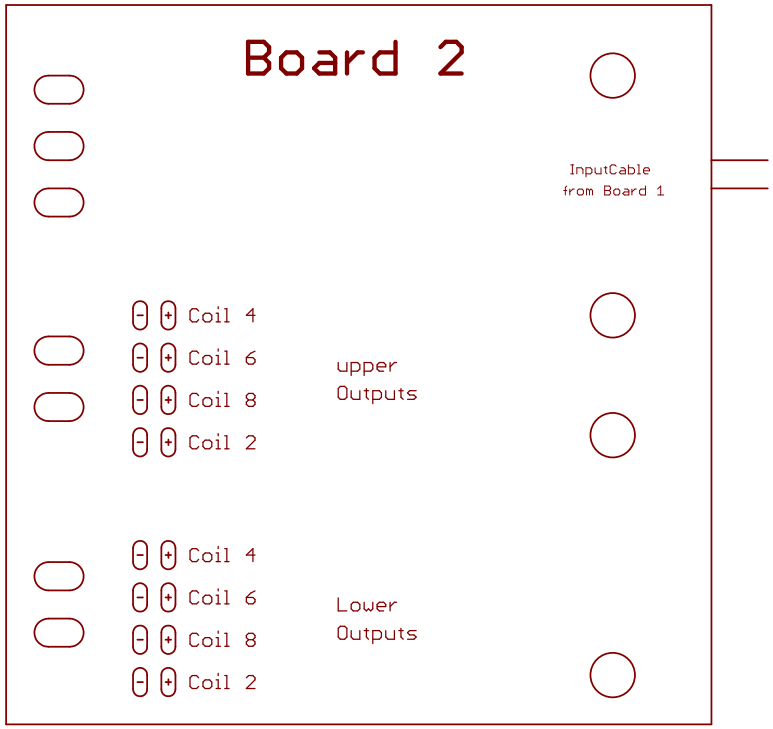

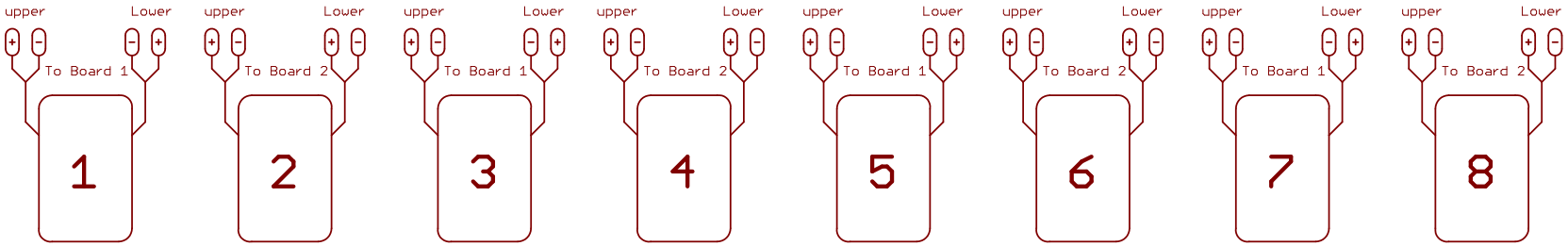

					Tag	Name	Max-Planck-Institut für biologische Kybernetik
				Bearb.	20.01.21	TS	
				Gepr.			Benennung P210101 Pin_Cap_Driver_V21
				zu Gerät			
V21	Änderungen 4-LP Variante	11.03.21	TS	zu Anlage			Zeichnungs-Nr.
V20	Spannungsregler-Platine hinzu	11.02.21	TS				
Rev	Änderungs-Nr.	Tag	Name	02.06.2021 08:25:42			3/3
P210101_Pin_Cap_Driver_V21							