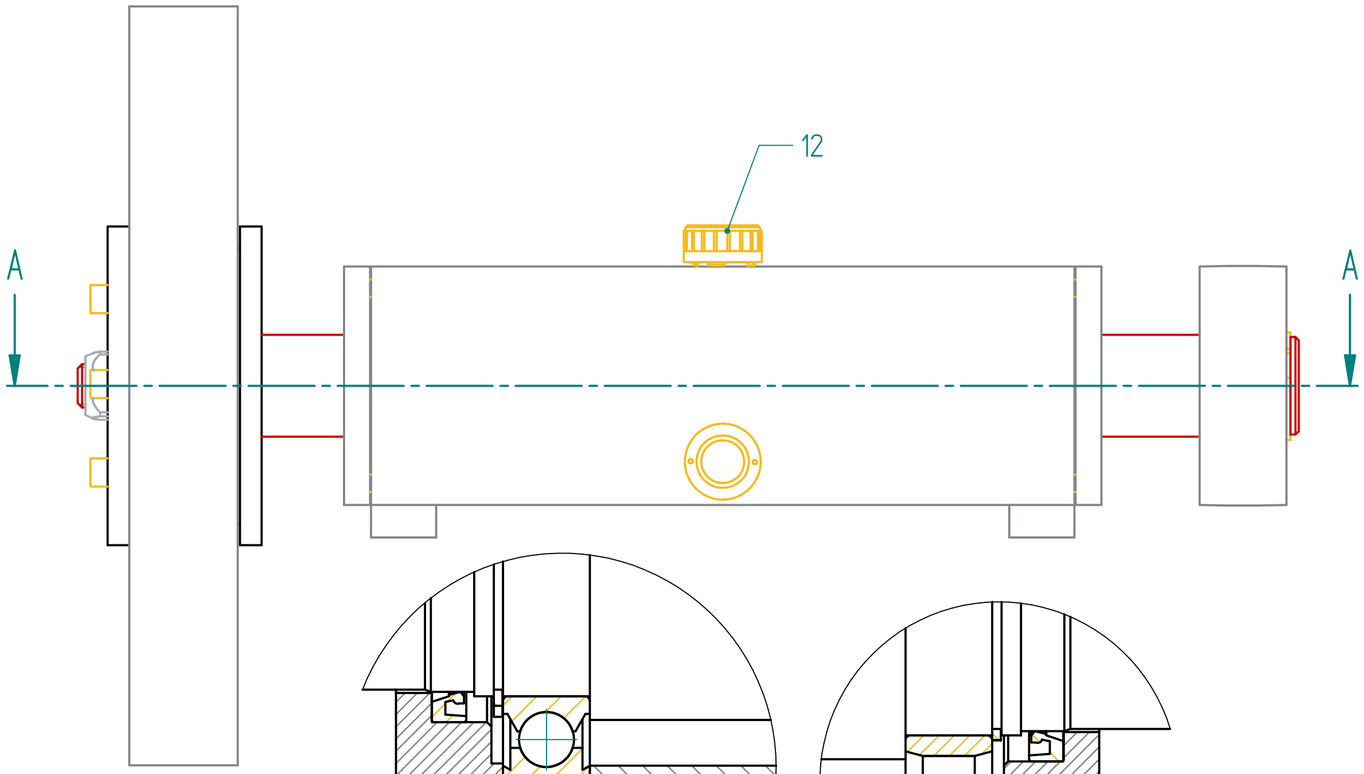

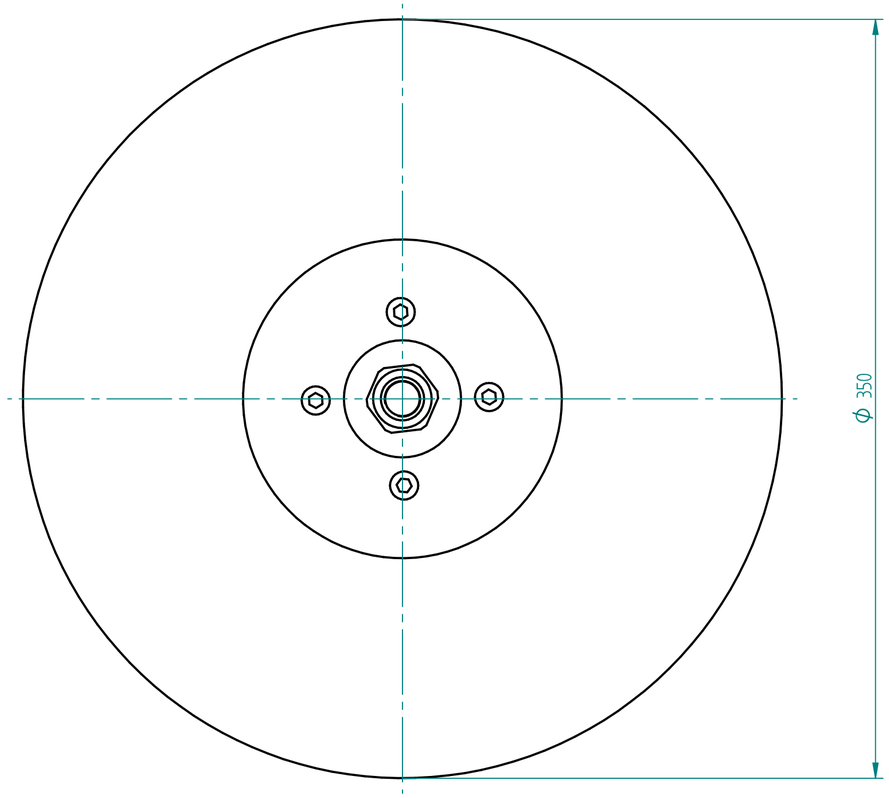

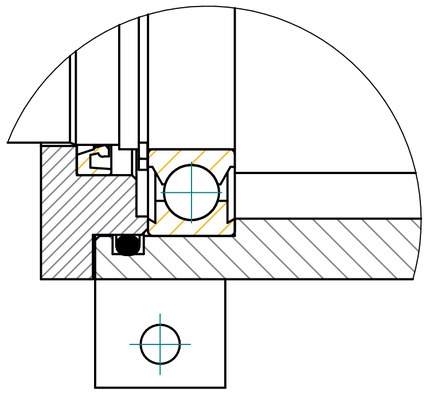

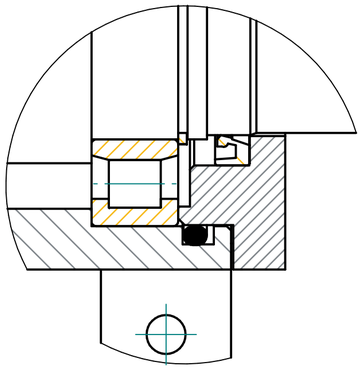

Einzelheit C

Einzelheit B

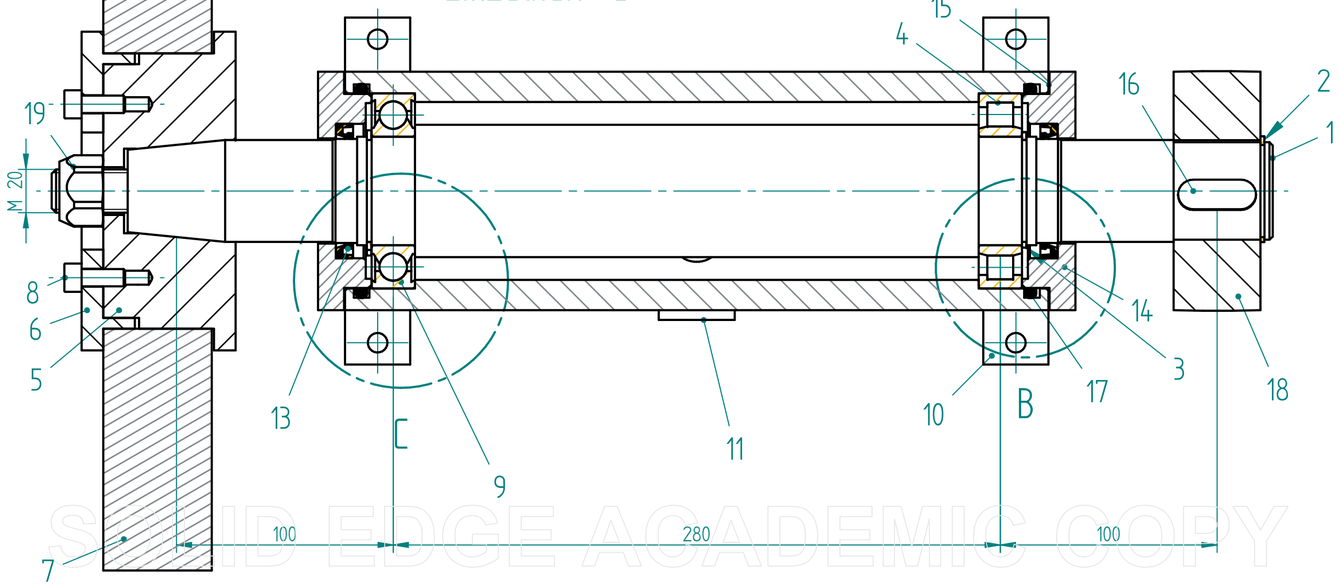

Schnitt A–A

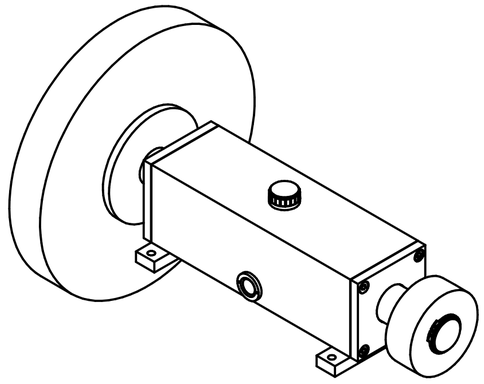

SOLID EDGE ACADEMIC COPY

(Verwendungsbereich)			(Zul.Abw.) DIN ISO 2768-mK		Maßstab 1:2
					(Werkstoff) S235JR,42CrMo4,NBR,andere
			Datum	Name	(Benennung) Schleifmaschine- Zusammenstellungszeichnung
			Bearb. 08.01.2020	F.Gret B.Boberg J.Störmer	
			SOLID EDGE		Blattformat DIN A 2 — Blatt 1
Änderung	Datum	Name	(Urspr.)		(Ers.f.) (Ers.d.)