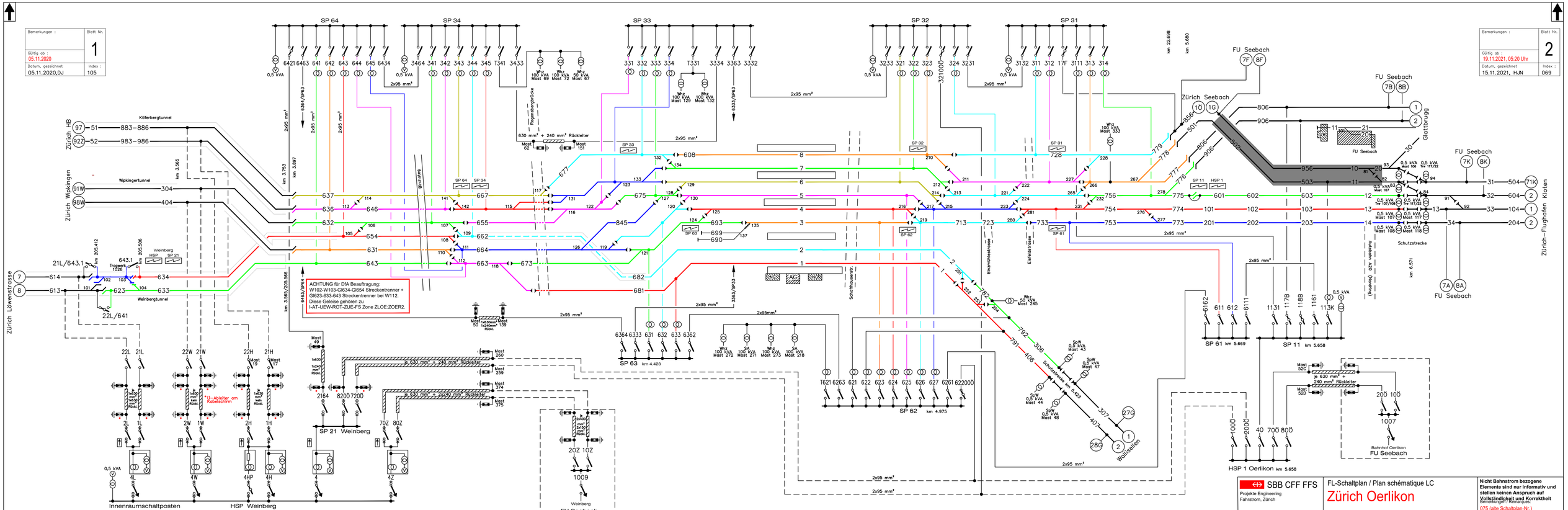
Bemerkungen :
Blatt Nr. 1
Gültig ab : 05.11.2020
Datum, gezeichnet 05.11.2020,DJ
Index : 105
Bemerkungen :
Blatt Nr. 2
Gültig ab : 19.11.2021, 05:20 Uhr
Datum, gezeichnet 15.11.2021, HJN
Index : 069
SP 64
SP 34
SP 33
SP 32
SP 31
Zürich HB
Zürich Wipkingen
Zürich Löwenstrasse
Zürich Seebach
FU Seebach
Glattbrugg
Zürich-Flughafen Kloten
Köferbergtunnel
Wipkingertunnel
Weinbergtunnel
Weinberg
HSP
SP 21
Tropfen 1026
Birchstieg
Rigaerbergbrücke
630 mm² + 240 mm² Rückleiter
Schutzstrecke
Autotrafo 420 (Neuplanung)
Bizumzihlestrasse
Eisfeldstrasse
Schaffhauserstr.
Schutzstrecke km 6.423
Wollishofen
SP 63 km 4.423
SP 62 km 4.975
SP 61 km 5.669
SP 11 km 5.658
HSP 1 Oerlikon km 5.658
SP 21 Weinberg
Innenraumschaltposten
HSP Weinberg
km 205.566 / 3.567
FU Seebach
Bahnhof Oerlikon
ACHTUNG für DfA Beauftragung:
W102-W103-GI634-GI654 Streckentrenner +
GI623-633-643 Streckentrenner bei W112.
Diese Geleise gehören zu
I-AT-UEW-ROT-ZUE-FS Zone ZLOE:ZOER2.
*U-Ableiter am Kabelschirm
SBB CFF FFS
Projekte Engineering
Fahrstrom, Zürich
FL-Schaltplan / Plan schématique LC
Zürich Oerlikon
Nicht Bahnstrom bezogene Elemente sind nur informativ und stellen keinen Anspruch auf Vollständigkeit und Korrektheit
075 (alte Schaltplan-Nr.)
Gez. / Dés.: siehe Teil1 und Teil2
Gepr. / Contr.:
Gültig ab / Valable dès:
siehe Teil 1 und 2
Zeichnungs-Nr. / No.dessin:
FS_760_ZOER
Index:
© Alle Rechte zu diesem Dokument stehen der SBB zu