MINISTRY OF PUBLIC WORKS AND HOUSING
DIRECTORATE GENERAL OF WATER RESOURCES
DIRECTORATE OF SYSTEM AND STRATEGY OF WATER RESOURCES MANAGEMENT
Jl. PATTIMURA NO. 20 KEBAYORAN BARU, JAKARTA SELATAN (12042) Telp. 021-7397241 Fax. 7397241

Jakarta, January 19 2022

Ref No. HL.01.01-Aj/69

JAPAN FOR INTERNATIONAL COOPERATION AGENCY
Representative Office
Jakarta, Indonesia

Attn. TAKATOI Shunsuke (Senior Representative)

Ref: Request of Concurrence for Draft Addendum IV of Contract Document on Subproject River Improvement and Sediment Control in Salua River JICA Loan Number IP-580

In connection with the implementation of JICA Loan Number IP-580 Infrastructure Reconstruction Sector Loan (IRSL) in Central Sulawesi, herewith we would like to submit the draft addendum IV of contract document for River Improvement and Sediment Control in Salua River attached hereto for your concurrence. The detail of the contract are as follows:

SNVT	:	Pelaksanaan Jaringan Sumber Air Wilayah Sungai Palu-Lariang, Wilayah Sungai Parigi-Poso, Wilayah Sungai Kaluku-Karama Provinsi Sulawesi Tengah
Committing officer	:	PPK Sungai dan Pantai I
Package	:	River Improvement and Sediment Control in Salua River
Contract number	:	HK0201/PPK-SDPI-PJSA.ST-BWS13/03
Date of contract	:	September 2, 2020
Contract amount	:	IDR 49,114,240,000, - (not including 10% VAT) – remain
Number of Addendum I	:	HK0201/PPK-SDPI-PJSA.ST-BWS13/03A
Date of Addendum I	:	June 18, 2021
Amount Contract of Addendum I	:	IDR 49,114,240,000, - (not including 10% VAT) – remain
Number of Addendum II	:	HK0201/PPK-SDPI-PJSA.ST-BWS13/03B
Date of Addendum II	:	August 3, 2021
Amount Contract of Addendum II	:	IDR 49,114,240,000, - (not including 10% VAT) – remain
Number of Addendum III	:	HK0201/PPK-SDPI-PJSA.ST-BWS13/03C
Date of Addendum III	:	December 1, 2021
Amount Contract of Addendum III	:	IDR 49,114,240,000, - (not including 10% VAT) – remain
Amount Contract of Draft Addendum IV	:	IDR 50,970,180,000, - (not including 10% VAT) – additional of 3,78% contract value
Work period	:	527 (five hundred and twenty-seven) calendar days up to February 11, 2022.

Addendum IV is needed due to the adjustment of the channel work design and additional of works after the flood that happened on October 10, 2021, such as:

1. The one-unit channel girdle on the downstream of the Salua Bridge to recover the elevation of the existing riverbed.
2. The boulder stonework item at the downstream side of the concrete block to reduce the scouring power of water in the event of flood.
3. The box culvert in the two existing drains that traversed by the inspection road.
4. The joint filler works in the connection between channel work.

Based on that the additional value is needed so there is change on amount contract from the original value IDR49,114,240,000 (excluding 10% VAT) into IDR50,970,180,000 (excluding 10% VAT) with no additional period of works.

We are very grateful if the document is promptly approved by JICA.
Thank you for your kind cooperation.

Sincerely,
Director of System and Strategy of Water Resources Management,

Birendrajana

Cc:
1. Director General of Water Resources, MPWH;
2. Head of CPMU IRSL Central Sulawesi;
3. Director of System and Strategy for Roads and Bridges Delivery, DGH;
4. Director of River and Coastal, DGWR, MPWH;
5. Head of BWS Sulawesi III, DGWR, MPWH.

EXPLANATORY NOTE

FOR ADDENDUM CONTRACT NO. 04

LOAN IP-580
INFRASTRUCTURE SECTOR LOAN (IRSL) IN CENTRAL SULAWESI

RIVER IMPROVEMENT AND SEDIMENT CONTROL IN SALUA RIVER

DIRECTORATE GENERAL OF WATER RESOURCES
MINISTRY OF PUBLIC WORKS AND HOUSING
REPUBLIC OF INDONESIA

TABLE OF CONTENT

I. INTRODUCTION **3**

II. PROJECT **3**
A. BACKGROUND OF THE PROJECT 3
B. THE PURPOSE OF THE PROJECT 3
C. DATA OF LOAN 4
D. GENERAL OVERVIEW OF THE PROJECT 4
E. SCOPE OF WORK 4
F. LOCATION MAP 5
G. BILL OF QUANTITY 5

III. IMPLEMENTATION OF THE PROJECT 6
A. CHRONOLOGY OF THE CONTRACT 6

IV. ADJUSMENT FOR CHANGES IN DURATION 5
A. BACKGRAOUND 5
B. EVALUATION BY TECHNICAL TEAM OF THE BWS SULAWESI III PALU 9

V. CONCLUSION **9**

I. INTRODUCTION

The River Improvement and Sediment Control in Salua River work package is one of the packages in the Infrastructure Reconstruction Sector Loan (IRSL) program with Loan Agreement No. IP-580. This package builds 2 Sabo Dams and 170 m Channel Work. This package was contracted on September 2, 2020 and Notice to Proceed on October 23, 2020. Addendum 1 was signed on June 18, 2021 which contained the CCO Volume contract according to Mutual Check 0%. Addendum 2 was signed on August 3, 2021 regarding to the extension of the implementation time. This document contains an explanation of Addendum 3 regarding to additional works and additional volume after flood disaster in Salua River on October 11, 2021.

II. PROJECT

A. Background of the Project

On September 28, 2018 there was an earthquake, tsunami and liquefaction in Central Sulawesi. The Japan International Cooperation Agency (JICA) supports the Government of Indonesia through the IRSL Program No. IP-580. One of the work packages is River Improvement and Sediment Control in Salua River. The Salua River, which is included in this sub-project, experienced a very large landslide due to the September 28, 2018 earthquake. The landslide in the Upper Salua River looks unstable. Several earthquakes and heavy rains are likely to cause sediment to fall. Main roads and villages downstream require urgent landslide prevention measures.

Figure 1. Salua Village (November, 2019)

B. The Purpose of The Project

- Control the Sediment in the Salua River that caused by Landslides in the upstream area;
- Protecting the main raod and the residential in the downstream area;
- Improve the capacity of the Salua River, Salua Village, Kulawi District, Sigi Regency, Central Sulawesi.

C. Data of Loan

Loan Agreement for Infrastructure Reconstruction Sector Loan IRSL in Central Sulawesi between Japanese International Cooperation Agency (JICA) and the Government of Indonesia (GoI) No.IP-580 was signed on January 9, 2020.

The objective of the project is to reconstruct infrastructure and facilities damaged by the Central Sulawesi Province earthquake under Build Back Better concept, thereby contributing to the recovery of life and economy of the affected communities with disaster preparedness.

The executing agency is The Directorate General Water Resources, Ministry of Public Works and Housing

D. General Overview of The Project

1.	BWS	: Sulawesi III Palu
2.	SNVT	: PJSA Central Sulawesi
3.	PPK	: Sungai dan Pantai I
4.	Loan No	: IP-580
5.	Package Name	: River Improvement and Sediment Control in Salua River
6.	Contract Value	: Rp49.114.240.000,-
7.	Contract Value of Addendum I	: Rp49.114.240.000,- (Fixed)
8.	Contract Value of Addendum II	: Rp49.114.240.000,- (Fixed)
9.	Contract Value of Addendum III	: Rp49.114.240.000,- (Fixed)
10.	Contract Value of Addendum IV	: Rp50.970.180.000,- (Increase)
11.	Contractor	: PT. Runggu Prima Jaya
12.	Contract No.	: HK0201/PPK-SDPI-PJSA-ST-BWS13/03
13.	Contract Date	: 02 September 2020
14.	Addendum I no.	: HK0201/PPK-SDPI-PJSA-ST-BWS13/03.A
15.	Addendum I Date	: June 18, 2021
16.	Addendum II No.	: HK0201/PPK-SDPI-PJSA-ST-BWS13/03.B
17.	Addendum II Date	: August 03, 2021
18.	Addendum III No.	: HK0201/PPK-SDPI-PJSA-ST-BWS13/03.C
19.	Addendum III Date	: December 01, 2021
20.	Addendum IV No.	: HK0201/PPK-SDPI-PJSA-ST-BWS13/....
21.	Addendum IV Date	: .....
22.	Notice of Proceed	: October 23, 2020
23.	Original Contract Duration	: 360 Days
24.	Addendum I Contract Duration	: 360 Days
25.	Addendum II Contract Duration	: 482 Days
26.	Addendum III Contract Duration	: 527 Days
27.	Addendum IV Contract Duration	: 527 Days
28.	Original Contract PHO Date	: August 28, 2021
29.	Addendum I PHO Date	: August 28, 2021
30.	Addendum II PHO Date	: December 28, 2021
31.	Addendum III PHO Date	: February 11, 2022
32.	Addendum IV PHO Date	: February 11, 2022
33.	Waranty Periode	: 180 Days

E. Scope of work

1. Soil Excavation
2. K-225 . Concrete Works
3. Cyclope Concrete Works

F. Location Map

This package is located in Salua Village, Kulawi District, Sigi Regency, Central Sulawesi Province the Map is Outline below.

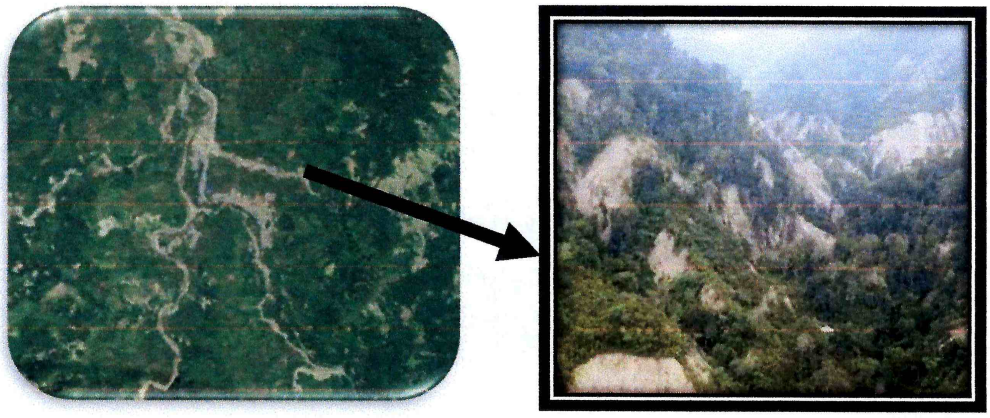

Figure 2 Location of the River

G. Bill of Quantity

The list of Quantities and Prices in Contract Addendum IV has changed because there were additional works and quantities. The contract value before Addendum IV is Rp49.114.240.000 and after Addendum IV is

The recapitulation of the list of quantities and prices for Addendum IV :

NO	URAIAN PEKERJAAN	JUMLAH HARGA (Rp.)
I	PEKERJAAN PERSIAPAN DAN BIAYA UMUM	1.503.398.690,60
II	SMK3 (SISTEM MANAJEMEN KESELAMATAN DAN KESEHATAN KERJA	58.212.000,00
III	PEMBERSIHAN LAHAN DAN PEMBONGKARAN	40.927.026,50
IV	PEKERJAAN TANAH	2.148.922.536,49
V	PEKERJAAN BETON	46.842.177.035,38
VI	PEKERJAAN BATU DAN PASANGAN	371.323.117,23
VII	PEKERJAAN LAINNYA	5.226.870,00
	Total Jumlah Harga	50.970.187.276,19
	Dibulatkan	**50.970.180.000,00**

III. IMPLEMENTATION OF THE PROJECT

A. Chronology of The Contract

During the implementation of the River Improvement and Sediment Control package in Salua River, there have been several changes which are included in the contract addendum as follows:

No	Name	Date	Information
1	Contract	September 02, 2021	- Original Contract - Contract Value : Rp49.114.240.000,- - Implementation Period: 360 Days
2	Addendum I	June 18, 2021	- Contract Change Order I - Contract Value : Rp49.114.240.000,- (fixed) - Implementation Period: 360 Days (fixed)
3	Addendum II	August 03, 2021	- Contract Change Order II - Contract Value : Rp49.114.240.000,- (fixed) - Implementation Period: 482 Days
4	Addendum III	December 01, 2021	- Contract Change Order III - Contract Value : Rp49.114.240.000,- (fixed) - Implementation Period: 527 Days
5	Addendum IV	.....	- Contract Change Order IV - Contract Value : Rp50.970.180.000,- - Implementation Period: 527 Days

IV. ADJUSMENT FOR CHANGE

A. Background

In accordance with the General Conditions of Contract (SSUK) Article 34.2 It is stated that a Contract Change can be implemented if it is agreed by the parties, due to the following things including:

a. Change of work scope;
b. Changes to the schedule of work implementation and/or Implementation Period; and/or Contract changes due to administrative problems.

The implementation of Addendum III River Improvement and Sediment Control work in Salua River located in Salua Village, Sigi Regency is based on Flood Disaster that happen on October 10, 2021 and caused erosion of riverbeds. Based on this, the design of the channel work needs to be adjusted to the conditions in the field after the flood disaster. The Chronology of Addendum III execution :

1. On October 10, 2021, there was rain in the village of Salua which caused the water discharge of the Salua river to become large and caused damage to the channel work;

Figure 1. The channel work has been damaged by Flood

2. On October 11, 2021, a joint inspection was held which was attended by the Head of SNVT PJSA Prov. Sulawesi Tengah, PPK Sungai and Pantai I, Contractor PT. Runggu Prima Jaya, and the Yachio Engineering Team. The results of the joint examination are as follows :
   a. There has been erosion at the riverbed so the depth of the channel work foundation needs to be adjusted because the riverbed elevation changes;

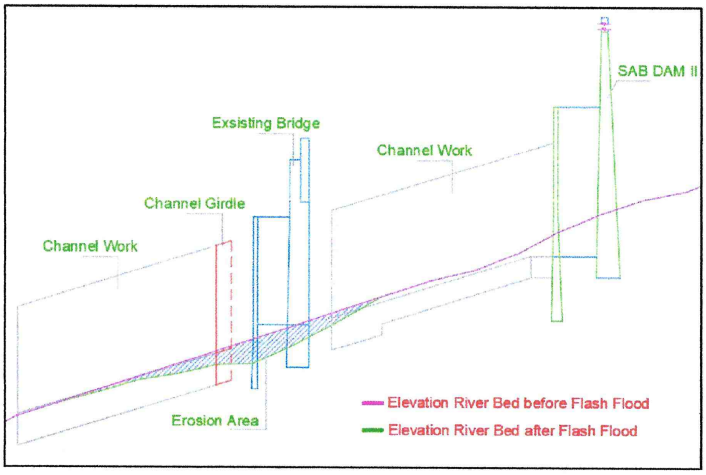

Figure 2. The River Bed has erosion at downstream of Salua Bridge

   b. On the downstream of the existing bridge there is also erosion on the riverbed so that it is necessary to add one unit of Channel Girdle;
   c. At the downstream of concrete block Sabo Dam 1, boulder stone was washed away by the flood so that a larger size and heavier stone was needed to protect the erosion of the concrete block.

Figure 3. Boulder Rock was washed away by the Flood

3. On October 16, 2021, a meeting to discuss the design review of the Salua River channel work was held which was attended by the Head of SNVT PJSA Prov. Sulawesi Tengah, PPK Sungai dan Pantai I, Contractor PT. Runggu Prima Jaya, and Yachio Engineering Team. The results of the design discussion are as follows :
   a. The depth of the channel work foundation that has not been built is 1 meter changed to 1.5 meters because the scour depth is + 0.5 meters. Every 20 meters, the connection between Channel Work must be given a Join Filler

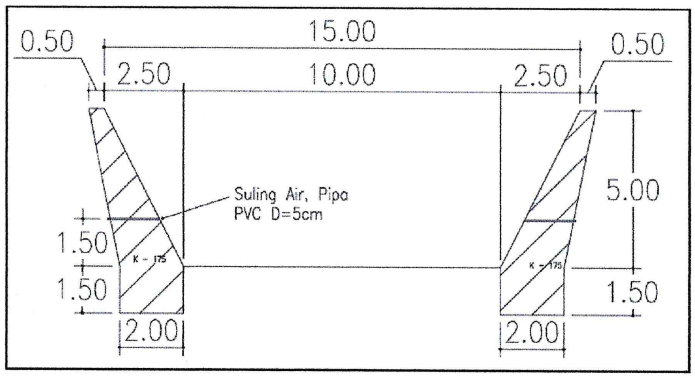

Figure 4. The Adjustment Design of Channel Work

   b. It is necessary to add 1 unit of Channel Girdle on the downstream of the Salua Bridge to recover the elevation of the existing riverbed so as not to be eroded and to protect the bridge abudment from erosion;

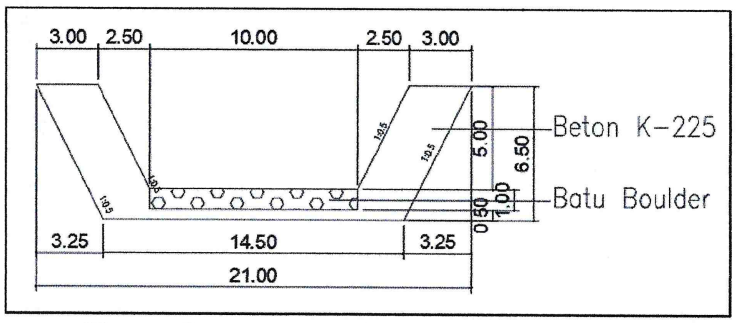

Figure 5. Cross Section of Channel Girdle

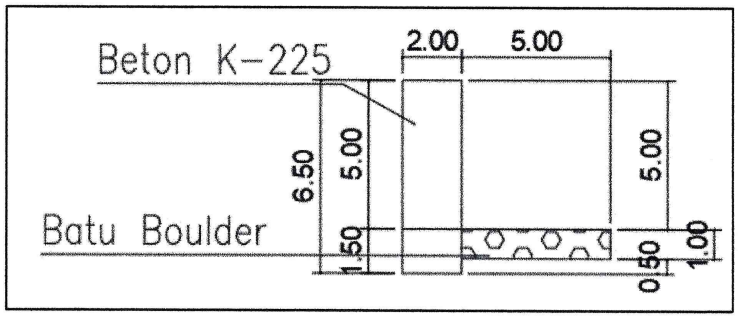

Figure 6. Long Section of Channel Girdle

c. At the downstream side of the conrete block, sabo dam 1 and sabo dam 2, it is necessary to have a bolder stone with a weight more than 800 kg so that it is expected to reduce the scouring power of water in the event of a flood.
d. The Inspection Road will cross two exsisting drains. The width of exsisting drain will not strong enough to hold the load of heavy equipment that use to maintenance of Sabo Dam, so that the drains have to replaced by reinforcement concrete drain (box culvert).

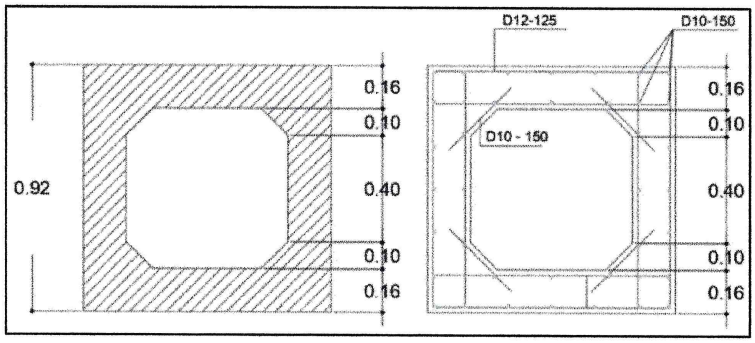

Figure 7. Design of Box Culvert

B. Evaluation from Committee of Contract Investigator BWS Sulawesi III Palu

Based on the results of the field inspection and considering the remaining time in this work package, Contract Investigation Committee has negotiated the payment item and rechecked the volume of additional work

V. CONCLUSION

1. There are an adjustment and additional work after flood disaster on October 10, 2021. among others are :
   a. Adjustment design of channel work;
   b. Additional of Join Filler (new item);
   c. Additional of one unit Channel Girdle (new item);
   d. Additional of Boulder Stone Work (new item);
   e. Additional of Box Culvert (new item);
2. Contract Amount is increase from Rp49.114.240.000 to Rp50.970.180.000
3. original PHO on February 11, 2022

KEMENTERIAN PEKERJAAN UMUM DAN PERUMAHAN RAKYAT
DIREKTORAT JENDERAL SUMBER DAYA AIR
DIREKTORAT SUNGAI DAN PANTAI
JL. Pattimura No. 20, Gedung SDA Lantai 7, Kebayoran Baru - Jakarta Selatan 12110 Telp. (021) 7203951 Fax. (021) 7261292

NOTA DINAS

No. 201 /ND/Ad/2021

Yth : Direktur Sistem dan Strategi Pengelolaan Sumber Daya Air
Dari : Direktur Sungai dan Pantai
Tanggal : 24 Desember 2021
Hal : Tanggapan atas Usulan Addendum IV Kontrak Pekerjaan *River Improvement and Sediment Control in Salua River* (JICA *Loan* IP- 580)

Sehubungan dengan Surat No. PW0103/Bws13/720 perihal Penyampaian *Draft* Addendum IV Kontrak Pekerjaan *River Improvement and Sediment Control in Salua River* (JICA *Loan* IP-580), bersama ini dengan hormat kami sampaikan hal-hal sebagai berikut :

1. Paket Pekerjaan *River Improvement and Sediment Control in Salua River* terkontrak pada tanggal 2 September 2020 dan telah dilakukan beberapa kali addendum, yaitu :
   a. Addendum I pada tanggal 18 Juni 2021 terkait perubahan volume tanpa merubah nilai kontrak dan waktu pelaksanaan.
   b. Addendum II pada tanggal 3 Agustus 2021 terkait perpanjangan waktu kontrak selama 122 hari kalender dari semula 360 (tiga ratus enam puluh) hari kalender menjadi 482 (empat ratus delapan puluh dua) hari kalender, sehingga kontrak berakhir pada 27 Desember 2021 tanpa merubah nilai kontrak.
   c. Addendum III pada tanggal 1 Desember 2021 terkait perubahan desain tanpa merubah nilai kontrak dan waktu pelaksanaan.

2. Setelah dilakukan rapat pembahasan pada tanggal 9 Desember 2021 bersama SNVT PJSA WS. Palu-Lariang, WS. Parigi-Poso, WS. Kaluku-Karama Provinsi Sulawesi Tengah BWS Sulawesi III, alasan penambahan nilai kontrak dalam usulan Addendum IV tersebut dapat diuraikan sebagai berikut :

a) Sehubungan dengan terjadinya bencana banjir pada tanggal 10 Oktober 2021, diperlukan perubahan desain Channel Work untuk menyesuaikan kondisi sungai setelah bencana yang berakibat pada penambahan item pekerjaan sebagai berikut:

- Penambahan panjang Channel Work dari 120 m menjadi 382 m
- Penambahan item pekerjaan Box Culvert sepanjang 10 m
- Penambahan item pekerjaan Batu Boulder sebesar 328 m^3
- Penambahan item pekerjaan Beton K-100 sebesar 2,03 m^3
- Penambahan item pekerjaan *Joint Filler* sebesar 235,3 m^2

b) Usulan Addendum IV terkait penambahan volume dan item pekerjaan baru tersebut menambah nilai kontrak yang semula Rp 49.114.240.000,00 menjadi Rp 50.970.180.000,00 atau adanya penambahan sebesar Rp 1.855.940.000,00 (10%)

c) Rekapitulasi penambahan biaya Addendum IV adalah sebagai berikut:

No.	Item Pekerjaan	Semula (Rp)	Penambahan (Rp)	Addendum IV (Rp)
1.	Pekerjaan Persiapan	1.503.398.690,60	1.503.398.690,60	-
2.	Pembersihan Lahan dan Pembongkaran	40.927.026,50	40.837.156,50	(89.870)
3.	Pekerjaan Tanah	1.987.724.696,19	2.159.765.895,35	172.041.199,16
4.	Pekerjaan Beton	45.492.316.827,34	46.842.298.471,74	1.349.981.644,40
5.	Pekerjaan Batu	26.442.367,60	360.448.192	334.005.824,40
6.	SMK3	58.212.000	58.212.000	-
7.	Pekerjaan Lainnya	5.226.870	5.226.870	-
Total Kontrak		**49.114.240.000**	**50.970.180.000**	**1.855.940.000**

Berdasarkan penjelasan tersebut di atas, maka usulan penambahan nilai kontrak pekerjaan dapat dipertimbangkan untuk disetujui. Demikianlah penjelasan ini kami sampaikan, atas perhatiannya kami ucapkan terima kasih.

Direktur Sungai dan Pantai

Ir. Bob Arthur Lombogia. M.Si
NIP. 196609111997031

KEMENTERIAN PEKERJAAN UMUM DAN PERUMAHAN RAKYAT
DIREKTORAT JENDERAL SUMBER DAYA AIR
DIREKTORAT SUNGAI DAN PANTAI
JL. Pattimura No. 20, Gedung SDA Lantai 7, Kebayoran Baru - Jakarta Selatan 12110 Telp. (021) 7203951 Fax. (021) 7261292

NOTA DINAS

No. 15/ND/Ad/2022

Yth	: Direktur Sistem dan Strategi Pengelolaan Sumber Daya Air
Dari	: Direktur Sungai dan Pantai
Tanggal	: 17 Januari 2022
Hal	: Tanggapan atas Permohonan Penambahan Waktu Pelaksanaan Kegiatan *River Improvement and Sediment Control* di Salua, Poi dan Paneki (*JICA Loan IP-580*)

Sehubungan dengan Surat No. 221/ND/Aj/2021 perihal Permohonan Tanggapan atas Permohonan Penambahan Waktu Pelaksanaan Kegiatan *River Improvement and Sediment Control* di Salua, Poi dan Paneki (*JICA Loan IP-580*) setelah dilakukan pembahasan pada 14 Desember 2021 bersama SNVT PJSA Provinsi Sulawesi Tengah BWS Sulawesi III, bersama ini dengan hormat kami sampaikan hal-hal sebagai berikut :

1. Paket Pekerjaan *River Improvement and Sediment Control in Salua River* terkontrak pada tanggal 02 September 2020 dan telah dilakukan sebanyak empat kali addendum. Alasan penambahan waktu selama 45 hari kalender sehingga kontrak berakhir pada 10 Februari 2022 dapat diuraikan sebagai berikut:
   a. Akibat terjadinya bencana banjir pada tanggal 10 Oktober 2021, diperlukan perubahan desain *channel work* untuk menyesuaikan kondisi setelah bencana. Penambahan *output* tersebut mengakibatkan perlunya perpanjangan waktu pelaksanaan (*timeline* terlampir).
   b. Adanya penolakan kembali dari warga yang lahannya terdampak oleh pembangunan Sabo Dam II sehingga pengecoran beton dan timbunan tanah tertunda selama 24 hari (*timeline* terlampir).
   c. Penambahan waktu pelaksanaan tersebut sudah diakomodir dalam Addendum III sehingga JICA menyetujui Addendum IV dan mengeluarkan *Notice Regarding Contract* (NRC) terkait penambahan nilai kontrak.

2. Paket Pekerjaan *River Improvement and Sediment Control in Paneki River* yang terkontrak pada tanggal 05 Oktober 2020 telah dilakukan sebanyak empat kali addendum. Alasan penambahan waktu selama 50 hari kalender pada usulan Addendum V sehingga kontrak berakhir pada 15 Februari 2022 dapat diuraikan sebagai berikut:
   a. Terdapat penambahan *output* panjang pekerjaan *channel work* yang tertunda pelaksanaannya sepanjang 465 m akibat adanya permintaan masyarakat untuk pengadaan *box culvert* sebagai drainase di sekitar area pemukiman yang elevasinya berada di bawah *channel work*.
   b. Adanya penggantian 1 buah jembatan Desa Kabobona (Jalan Poros Kulawi) yang membutuhkan waktu tambahan untuk melanjutkan pekerjaan gelagar dan lantai jembatan (*timeline* terlampir).
   c. Adanya sisa pekerjaan parapet beton bertulang sebanyak 613,9 m^3 yang membutuhkan waktu tambahan karena bersinggungan dengan permukiman warga.

3. Paket Pekerjaan *River Improvement and Sediment Control in Poi River* yang terkontrak pada tanggal 02 September 2020 telah dilakukan sebanyak lima kali addendum. Alasan penambahan waktu selama 59 hari kalender pada usulan Addendum VI sehingga kontrak berakhir pada 24 Februari 2022 dapat diuraikan sebagai berikut:
   a. Pada kondisi eksisting di lapangan ditemukan batu-batu besar pada pekerjaan *channel work* sekitar 100 m sehingga membutuhkan alat tambahan berupa *breaker* serta waktu tambahan untuk mengerjakan galian batu.
   b. Adanya permasalahan lahan yang akan dibangun menjadi jalan inspeksi. Pembangunan jalan inspeksi juga harus menunggu seluruh pekerjaan pengecoran selesai karena jalur tersebut masih digunakan sebagai jalan akses alat berat ke lokasi pekerjaan *channel work* dan jembatan (*timeline* terlampir).

c. Pekerjaan jalan inspeksi meliputi urugan tanah sebesar 2.624 m^3 dan urugan sirtu tanah sebesar 162,92 m^3.

Berdasarkan penjelasan tersebut di atas, maka usulan penambahan waktu kontrak dapat dipertimbangkan untuk disetujui. Demikianlah penjelasan ini kami sampaikan, atas perhatiannya kami ucapkan terima kasih.

Direktur Sungai dan Pantai

Ir. Bob Arthur Lombogia. M.Si
NIP. 196609111997031006

KEMENTERIAN PEKERJAAN UMUM DAN PERUMAHAN RAKYAT
DIREKTORAT JENDERAL SUMBER DAYA AIR
DIREKTORAT SISTEM DAN STRATEGI PENGELOLAAN SUMBER DAYA AIR
Jl. PATTIMURA NO. 20 KEBAYORAN BARU, JAKARTA SELATAN (12110) Telp. 021-7397241 Fax. 7397241

NOTA DINAS

Nomor : 221/ND/Aj/2021

Yth.	:	Direktur Sungai dan Pantai
Dari	:	Direktur Sistem dan Strategi Pengelolaan Sumber Daya Air
Hal	:	Permohonan Tanggapan atas Permohonan Penambahan Waktu Pelaksanaan Kegiatan *River Improvement and Sediment Control* di Salua, Poi dan Paneki (JICA Loan IP-580)
Tanggal	:	28 Desember 2021

Sehubungan dengan Surat Kepala BWS Sulawesi III pada tanggal 24 Desember dengan nomor SA0401/Bws13/731.1 perihal Permohonan Penambahan Waktu Pelaksanaan *River Improvement and Sediment Control* di Kabupaten Sigi, bersama ini dengan hormat kami sampaikan hal-hal sebagai berikut:

1. Beberapa hal terkait dengan kegiatan *River Improvement and Sediment Control in Salua River* disampaikan sebagai berikut:
   a. Status kemajuan kegiatan terhadap DIPA TA 2021 per 27 Desember 2021 (iEmonitoring), untuk progres keuangan mencapai 99,62% (Rp31.192.454.000,00 dari total pagu DIPA senilai Rp31.310.328.000,00) dan progres fisik mencapai 97,21%.
   b. Pelaksanaan pekerjaan memerlukan tambahan waktu pelaksanaan selama 45 (empat puluh lima) hari kalender terhitung tanggal 28 Desember 2021 sampai dengan 10 Februari 2022 dikarenakan adanya keberatan beberapa warga yang lahannya berada di area genangan akibat kompensasi lahan baru diserahkan oleh Pemkab. Sigi pada TA 2022 dan masih berprosesnya penerbitan *Notice Regarding Contract* dari JICA atas Adendum IV Kontrak terkait penambahan nilai kontrak.
   c. Sebagai tindak lanjut atas usulan BWS Sulawesi III atas *Draft* Adendum IV terkait penambahan nilai kontrak, telah disampaikan permohonan tanggapan atas usulan tersebut melalui nota dinas kami dengan nomor 214/ND/Aj/2021 pada tanggal 23 Desember 2021sebagaimana terlampir.
   d. Telah diketahui bersama bahwa pekerjaan ini telah melalui perpanjangan waktu pelaksanaan sampai dengan 27 Desember 2021 melalui penambahan waktu 122 hari kalender pelaksanaan dari kontrak semula yang tertuang dalam Adendum II dan telah disetujui oleh JICA berdasarkan *Surat Senior Representative JICA* nomor 365/PRJ/09/2021 pada tanggal 17 September 2021.
2. Beberapa hal terkait dengan kegiatan *River Improvement and Sediment Control in Paneki River* disampaikan sebagai berikut:
   a. Status kemajuan kegiatan terhadap DIPA TA 2021 per 27 Desember 2021 (iEmonitoring), untuk progres keuangan mencapai 97,96% (Rp47.943.876.000,00 dari total pagu DIPA senilai Rp48.943.876.000,00) dan progres fisik mencapai 90,43%.
   b. Telah diketahui bersama bahwa pekerjaan ini telah melalui dua kali perpanjangan waktu pelaksanaan yang tertuang dalam Adendum II dan Adendum IV dan telah disetujui oleh JICA berdasarkan *Surat Senior Representative JICA* nomor 175/PRJ/06/2021 pada tanggal 18 Juni 2021 dan nomor 611/PRJ/12/2021 pada tanggal 23 Desember 2021.
   c. Pekerjaan tidak dapat diselesaikan pada tanggal 27 Desember 2021 sesuai dengan waktu pelaksanaan dalam adendum IV dikarenakan terdapat beberapa item pekerjaan

tambahan yang tidak diselesaikan seperti pekerjaan parapet beton bertulang yang bersinggungan dengan rumah masyarakat setempat, pekerjaan jembatan desa, pekerjaan *channel work* dan pekerjaan batu bolder sehingga membutuhkan tambahan waktu pelaksanaan selama 50 hari kalender mulai tanggal 28 Desember 2021 sampai dengan 15 Februari 2022.

3. Beberapa hal terkait dengan kegiatan *River Improvement and Sediment Control in Poi River* disampaikan sebagai berikut:
   a. Status kemajuan kegiatan terhadap DIPA TA 2021 per 27 Desember 2021 (iEmonitoring), untuk progres keuangan mencapai 100% dari total pagu DIPA senilai Rp25.736.638.000,00) dan progres fisik mencapai 99,77%.
   b. Telah diketahui bersama bahwa pekerjaan ini telah melalui dua kali perpanjangan waktu pelaksanaan yang tertuang dalam Adendum II yang telah disetujui oleh JICA berdasarkan *Surat Chief Representative JICA* nomor 005/PRJ/04/2021 pada tanggal 7 April 2021 dan Adendum IV yang telah disetujui oleh JICA berdasarkan *Surat Senior Representative JICA* nomor 502/PRJ/11/2021 pada tanggal 17 November 2021.
   d. Pekerjaan tidak dapat diselesaikan pada tanggal 27 Desember 2021 sesuai dengan waktu pelaksanaan dalam adendum IV dikarenakan kendala kompensasi lahan jalan inspeksi dan pekerjaan galian yang membutuhkan alat breaker untuk memecahkan batu bolder sehingga membutuhkan tambahan waktu pelaksanaan selama 59 hari kalender mulai tanggal 28 Desember 2021 sampai dengan 24 Februari 2022.
   e. Terdapat penyampaian adendum V terkait dengan perubahan harga satuan mata pembayaran *boulder rip rap* yang diikuti dengan penyesuaian volume pekerjaan. Sebagai tindak lanjut usulan BWS Sulawesi III atas Adendum V tersebut telah disampaikan permohonan tanggapan atas usulan tersebut melalui nota dinas kami dengan nomor 207/ND/Aj/2021 pada tanggal 15 Desember 2021 sebagaimana terlampir yang juga membutuhkan tanggapan teknis terkait dengan usulan ini.

Berkenaan dengan hal tersebut di atas, mohon tanggapan teknis atas usulan perpanjangan waktu pelaksanaan pekerjaan tersebut dapat disampaikan kepada kami agar kami dapat menindaklanjuti usulan tersebut sesuai dengan ketentuan yang berlaku. Dengan mempertimbangkan tanggapan Bapak, diharapkan usulan perpanjangan waktu yang telah disetujui dan akan disampaikan kepada JICA merupakan waktu yang telah diperhitungkan dengan tepat sesuai dengan kebutuhan dan kondisi di lapangan sehingga tidak diperlukan perpanjangan waktu lagi dalam pelaksanaan kegiatan ke depan.

Demikian kami sampaikan, atas perhatian Bapak kami mengucapkan terima kasih.

Direktur Sistem dan Strategi
Pengelolaan SDA,

Birendrajana
NIP. 19670214 199502 1001