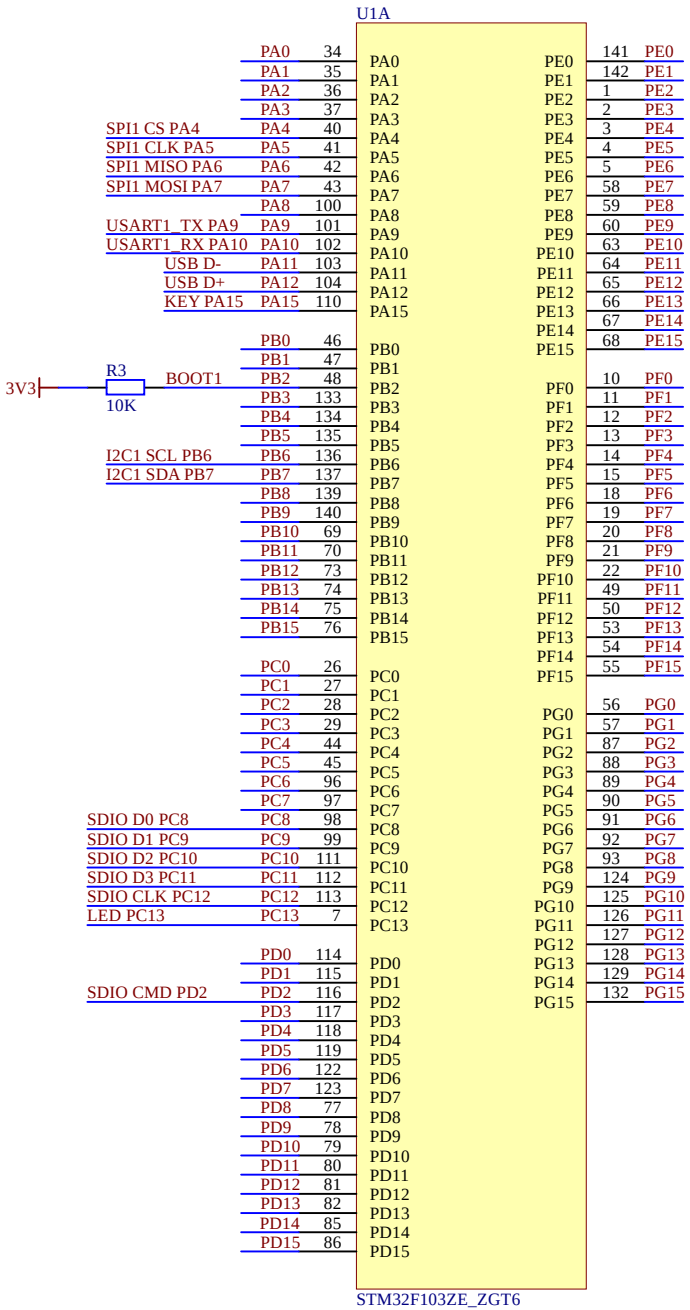

主控F103ZET6

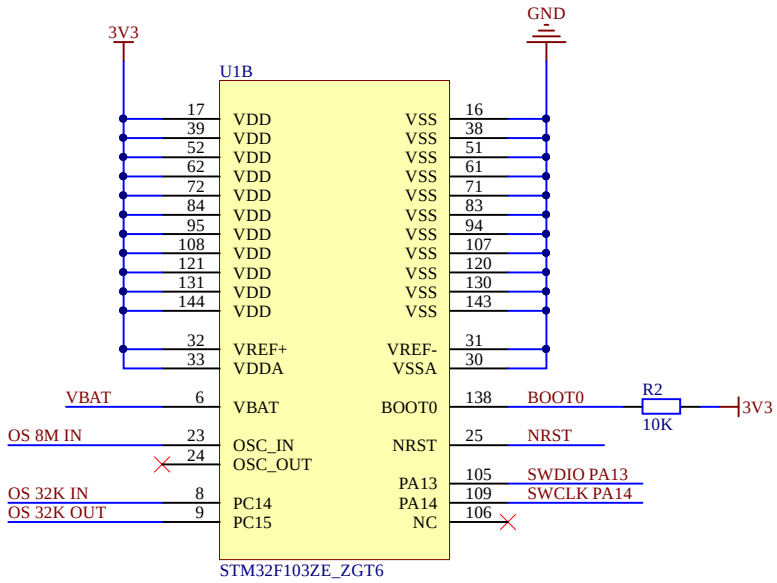

主控滤波

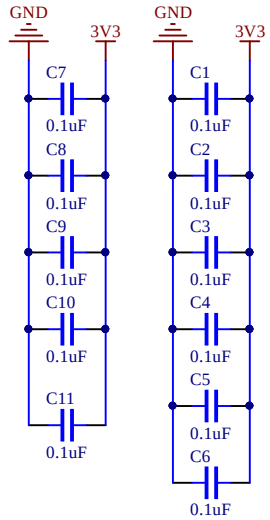

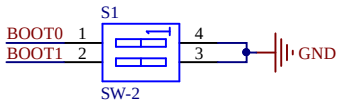

BOOT

1.由于接了上拉电阻，BOOT默认都是高电平

2.使用拨码开关可以把BOOT置为低电平

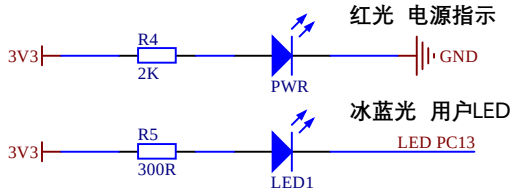

晶振

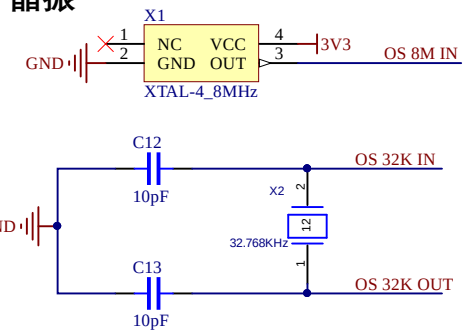

复位

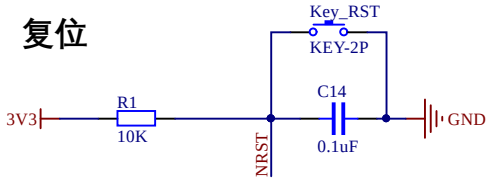

按键

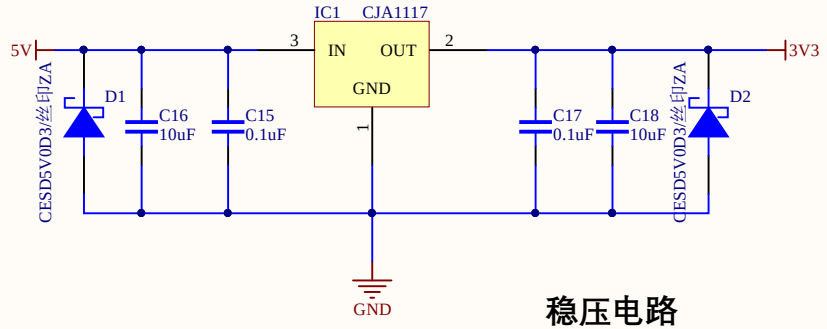

稳压电路

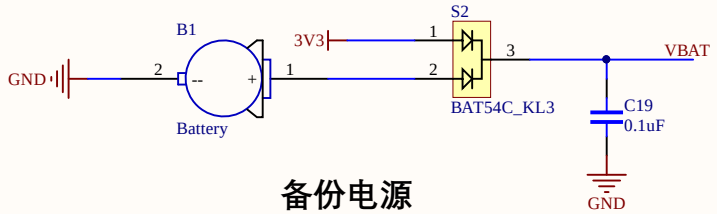

备份电源

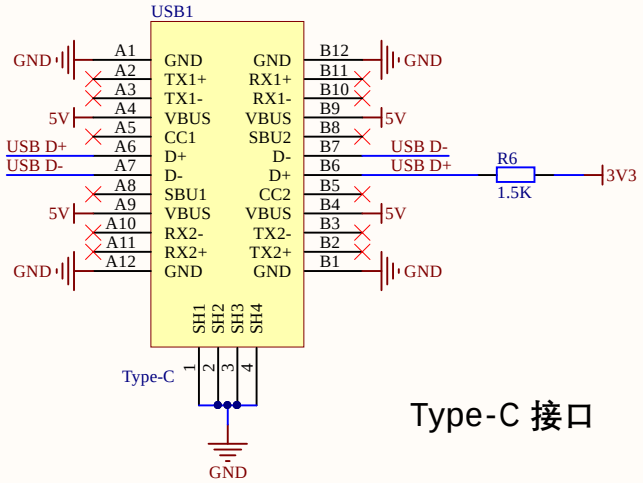

Type-C 接口

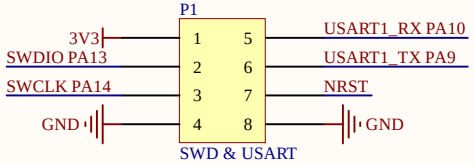

SWD和UART接口

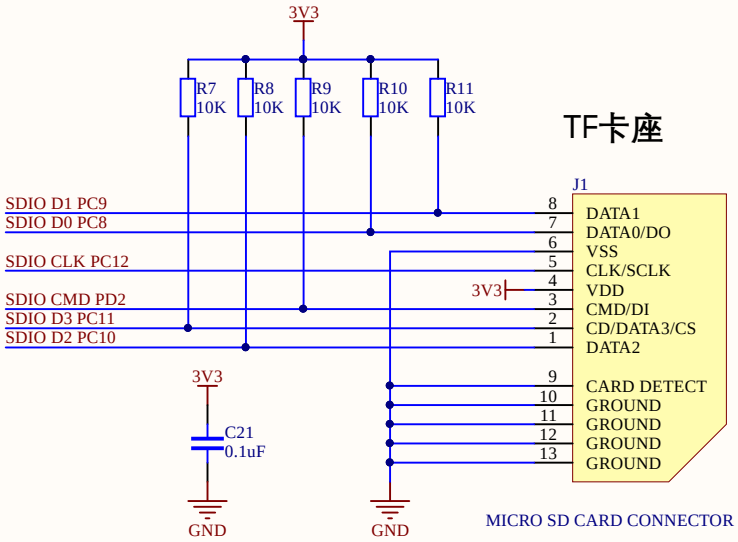

TF卡座

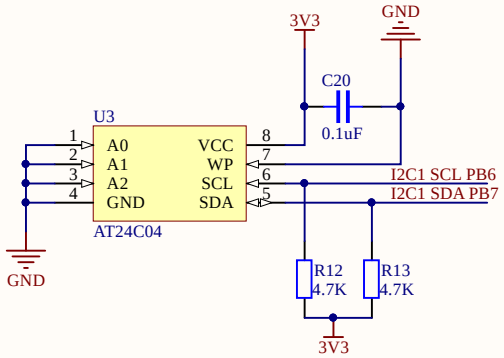

I2C EEPROM

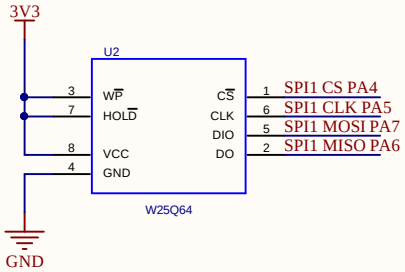

SPI FLASH 8MB

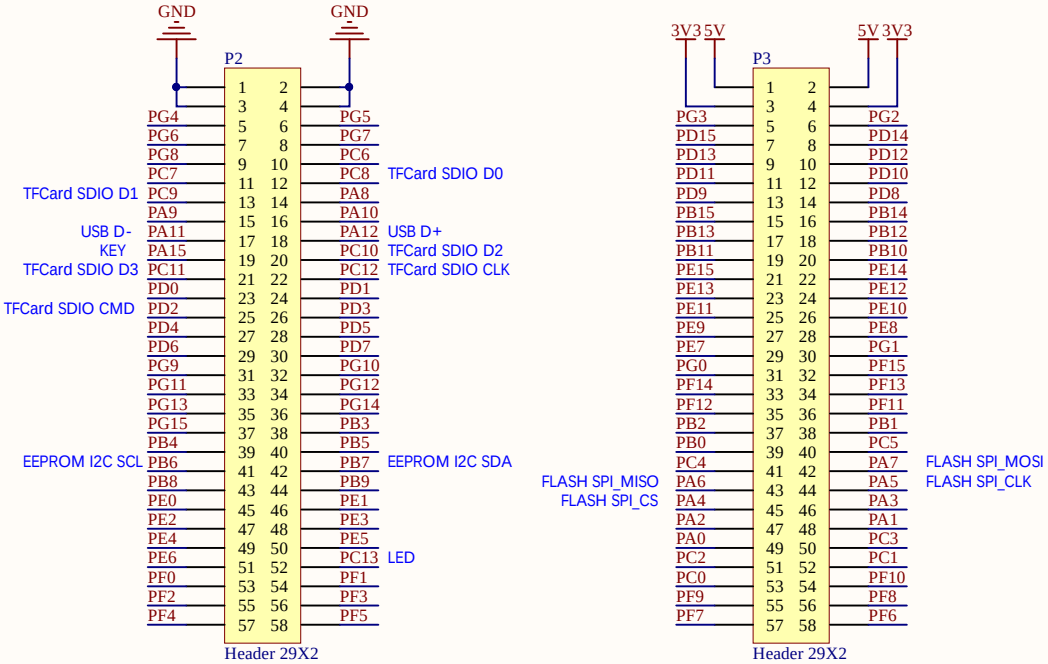
GND
GND
P2
PG4 1 2 PG5
PG6 3 4 PG7
PG8 5 6 PC6
PC7 7 8 PC8 TFCard SDIO D0
TFCard SDIO D1 PC9 9 10 PA8
PA9 11 12 PA10
USB D- PA11 13 14 PA12 USB D+
KEY PA15 15 16 PC10 TFCard SDIO D2
TFCard SDIO D3 PC11 17 18 PC12 TFCard SDIO CLK
PD0 19 20 PD1
TFCard SDIO CMD PD2 21 22 PD3
PD4 23 24 PD5
PD6 25 26 PD7
PG9 27 28 PG10
PG11 29 30 PG12
PG13 31 32 PG14
PG15 33 34 PB3
PB4 35 36 PB5
EEPROM I2C SCL PB6 37 38 PB7 EEPROM I2C SDA
PB8 39 40 PB9
PE0 41 42 PE1
PE2 43 44 PE3
PE4 45 46 PE5
PE6 47 48 PC13 LED
PF0 49 50 PF1
PF2 51 52 PF3
PF4 53 54 PF5
55 56
57 58
Header 29X2
3V3 5V
5V 3V3
P3
PG3 1 2 PG2
PD15 3 4 PD14
PD13 5 6 PD12
PD11 7 8 PD10
PD9 9 10 PD8
PB15 11 12 PB14
PB13 13 14 PB12
PB11 15 16 PB10
PE15 17 18 PE14
PE13 19 20 PE12
PE11 21 22 PE10
PE9 23 24 PE8
PE7 25 26 PG1
PG0 27 28 PF15
PF14 29 30 PF13
PF12 31 32 PF11
PB2 33 34 PB1
PB0 35 36 PC5
PC4 37 38 PA7 FLASH SPI_MOSI
FLASH SPI_MISO PA6 39 40 PA5 FLASH SPI_CLK
FLASH SPI_CS PA4 41 42 PA3
PA2 43 44 PA1
PA0 45 46 PC3
PC2 47 48 PC1
PC0 49 50 PF10
PF9 51 52 PF8
PF7 53 54 PF6
55 56
57 58
Header 29X2

핀IO