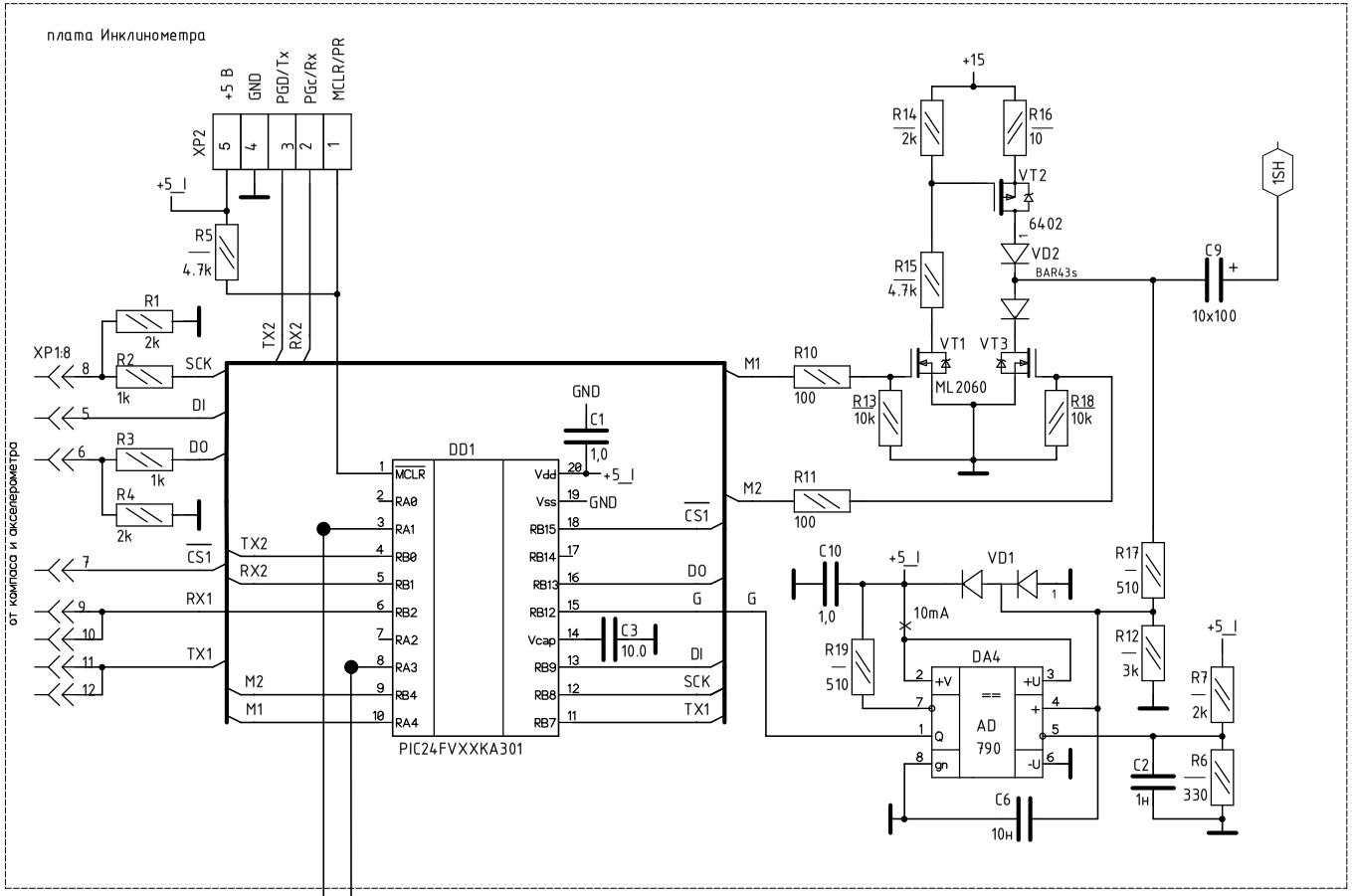

Изм	Лист	докум	Подп.	Дата	Лит.	Масса	Масштаб
Разраб.		Иванин					
Пров.					Лист	Листов	
Н.контр.					ТОО "НПФ Протон"		
Утв.							

Подп. и дата | Инв. дубл. | Взам. инв. | Подп. и дата | Инв. подл.

Формат А3